HENDI
Tools for Chefs

Vešiak na poháriky code: 596517

Vyrobené z nehrdzavejúcej ocele.
Možno namontovať pod policu.

1 riadok na poháriky.
Skrutky a kolíky súčasťou balenia

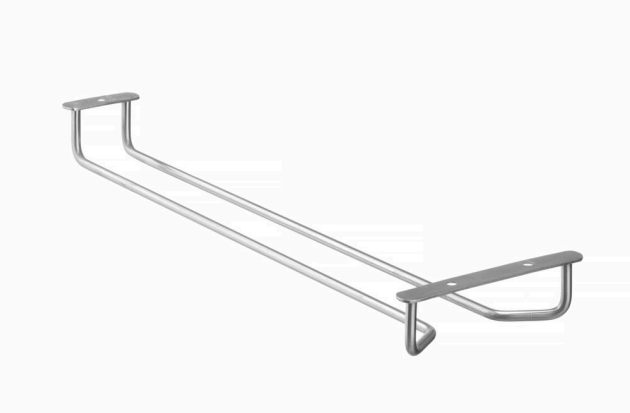

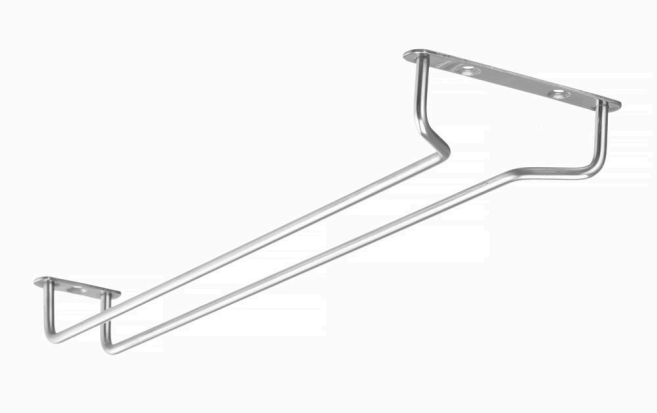

TECHNICKÉ ÚDAJE

Marketingové množstvo balenia	1
Dĺžka (mm)	408
Šírka (mm)	115

PREPRAVNÉ ŠPECIFIKÁCIE

EAN	8711369596517	Výška exportného kartónu (mm)	500
Kód Intrastat	73239300	Plastové obaly (gramy)	20
Množstvo na exportnú kartónu	72	Množstvo na vnútorné balenie	24
Predajné jednotky na paletu	1728	Krajina pôvodu	India
Dĺžka exportného kartónu (mm)	420	Balenie GS1	1
Šírka exportného kartónu (mm)	200	Hrubá hmotnosť (kg)	0.24
Dĺžka vnútorného obalu (mm)	185	Čistá hmotnosť (kg)	0.22
Šírka obalu (mm)	135		