HENDI

CONDENSATION HOOD FOR OVENS

219829, 219836, 219843, 219850, 219867, 219874

GB: User manual 10
DE: Benutzerhandbuch 13
NL: Gebruikershandleiding 18
PL: Instrukcja obsługi 22
FR: Manuel de l'utilisateur 26
IT: Manuale utente 30
RO: Manual de utilizare 34
GR: Εγχειρίδιο χρήστη 38
HR: Korisnički priručnik 42
CZ: Uživatelská příručka 45
HU: Felhasználói kézikönyv 49
UA: Посібник користувача 53
EE: Kasutusjuhend 57
LV: Lietotāja rokasgrāmata 61
LT: Naudojimo instrukcija 65
PT: Manual do utilizador 68
ES: Manual del usuario 72
SK: Používateľská príručka 76
DK: Brugervejledning 80
FI: Käyttöopas 84
NO: Brukerhåndbok 87
SI: Navodila za uporabo 91
SE: Användarhandbok 95
BG: Ръководство за потребителя 98
RU: Руководство пользователя 102

CONDENSATION HOOD FOR OVENS GB
KONDENSATIONSHAUBE FÜR ÖFEN DE
CONDENSATIEKAP VOOR OVENS NL
OKAP KONDENSACYJNY DO PIECÓW PL
HOTTE À CONDENSATION POUR FOURS FR
CAPPA A CONDENSAZIONE PER FORNI IT
HOTĂ DE CONDENSARE PENTRU CUPTOARE RO
ΧΟΑΝΗ ΣΥΜΠΥΚΝΩΣΗΣ ΓΙΑ ΦΟΥΡΝΟΥΣ GR
KONDENZACIJSKA NAPA ZA PEĆNICE HR
KONDENZAČNÍ DIGESTOŘ PRO PECE CZ
KONDENZÁCIÓS ELSZÍVÓERNYŐ SÜTŐKHÖZ HU
КОНДЕНСАЦІЙНИЙ ЗОНТ ДЛЯ ПЕЧЕЙ UA
KONDENSATSIOONIKUBU AHJUDELE EE
KONDENSĀCIJAS NOSŪCĒJS KRĀSNĪM LV
KONDENSACINIS GAUBTAS KROSNIMS LT
EXAUSTOR DE CONDENSAÇÃO PARA FORNOS PT
CAMPANA DE CONDENSACIÓN PARA HORNOS ES
KONDENZAČNÝ DIGESTOR PRE PECE SK
KONDENSATOR-EMHÆTTE TIL OVNE DK
KONDENSAATIOHUPPU UUNEILLE FI
KONDENSASJONSHETTE FOR OVNER NO
KONDENZACIJSKA NAPA ZA PEČICE SI
KONDENSKÅPA FÖR UGNAR SE
КОНДЕНЗАЦИОНЕН АСПИРАТОР ЗА ФУРНИ BG
КОНДЕНСАЦИОННЫЙ ЗОНТ ДЛЯ ПЕЧЕЙ RU



READ MANUAL

GB: Read user manual and keep this with the appliance.
DE: Lesen Sie das Benutzerhandbuch und bewahren Sie es zusammen mit dem Gerät auf.
NL: Lees de gebruikershandleiding en bewaar deze bij het apparaat.
PL: Należy przeczytać instrukcję obsługi i zachować ją wraz z urządzeniem.
FR: Lisez le manuel d'utilisation et conservez-le avec l'appareil.
IT: Leggere il manuale dell'utente e conservarlo con l'apparecchiatura.
RO: Citiți manualul de utilizare și păstrați-l împreună cu aparatul.
GR: Διαβάστε το εγχειρίδιο χρήστη και φυλάξτε το μαζί με τη συσκευή.
HR: Pročitajte upute za uporabu i sačuvajte ovo uz uređaj.
CZ: Přečtěte si uživatelskou příručku a uschovejte ji u spotřebiče.
HU: Olvassa el a használati útmutatót, és tartsa azt a készülék közelében.
UA: Прочитайте посібник користувача та тримайте його разом із приладом.
EE: Lugege kasutusjuhendit ja hoidke seda koos seadmega.
LV: Izlasiet lietošanas pamācību un saglabājiet to kopā ar ierīci.
LT: Perskaitykite naudojimo instrukciją ir palikite ją su prietaisu.
PT: Leia o manual do utilizador e guarde-o juntamente com o aparelho.
ES: Lea el manual del usuario y consérvelo con el aparato.
SK: Prečítajte si návod na použitie a uschovajte ho spolu so spotrebičom.
DK: Læs brugervejledningen, og opbevar den sammen med apparatet.
FI: Lue käyttöohje ja säilytä se laitteen mukana.
NO: Les bruksanvisningen og ta vare på den.
SI: Preberite navodila za uporabo in jih shranite skupaj z napravo.
SE: Läs bruksanvisningen och förvara den tillsammans med produkten.
BG: Прочетете ръководството за потребителя и го запазете заедно с уреда.
RU: Прочтите руководство пользователя и сохраните его вместе с прибором.



INDOOR

GB: For indoor use only.
DE: Nur zur Verwendung im Innenbereich.
NL: Alleen voor gebruik binnenshuis.
PL: Do użytku wewnątrz pomieszczeń.
FR: Pour l'usage à l'intérieur seulement.
IT: Destinato solo all'uso domestico.
RO: Doar pentru uz la interior.
GR: Για χρήση μόνο σε εσωτερικό χώρο.
HR: Samo za unutarnju upotrebu.
CZ: Pouze pro vnitřní použití.
HU: Csak beltéri használatra.
UA: Використовувати тільки всередині приміщень.
EE: Ainult sisetingimustes kasutamiseks.
LV: Tikai lietošanai telpās.
LT: Naudoti tik patalpoje.
PT: Apenas para uso interno.
ES: Sólo para uso en interiores.
SK: Iba na vnútorné použitie.
DK: Kun til indendørs brug.
FI: Vain sisäkäyttöön.
NO: Kun til innendørs bruk.
SI: Samo za uporabo v zaprtih prostorih.
SE: Endast för inomhusbruk.
BG: Да се използва само на закрито.
RU: Использовать только в помещениях.



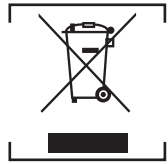



GB: NOTE: This manual is translated from original English manual using AI and machine translations.
DE: HINWEIS: Dieses Handbuch wurde aus dem englischen Originalhandbuch mit KI und maschinellen Übersetzungen übersetzt.
NL: OPMERKING: Deze handleiding is vertaald vanuit de originele Engelse handleiding met behulp van AI en machinevertalingen.
PL: UWAGA: Niniejszy podręcznik został przetłumaczony z oryginalnego podręcznika w języku angielskim przy użyciu AI i tłumaczeń maszynowych.
FR: REMARQUE : Ce manuel est traduit à partir du manuel original en anglais à l'aide de l'IA et de traductions automatiques.
IT: NOTE: Questo manuale è tradotto dal manuale originale in inglese utilizzando l'intelligenza artificiale e le traduzioni automatiche.
RO: NOTĂ: Acest manual este tradus din manualul original în limba engleză folosind AI și traduceri automate.
GR: ΣΗΜΕΙΩΣΗ: Αυτό το εγχειρίδιο μεταφράζεται από το πρωτότυπο αγγλικό εγχειρίδιο χρησιμοποιώντας AI και αυτόματες μεταφράσεις.
HR: NAPOMENA: Ovaj priručnik je preveden iz izvornog engleskog priručnika s AI i strojnim prijevodima.
CZ: POZNÁMKA: Tato příručka je přeložena z původní anglické příručky pomocí umělé inteligence a strojových překladů.
HU: MEGJEGYZÉS: Ez a kézikönyv az eredeti angol kézikönyvből származik, mesterséges intelligencia és gépi fordítások segítségével.
UA: ПРИМІТКА: Цей посібник перекладається з оригінального англійського посібника з використанням штучного інтелекту та машинного перекладу.
EE: MÄRKUS: Käesolev kasutusjuhend on tõlgitud originaal inglise keeles, kasutades AI ja masinate tõlkeid.
LV: PIEZĪME: Šī rokasgrāmata tiek tulkota no oriģinālās angļu valodas rokasgrāmatas, izmantojot mākslīgā intelekta un veļas mašīnas tulkojumus.
LT: PASTABA: Šis vadovas išverstas iš originalaus anglų kalbos vadovo naudojant dirbtinį intelektą ir mašininį vertimą.
PT: NOTA: Este manual é traduzido do manual original em inglês utilizando IA e traduções de máquinas.
ES: NOTA: Este manual está traducido del manual original en inglés utilizando IA y traducciones automáticas.
SK: POZNÁMKA: Táto príručka je preložená z pôvodnej anglickej príručky pomocou umelej inteligencie a strojového prekladu.
DK: BEMÆRK: Denne vejledning er oversat fra den originale engelske vejledning ved hjælp af AI og maskinoversættelser.
FI: HUOMAUTUS: Tämä opas on käännetty alkuperäisestä englanninkielisestä oppaasta käyttäen tekoälyä ja konekäännöksiä.
NO: MERK: Denne håndboken oversettes fra den originale engelske håndboken ved hjelp av AI og maskinoversettelser.
SI: OPOMBA: Ta priročnik je preveden iz izvirnega angleškega priročnika z uporabo umetne inteligence in strojnih prevodov.
SE: NOTERA: Denna handbok är översatt från den engelska originalmanualen med AI och maskinöversättningar.
BG: ЗАБЕЛЕЖКА: Това ръководство е преведено от оригиналното английско ръководство с помощта на AI и машинни преводи.
RU: ПРИМЕЧАНИЕ: Это руководство переведено из оригинального руководства на английском языке с использованием ИИ и машинных переводов.

1

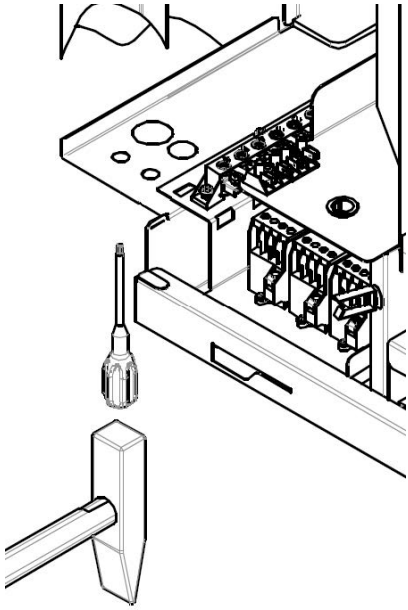

1A

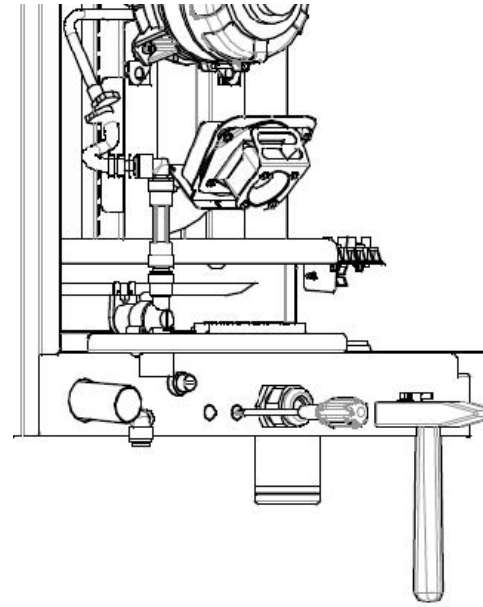

2

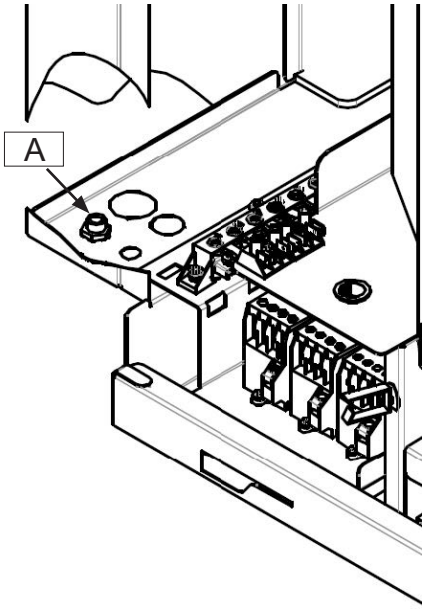

2A

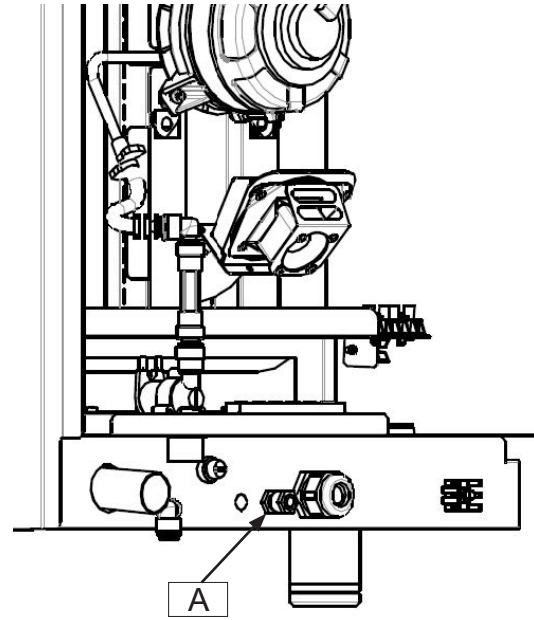

3

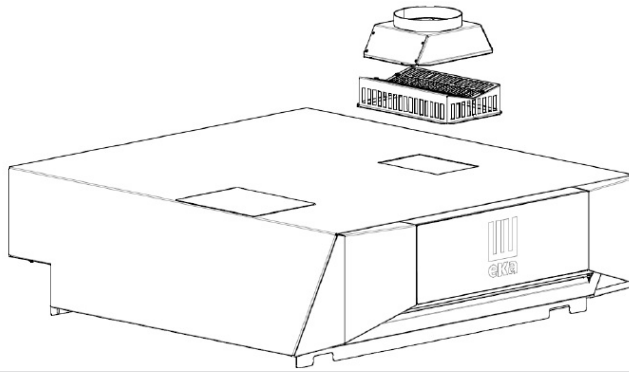

4

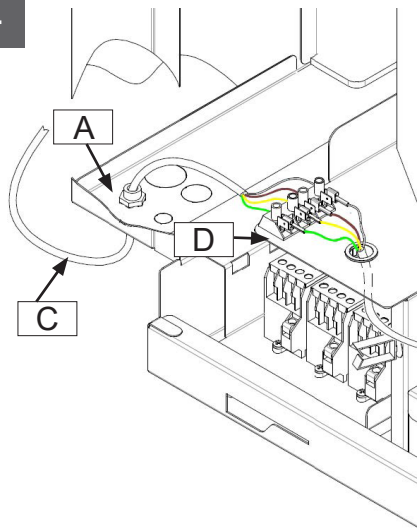

4A

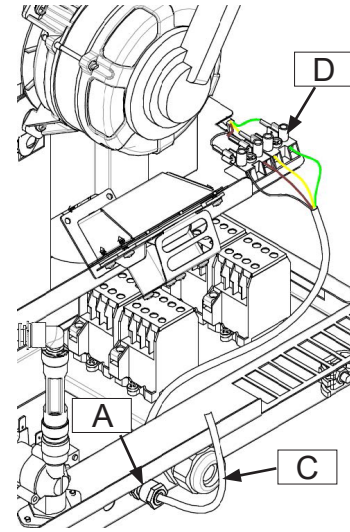

5

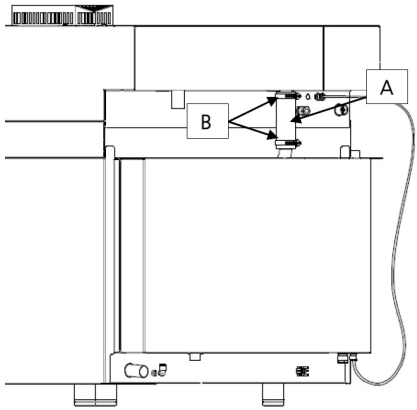

5A

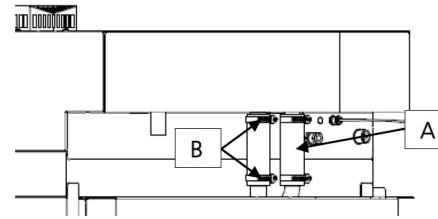

6

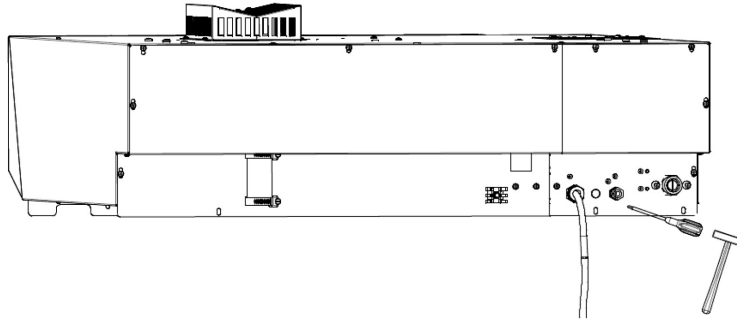

7

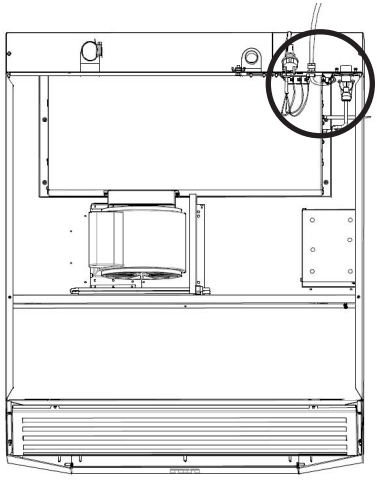

8

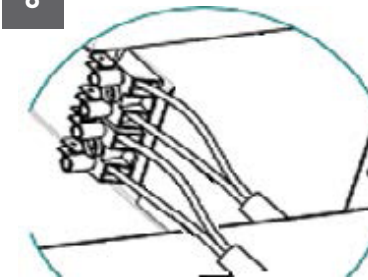

9

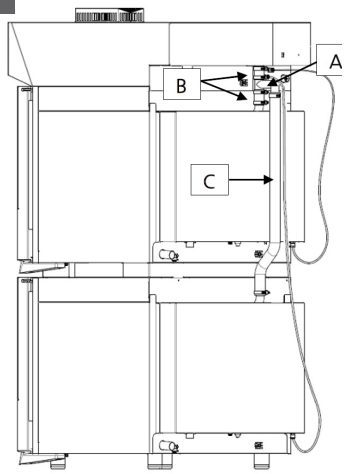

10

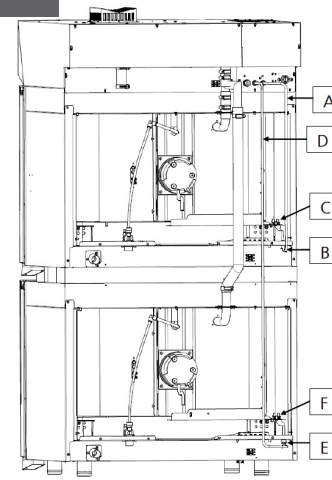

11

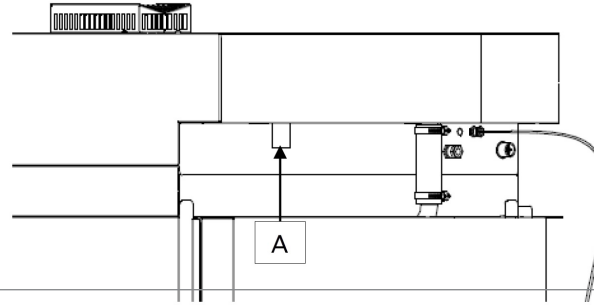

12

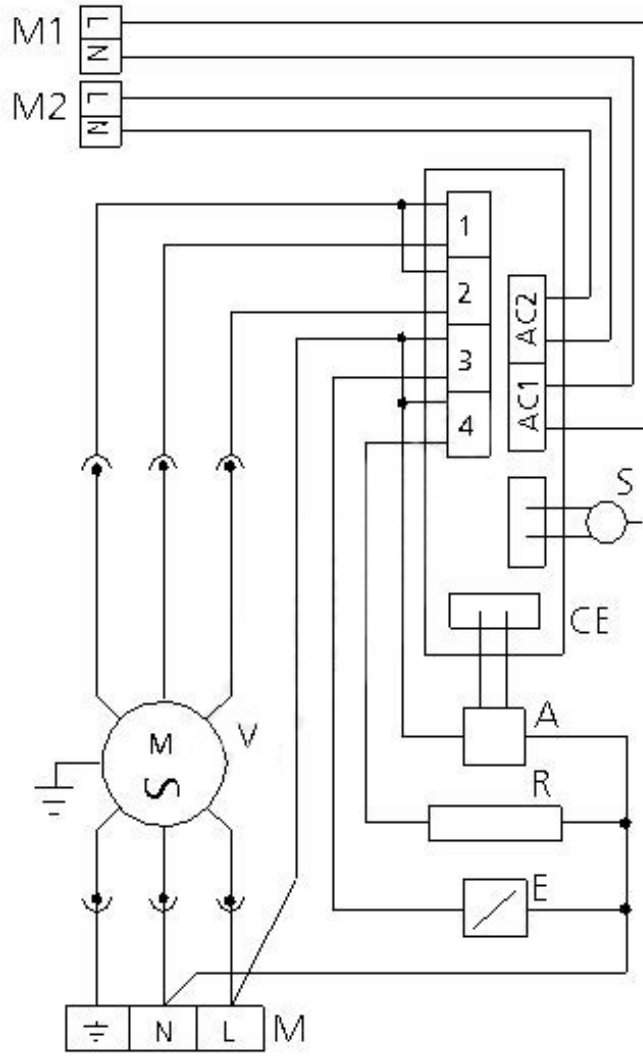

13

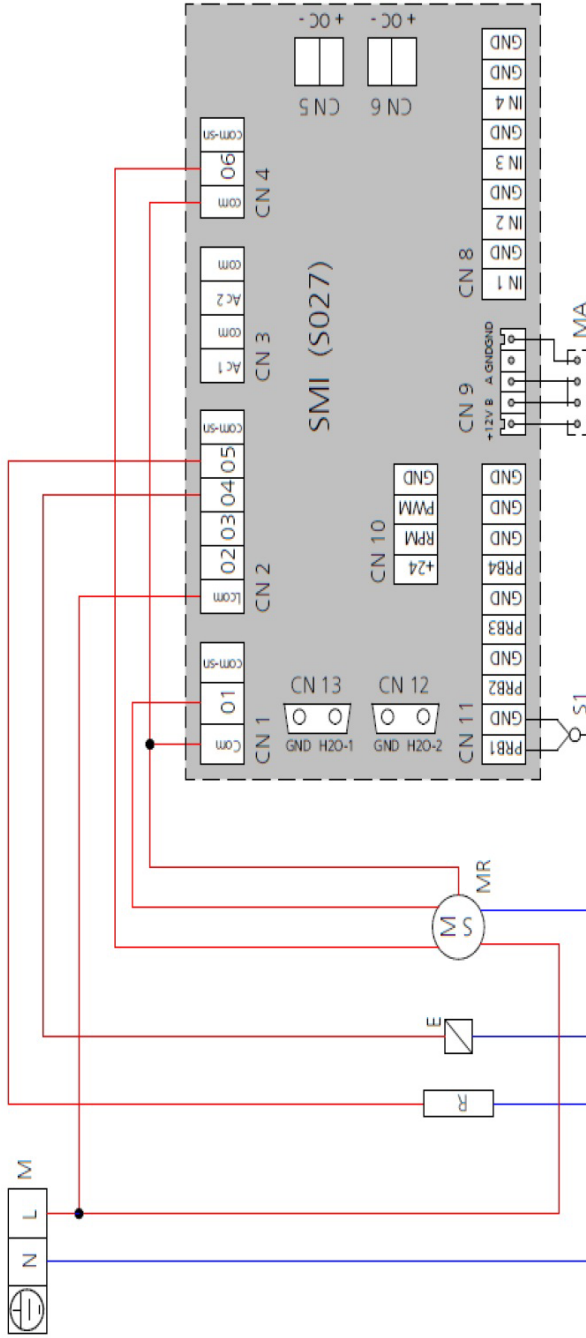
SMI (S027)
CN 1
CN 2
CN 3
CN 4
CN 5
CN 6
CN 8
CN 9
CN 10
CN 11
CN 12
CN 13
GND H2O-1
GND H2O-2
+12V B A GNDGND
MA
S1
MR
E
R
M
L
N

GB: Technical specifications / DE: Technische Angaben / NL: Technische gegevens / PL: Dane techniczne / FR: Données techniques / IT: Parametri di base / RO: Parametrii de bază / GR: Βασικές παράμετροι / HR: Tehnički podaci / CZ: Technická specifikace / HU: Műszaki adatok / UA: Технічні характеристики / EE: Tehnilised andmed / LV: Tehniskās specifikācijas / LT: Techninės specifikacijos / PT: Especificações técnicas / ES: Especificaciones técnicas / SK: Technické špecifikácie / DK: Technical specifications / FI: Tekniset tiedot / NO: Tekniske spesifikasjoner / SI: Tehnične specifikacije / SE: Tekniska specifikationer / BG: Технически спецификации / RU: Технические данные

A	**219829**	**219836**	**219843**	**219850**	**219867**	**219874**
B	230 V, 50/60 Hz					
C	600 W					
D	I					
E	100-200 kPa					
F	3 × 1,5 mm² (3G 1,5 mm²)					
G	H07RN-F					
H	type Y					
I	730×860×(H)290 mm				930×105×(H)290 mm	
J	30 kg	30 kg	30 kg	26 kg	32 kg	32 kg

A: GB: Item no. / DE: Art.-Nr. / NL: Artikelnr. / PL: Nr pozycji / FR: N° d'article / IT: N. articolo / RO: Nr. articolului/ GR: Αρ. είδους / HR: Broj stavke / CZ: Položka č. / HU: Cikkszám / UA: Номер елемента / EE: Artikli nr / LV: Vienums Nr. / LT: Prekės Nr. / PT: Item n.o / ES: N.o de artículo / SK: Č. položky / DK: Varenr. / FI: Kohteen nro / NO: Varenr. / SI: Št. izdelka / SE: Art. nr / BG: Номер на елемент / RU: Номер позиции

B: GB: Rated voltage and frequency / DE: Nennspannung und Frequenz / NL: Nominale spanning en frequentie / PL: Znamionowe napięcie i częstotliwość / FR: Tension et fréquence nominales / IT: Tensione e frequenza nominali / RO: Tensiune nominală și frecvență / GR: Ονομαστική τάση και συχνότητα / HR: Nazivni napon i frekvencija / CZ: Jmenovité napětí a frekvence / HU: Névleges feszültség és frekvencia / UA: Номінальна напруга та частота / EE: Nimipinge ja -sagedus / LV: Nominālais sprieguma un frekvence / LT: Vardinė įtampa ir dažnis / PT: Tensão e frequência nominais / ES: Tensión y frecuencia nominales / SK: Menovité napätie a frekvencia / DK: Nominel spænding og frekvens / FI: Nimellisjännite ja -taajuus / NO: Nominell spenning og frekvens / SI: Nazivna napetost in frekvenca / SE: Märkspänning och frekvens / BG: Номинално напрежение и честота / RU: Номинальное напряжение и частота

C: GB: Rated input power / DE: Nenneingangsleistung / NL: Nominaal ingangsvermogen / PL: Znamionowa moc wejściowa / FR: Puissance d'entrée nominale / IT: Potenza nominale in ingresso / RO: Putere nominală de intrare / GR: Ονομαστική ισχύς εισόδου / HR: Nazivna ulazna snaga / CZ: Jmenovitý vstupní výkon / HU: Névleges bemeneti teljesítmény / UA: Номінальна вхідна потужність / EE: Nimisisendvõimsus / LV: Nominālā ieejas jauda / LT: Vardinė įėjimo galia / PT: Potência de entrada nominal / ES: Potencia de entrada nominal / SK: Menovitý vstupný výkon / DK: Nominel indgangseffekt / FI: Nimellistuloteho / NO: Nominell inngangseffekt / SI: Nazivna vhodna moč / SE: Märkineffekt / BG: Номинална входяща мощност / RU: Номинальная входная мощность

D: GB: Protection class (Class) / DE: Schutzklasse (Klasse) / NL: Beschermingsklasse (klasse) / PL: Klasa ochrony (klasa) / FR: Classe de protection (classe) / IT: Classe di protezione (classe) / RO: Clasă de protecție (clasă) / GR: Κλάση προστασίας (κατηγορία) / HR: Klasa zaštite (klasa) / CZ: Třída ochrany (třída) / HU: Védelmi osztály (osztály) / UA: Клас захисту (клас) / EE: Kaitseklass (klass) / LV: Aizsardzības klase (klase) / LT: Apsaugos klasė (klasė) / PT: Classe de proteção (classe) / ES: Clase de protección (clase) / SK: Trieda ochrany (trieda) / DK: Beskyttelsesklasse (klasse) / FI: Suojausluokka (luokka) / NO: Beskyttelsesklasse (klasse) / SI: Razred zaščite (razred) / SE: Skyddsklass (klass) / BG: Клас на защита (Клас) / RU: Класс защиты (класс)

E: GB: Water pressure / DE: Wasserdruck / NL: Waterdruk / PL: Ciśnienie wody / FR: Pression de l'eau / IT: Pressione dell'acqua / RO: Presiunea apei / GR: Πίεση νερού / HR: Tlak vode / CZ: Tlak vody / HU: Víznyomás / UA: Тиск води / EE: Veesurve / LV: Ūdens spiediens / LT: Vandens slėgis / PT: Pressão da água / ES: Presión del agua / SK: Tlak vody / DK: Vandtryk / FI: Vedenpaine / NO: Vanntrykk / SI: Tlak vode / SE: Vattentryck / BG: Налягане на водата / RU: Давление воды

F: GB: Power supply cable size / DE: Netzkabelquerschnitt / NL: Doorsnede voedingskabel / PL: Przekrój przewodu zasilającego / FR: Section du câble d'alimentation / IT: Sezione del cavo di alimentazione / RO: Secțiunea cablului de alimentare / GR: Διατομή καλωδίου τροφοδοσίας / HR: Presjek kabela za napajanje / CZ: Průřez napájecího kabelu / HU: Tápkábel keresztmetszete / UA: Перерiз кабелю живлення / EE: Toitekaabli ristlõige / LV: Barošanas kabeļa šķērsgriezums / LT: Maitinimo kabelio skerspjūvis / PT: Secção do cabo de alimentação / ES: Sección del cable de alimentación / SK: Prierez napájacieho kábla / DK: Forsyningskablets tværsnit / FI: Virtajohdon poikkipinta-ala / NO: Strømkabelens tverrsnitt / SI: Prerez napajalnega kabla / SE: Nätkabelns ledararea / BG: Сечение на захранващия кабел / RU: Сечение кабеля питания

G: GB: Cable type / DE: Kabeltyp / NL: Kabeltype / PL: Typ przewodu / FR: Type de câble / IT: Tipo di cavo / RO: Tip cablu / GR: Τύπος καλωδίου / HR: Vrsta kabela / CZ: Typ kabelu / HU: Kábeltípus / UA: Тип кабелю / EE: Kaabli tüüp / LV: Kabeļa tips / LT: Kabelio tipas / PT: Tipo de cabo / ES: Tipo de cable / SK: Typ kábla / DK: Kabeltype / FI: Kaapelityyppi / NO: Kabeltype / SI: Tip kabla / SE: Kabeltyp / BG: Тип кабел / RU: Тип кабеля

H: GB: Power supply cable connection / DE: Anschluss des Netzkabels / NL: Aansluiting van de voedingskabel / PL: Podłączenie przewodu zasilającego / FR: Raccordement du câble d'alimentation / IT: Collegamento del cavo di alimentazione / RO: Conec-

tarea cablului de alimentare / GR: Σύνδεση καλωδίου τροφοδοσίας / HR: Priključak kabela za napajanje / CZ: Připojení napájecího kabelu / HU: Tápkábel csatlakoztatása / UA: Підключення кабелю живлення / EE: Toitekaabli ühendamine / LV: Barošanas kabeļa pieslēgšana / LT: Maitinimo kabelio prijungimas / PT: Ligação do cabo de alimentação / ES: Conexión del cable de alimentación / SK: Pripojenie napájacieho kábla / DK: Tilslutning af forsyningskabel / FI: Virtajohdon liitäntä / NO: Tilkobling av strømkabel / SI: Priključitev napajalnega kabla / SE: Anslutning av nätkabel / BG: Свързване на захранващия кабел / RU: Подключение кабеля питания

I: GB: Dimensions / DE: Abmessungen / NL: Afmetingen / PL: Wymiary / FR: Dimensions / IT: Dimensioni / RO: Dimensiuni / GR: Διαστάσεις / HR: Dimenzije / CZ: Rozměry / HU: Méretek / UA: Розміри / EE: Mõõtmed / LV: Izmēri / LT: Matmenys / PT: Dimensões / ES: Dimensiones / SK: Rozmery / DK: Mål / FI: Mitat / NO: Mål / SI: Mere / SE: Mått / BG: Размери / RU: Размеры

J: GB: Net weight / DE: Nettogewicht / NL: Nettogewicht / PL: Waga netto / FR: Poids net / IT: Peso netto / RO: Greutate netă / GR: Καθαρό βάρος / HR: Neto težina / CZ: Čistá hmotnost / HU: Nettó tömeg / UA: Вага нетто / EE: Netokaal / LV: Neto svars / LT: Grynasis svoris / PT: Peso líquido / ES: Peso neto / SK: Čistá hmotnosť / DK: Nettovægt / FI: Nettopaino / NO: Nettovekt / SI: Neto teža / SE: Nettovikt / BG: Нетно тегло / RU: Вес нетто

GB: Remark: Technical specification is subjected to change without prior notification.
DE: Anmerkung: Die technische Spezifikation kann ohne vorherige Ankündigung geändert werden.
NL: Opmerking: De technische specificatie zijn onderworpen aan wijzigingen zonder voorafgaande kennisgeving.
PL: Uwaga: Specyfikacja techniczna może zostać zmieniona bez powiadomienia.
FR: Remarque: La spécification technique peut être modifiée sans notification préalable.
IT: Osservazione: Le specifiche tecniche sono soggette a modifiche senza preavviso.
RO: Observație: Specificația tehnică se poate modifica fără notificare prealabilă.
GR: Σημείωση: Οι τεχνικές προδιαγραφές μπορούν να αλλάξουν χωρίς προειδοποίηση.
HR: Napomena: Tehničke specifikacije podložne su promjenama bez prethodne obavijesti.
CZ: Poznámka: Technická specifikace se může změnit bez předchozího upozornění.
HU: Megjegyzés: A műszaki adatok előzetes értesítés nélkül változhatnak.
UA: Зауваження: Технічні характеристики можуть змінюватися без попереднього повідомлення.
EE: Märkus: Tehnilisi andmeid võidakse muuta ilma eelneva teavitamiseta.
LV: Piezīme: Tehniskās specifikācijas var tikt mainītas bez iepriekšēja brīdinājuma.
LT: Pastaba: Techninė specifikacija gali būti keičiama be išankstinio įspėjimo.
PT: Observação: As especificações técnicas estão sujeitas a alterações sem notificação prévia.
ES: Observación: Las especificaciones técnicas están sujetas a cambios sin previo aviso.
SK: Poznámka: Technické špecifikácie podliehajú zmenám bez predchádzajúceho oznámenia.
DK: Bemærkning: Tekniske specifikationer kan ændres uden forudgående varsel.
FI: Huomautus: Teknisiä tietoja voidaan muuttaa ilman ennakkoilmoitusta.
NO: Merknad: Teknisk spesifikasjon kan endres uten forhåndsvarsel.
SI: Opomba: Tehnične specifikacije se lahko spremenijo brez predhodnega obvestila.
SE: Anmärkning: Tekniska specifikationer kan ändras utan föregående meddelande.
BG: Забележка: Техническите спецификации подлежат на промяна без предварително уведомление.
RU: Примечание. Технические характеристики могут быть изменены без предварительного уведомления.

ENGLISH

Dear Customer,

Thank you for purchasing this Hendi appliance. Read this user manual carefully, paying particular attention to the safety regulations outlined below, before installing and using this appliance for the first time.

Safety instructions

- Only use the appliance for the intended purpose it was designed for, as described in this manual.
- The manufacturer is not liable for any damage caused by incorrect operation and improper use.
- **DANGER! RISK OF ELECTRIC SHOCK!** Do not attempt to repair the appliance by yourself. Do not immerse the electrical parts of the appliance in water or other liquids. Never hold the appliance under running water.
- **NEVER USE A DAMAGED APPLIANCE!** Check the electrical connections and cord regularly for any damage. When damaged, disconnect the appliance from the power supply. Any repairs should only be carried out by a supplier or qualified person to avoid danger or injury.
- **WARNING!** When positioning the appliance, route the power cable safely if necessary to avoid unintentional pulling, being damaged, coming into contact with the heating surface, or causing a tripping hazard.
- **WARNING!** As long as the plug is in the socket the appliance is connected to the power supply.
- **WARNING!** ALWAYS switch off the appliance before disconnecting from the power supply, cleaning, maintenance or storage.
- Only connect the appliance to an electrical outlet with the voltage and frequency mentioned on the appliance label.
- Do not touch the plug/electrical connections with wet or damp hands.
- Keep the appliance and electrical plug/connections away from water and other liquids. If the appliance falls into water, remove the power supply connections immediately. Do not use the appliance until it has been checked by a certified technician. Failure to follow these instructions will cause life threatening risks.
- Connect the power supply into an easily accessible electrical outlet so you can disconnect the appliance immediately in case of emergency.
- Make sure the cord does not come in contact with sharp or hot objects and keep it away from open fire. Never pull the power cord to unplug it from the socket, always pull the plug instead.
- Never carry the appliance by its cord.
- Never try to open the housing of the appliance yourself.
- Do not insert objects into the housing of the appliance.
- Never leave the appliance unattended during use.
- This appliance should be operated by trained personnel in kitchen of the restaurant, canteens or bar staff, etc.
- This appliance should not be operated by persons with reduced physical, sensory or mental capabilities, or persons that have a lack of experience and knowledge.
- This appliance should, under any circumstances, not be used by children.
- Keep the appliance and its electrical connections out of reach of children.
- Never use accessories or any extra devices other than those supplied with the appliance or recommended by the manufacturer. Failure to do so could pose a safety risk to the user and could damage the appliance. Only use original parts and accessories.
- Do not operate this appliance by means of an external timer or remote-control system.
- Do not place the appliance on a heating object (gasoline, electric, charcoal cooker, etc.).
- Do not cover the appliance in operation.
- Do not place any objects on top of the appliance.
- Do not use the appliance near any open flames, explosive or flammable materials. Always operate the appliance on a horizontal, stable, clean, heat-resistant and dry surface.
- The appliance is not suitable for installation in an area where a water jet could be used.
- Leave a space of at least 20 cm around the appliance for ventilation during use.
- **WARNING!** Keep all ventilation openings on the appliance free from obstruction.

Special safety instructions

- The hood is intended exclusively for use with compatible professional ovens. Do not use it as a general-purpose extraction system.
- Do not install the appliance near a fryer.
- Walls, partitions, kitchen units and other surfaces located near the appliance should be made of non-flammable materials. Otherwise, they must be protected with suitable non-flammable thermal insulation in accordance with the applicable fire-safety regulations.
- Where two ovens are installed one above the other, use only the stacking kit specified by the manufacturer. Do not stack the ovens without the appropriate stacking kit.

Intended use

- This appliance is intended to be used for commercial applications, for example in kitchens of restaurants, canteens, hospital and in commercial enterprises such as bakeries, butcheries, etc., but not for continuous mass production of food.
- The appliance is designed for extracting and condesing the smoke and steam discharged through the oven exhaust duct, as well as the smoke and steam released when the oven door is opened. Any other use may lead to damage to the appliance or personal injury.
- Operating the appliance for any other purpose shall be deemed a misuse of the device. The user shall be solely liable for improper use of the device.

Grounding installation

This appliance is classified as **protection class I** and must be connected to a protective ground. Grounding reduces the risk of electric shock by providing an escape wire for the electric current.

This appliance is fitted with a power cord with grounding plug or electrical connections with grounding wire. The connections must be properly installed and grounded.

Electrical connection

219829, 219843, 219867 (fig. 13 on page 7)

M - power supply terminal board
MA - terminal board accessories
R - resistor
MR - extraction motor
SMI - micro power board
E - water solenoid valve
S1 - probe PT100

219836, 219850, 219874 (fig. 12 on page 6)

M - power supply terminal board
M1 - oven connection terminal board
M2 - oven connection terminal board
R - resistor
V - extraction motor
A - power supply unit
CE - micro power board
E - water solenoid valve
S - probe PT100

Preparation before use

- Remove all protective packaging and wrapping.
- Check that the device is in good condition and with all accessories. In case of incomplete or damaged delivery, please contact the supplier immediately. In this case, do not use the device.
- Clean the accessories and the appliance before use (See ==> Cleaning & Maintenance).
- Make sure the appliance is completely dry.
- Place the appliance on a horizontal, stable and heat resistant surface that is safe against water splashes.
- Keep the packaging if you intend to store your appliance in the future.
- Keep the user manual for future reference.

NOTE! Due to manufacturing residues, the appliance may emit a light odor during the first few uses. This is normal and does not indicate any defect or hazard. Make sure the appliance is well ventilated.

Installation

- Installation, electrical connection and maintenance must only be carried out by qualified personnel and in accordance with the applicable regulations.
- Before starting any installation work, disconnect the oven and the hood from the power supply.
- Remove the protective film from all stainless-steel surfaces. Do not leave adhesive residue on the appliance.
- Wear suitable protective gloves when handling the and installing the hood. Handle the glass components carefully to prevent them from being damaged or broken.

Positioning

- Position the appliance so that its rear section remains accessible for the eletrical, water and drain connections and for future maintenance.
- After installation, smoke and steam discharged from the hood must be properly conveyed outside.

Preparing the oven

- Open the oven door.
- Remove the two self-tapping screws from the front section of the cooking chamber. Retain the screws, as they will be used to secure the front of the hood.
- Remove the four self-tapping screws from the rear upper section of the oven. Retain the screws, as they will be used to secure the rear of the hood.
- Remove the left side panel of the oven by unscrewing the securing screws.
- Using a suitable too, open the prepared hole in the base of the oven (fig. 1, 1A).
- Install cable gland, supplied with the hood, in the prepared hole (fig. 2, 2A).

Preparing the hood (fig. 3 on page 4)

- Remove all supplied components and packaging from inside the hood.
- Remove the 4 self-tapping screws installed in the upper section of the hood.
- Position the supplied exhaust duct on the hood.
- Secure the exhaust duct using the 4 previously removed screws.

Mounting the hood on the oven (fig. 4, 4A on page 4) (219829, 219843, 219867)

- Carefully position the hood on top of the oven.
- Secure the front of the hood to the front of the oven using the 2 self-tapping screws previously removed from the cooking chamber.
- Route the hood's four-wire connection table through cable gland A installed in the oven.
- Route the cable towards connection terminal board D inside the oven.
- Connect the four coloured conductors of the hood cable to the four screw terminals of the oven terminal board.
- Observe the conductor colours strictly. Each conductor must be connected to the terminal containing a conductor of the same colour.
- Make sure that the cable does not obstruct the removal or refitting of the oven's side or rear panels.
- Tighten the cable-grand ring nut.
- Refit the oven side panel using the previously removed screws.

WARNING! The connection must be made strictly according to the colours of the four conductors. Incorrect connection may damage the hood or the oven.

Connecting the steam exhaust (fig. 5, 5A on page 4) (219829, 219843, 219867)

- Fit the supplied rubber pipe between the oven's smoke and steam outlet and the hood's smoke and steam inlet.
- Secure the rubber pipe using the two supplied metal clamps.
- Make sure that the pipe is correctly seated and is not crushed, twisted or obstructed.
- Secure the rear of the hood to the rear of the oven using the four self-tapping screws previously removed from the oven.

Water connection (fig. 11 on page 6) (219829, 219843, 219867)

- Connect the drain outlet at the rear of the hood to a drain pipe with an internal diameter of 30 mm.
- The drain pipe may be rigid or flexible.
- Do not create sharp bends or elbows along the drain path.

- Route the pipe to an open or trapped drain.
- The hood drain pipe must not be in direct contact with the drainage point.

Mounting the hood on one oven (fig. 4, 4A on page 4) (219836, 219850, 219874)

- Carefully position the hood on top of the oven.
- Secure the front of the hood using the two self-tapping screws previously removed from the oven.
- Route the cable to the two-pole connection terminal board through the cable gland installed in the oven.
- Route the cable to the two-pole connection terminal board inside the oven.
- Connect the conductors as follows: brown conductor - terminal L; blue conductor - terminal N.
- Make sure that the cable does not obstruct the removal or refitting of the oven panels.
- Tighten the cable-gland ring nut.
- Refit the oven side panel.

Connecting the steam exhaust (fig. 5, 5A on page 4) (219836, 219850, 219874)

- Connect the oven's smoke and steam outlet to the hood inlet using the supplied rubber pipe.
- Secure the pipe using the two supplied metal clamps.
- Make sure that the pipe is correctly installed and is not crushed, twisted or obstructed.
- Secure the rear of the hood to the oven using the four previously removed self-tapping screws.

Installation on two stacked ovens (fig. 6-10)

(219836, 219850, 219874)

- This procedure applies only when the hood is installed with two compatible ovens positioned one above the other.
- Stack the ovens using the appropriate manufacturer-approved stacking kit.
- Follow the seperate installation instructions supplied with the stacking kit.
- **WARNING!** Do not place one oven on top of another without the appropriate stacking kit.

Preparing the hood for two ovens

- Using a suitable tool, open the prepared hole in the fixed rear section of the hood.
- Install the second supplied cable gland in this hole.
- Route the supplied two-pole cable through the second cable gland towards the second two-pole terminal board inside the hood.
- Connect the conductors as follows: brown conductor - terminal L; blue conductor - terminal N (fig. 7, 8).
- To facilitate the connection, place the hood on a stable surface with the motor facing upwards.
- After completing the connection, tighten the cable-gland ring nut.

Mounting the hood

- Position the prepared hood on the upper oven.
- Secure the hood to the upper oven using the apropriate screws.
- Ensure that the hood and both ovens are stable and correctly aligned.

Connecting the steam exhaust of both ovens (fig. 9-10 on page 5)

- Install the supplied H-shaped steel adapter between the steam outlet of the upper oven and the steam inlet of the hood.
- Connect the adapter to the hood and the upper oven using the two supplied rubber pipes.
- Connect the steam outlet of the lower oven to the adapter using the additional rubber pipe.
- Adjust the length of the lower rubber pipe to suit the configuration of the stacked ovens.
- Secure all connections using the six supplied metal clamps.
- Make sure that none of the pipes are crushed, twisted or obstructed.
- Secure the rear of the hood to the rear of the upper oven.
- The H-shaped adapter, rubber pipes and metal clamps are supplied as part of the stacking kit.

Connecting the hood to both ovens

- Route the first two-pole hood cable through the cable gland installed in the upper oven.
- Connect it to the two-pole terminal board of the upper oven.
- Route the second two-pole cable through the cable gland installed in the lower oven.
- Connect it to the two-pole terminal board of the lower oven.
- For both connections: connect the brown conductor to terminal L; connect the blue conductor to terminal N.
- Adjust the cable lengths to the oven configuration.
- Ensure that neither cable obstructs the removal or refitting of the oven panels.
- Tighten both cable-gland ring nuts.

Operating instructions

- The hood is activated automatically when the connected oven is switched on. The hood operates fully automatically.
- During the cooking cycle, the extraction motor operates at low speed to extract the smoke and steam discharged through the oven exhaust duct.
- When the oven door is opened, the extraction motor switches to high speed to quickly remove any smoke or steam released from the cooking chamber.
- If no new cooking cycle is started after the end of the previous cycle, the hood switches off automatically after 5 minutes.
- Steam detected in the oven exhaust duct automatically activates the condensation system.

Cleaning & maintenance

- **ATTENTION!** Always disconnect the appliance from the power supply and cool down before storage, cleaning & maintenance.
- Do not use water jet or steam cleaner for cleaning and do not push the appliance under the water as the parts will get wet and electric shock might be resulted.
- If the appliance is not kept in a good state of cleanliness, this can adversely affect the life of the appliance and result in a dangerous situation.
- Food residues should be regularly cleaned and removed from the appliance. If the appliance is not cleaned properly, it will reduce its lifespan and may result in a dangerous condition during use.

Cleaning

- Clean the cooled exterior surface with a cloth or sponge slightly dampened with a mild soap solution.
- For reasons of hygiene, the appliance should be cleaned before and after use.
- Avoid water contacting the electrical components.
- Never immerse the appliance in water or other liquids.
- Never use aggressive cleaning agents, abrasive sponges, or cleaning agents containing chlorine. Do not use steel wool, metallic utensils, or any sharp or pointed objects for cleaning. Do not use petrol or solvents!
- No parts are dishwasher safe.

Cleaning the filter

- Regular cleaning the mechanical extraction filter is essential to ensure long service life and proper operation of the appliance.
- The filter is secured with 4 snap clips. To remove it, pull firmly on both sides. To reinstall the filter, position the 4 clips correctly and press both sides until the filter locks completely into place.

Maintenance

- Check the operation of the appliance regularly to prevent serious accidents.
- If you see that the appliance is not working properly or that there is a problem, stop using it, switch it off and contact the supplier.
- All maintenance, installation and repair work must be carried out by specialised and authorised technicians, or recommended by the manufacturer.

Transportation and Storage

- Before storage, always make sure that the appliance has been disconnected from the power supply and completely cooled down.
- Store the appliance in a cool, clean and dry place.
- Never place heavy objects on the appliance as this could damage it.
- Do not move the appliance while it is under operation. Disconnect the appliance from power supply when moving and hold it at the bottom.

Troubleshooting

If the appliance does not function properly, please check the below table for the solution. If you are still unable to solve the problem, please contact the supplier/service provider.

Problems	Possible cause	Possible solution
Hood does not start with oven.	No power / Power interruption.	Check the power supply.
Reduced extraction performance.	Dirty filter.	Clean mechanical filter and reinstall it correctly.
Poor air discharge.	Blocked air outlet.	Clear the outlet and exhaust path.
Weak smoke/steam extraction (with door open).	Faulty operation or blocked filter/path.	Check power, clean the filter, unblock the outlet. Ensure the high speed activates when door opens.
No water drainage.	Wrong/blocked drain or improper routing.	Check the drain, remove blockages, avoid bends and twists.

Warranty

Any defect affecting the functionality of the appliance which becomes apparent within one year after purchase will be repaired by free repair or replacement provided the appliance has been used and maintained in accordance with the instructions and has not been abused or misused in any way. Your statutory rights are not affected. If the appliance is claimed under warranty, state where and when it was purchased and include proof of purchase (e.g. receipt).
In line with our policy of continuous product development we reserve the right to change the product, packaging and documentation specifications without notice.

Discarding & Environment



When decommissioning the appliance, the product must not be disposed of with other household waste. Instead, it is your responsibility to dispose to your waste equipment by handing it over to a designated collection point. Failure to follow this rule may be penalized in accordance with applicable regulations on waste disposal. The separate collection and recycling of your waste equipment at the time of disposal will help conserve natural resources and ensure that it is recycled in a manner that protects human health and the environment.
For more information about where you can drop off your waste for recycling, please contact your local waste collection company. The manufacturers and importers do not take responsibility for recycling, treatment and ecological disposal, either directly or through a public system.

DEUTSCH

Sehr geehrter Kunde,
Vielen Dank, dass Sie dieses Hendi Gerät gekauft haben. Lesen Sie dieses Benutzerhandbuch sorgfältig durch und achten Sie dabei besonders auf die unten aufgeführten Sicherheitsvorschriften, bevor Sie dieses Gerät zum ersten Mal installieren und verwenden.

Sicherheitshinweise

- Verwenden Sie das Gerät nur für den vorgesehenen Zweck, wie in diesem Handbuch beschrieben.
- Der Hersteller haftet nicht für Schäden, die durch unsachgemäßen Betrieb und unsachgemäßen Gebrauch verursacht werden.
- **GEFAHR! STROMSCHLAGGEFAHR!** Versuchen Sie nicht, das Gerät selbst zu reparieren. Tauchen Sie die elektrischen Teile des Geräts nicht in Wasser oder andere Flüssigkeiten. Halten Sie das Gerät niemals unter fließendem Wasser.
- **VERWENDEN SIE NIEMALS EIN BESCHÄDIGTES GERÄT!** Überprüfen Sie die elektrischen Anschlüsse und das Kabel regelmäßig auf Schäden. Wenn das Gerät beschädigt ist, trennen Sie es von der Stromversorgung. Alle Reparaturen sollten nur von einem Lieferanten oder einer qualifizierten Person durchgeführt werden, um Gefahren oder Verletzungen zu vermeiden.
- **WARNUNG!** Verlegen Sie das Netzkabel bei der Positionierung des Geräts bei Bedarf sicher, um unbeabsichtigtes Ziehen, Beschädigungen, Kontakt mit der Heizfläche oder Stol-

pergefahr zu vermeiden.
- **WARNUNG!** Solange sich der Stecker in der Steckdose befindet, ist das Gerät an die Stromversorgung angeschlossen.
- **WARNUNG!** Schalten Sie das Gerät STETS aus, bevor Sie es von der Stromversorgung trennen, reinigen, warten oder lagern.
- Schließen Sie das Gerät nur mit der auf dem Geräteetikett angegebenen Spannung und Frequenz an eine Steckdose an.
- Die Stecker-/Elektroanschlüsse nicht mit nassen oder feuchten Händen berühren.
- Halten Sie das Gerät und die elektrischen Stecker/Anschlüsse von Wasser und anderen Flüssigkeiten fern. Wenn das Gerät in Wasser fällt, entfernen Sie sofort die Netzanschlüsse. Verwenden Sie das Gerät erst, wenn es von einem zertifizierten Techniker überprüft wurde. Die Nichtbeachtung dieser Anweisungen führt zu lebensbedrohlichen Risiken.
- Schließen Sie das Netzteil an eine leicht zugängliche Steckdose an, damit Sie das Gerät im Notfall sofort trennen können.
- Stellen Sie sicher, dass das Kabel nicht mit scharfen oder heißen Gegenständen in Kontakt kommt und halten Sie es von offenen Bränden fern. Ziehen Sie niemals das Netzkabel, um es aus der Steckdose zu ziehen, sondern ziehen Sie immer den Stecker.
- Tragen Sie das Gerät niemals am Kabel.
- Versuchen Sie niemals, das Gehäuse des Geräts selbst zu öffnen.
- Führen Sie keine Gegenstände in das Gehäuse des Geräts ein.
- Lassen Sie das Gerät während des Betriebs niemals unbeaufsichtigt.
- Dieses Gerät sollte von geschultem Personal in der Küche des Restaurants, Kantinen oder Barpersonal usw. bedient werden.
- Dieses Gerät darf nicht von Personen mit eingeschränkten physischen, sensorischen oder geistigen Fähigkeiten oder Personen mit mangelnder Erfahrung und Kenntnis betrieben werden.
- Dieses Gerät darf unter keinen Umständen von Kindern verwendet werden.
- Bewahren Sie das Gerät und seine elektrischen Anschlüsse für Kinder unzugänglich auf.
- Verwenden Sie niemals anderes Zubehör oder andere Geräte als das mit dem Gerät gelieferte oder vom Hersteller empfohlene. Andernfalls könnte ein Sicherheitsrisiko für den Benutzer bestehen und das Gerät beschädigt werden. Verwenden Sie nur Originalteile und Zubehör.
- Betreiben Sie dieses Gerät nicht mit einem externen Timer oder einer Fernbedienung.
- Stellen Sie das Gerät nicht auf ein Heizobjekt (Benzin, Elektro, Holzkohle usw.).
- Decken Sie das Gerät nicht im Betrieb ab.
- Stellen Sie keine Gegenstände auf das Gerät.
- Verwenden Sie das Gerät nicht in der Nähe von offenen Flammen, explosiven oder brennbaren Materialien. Betreiben Sie das Gerät immer auf einer horizontalen, stabilen, sauberen, hitzebeständigen und trockenen Oberfläche.
- Das Gerät ist nicht für die Installation in einem Bereich geeignet, in dem ein Wasserstrahl verwendet werden könnte.
- Lassen Sie während des Gebrauchs mindestens 20 cm um das Gerät herum Platz für die Belüftung.
- **WARNUNG!** Halten Sie alle Lüftungsöffnungen am Gerät frei von Hindernissen.

Besondere Sicherheitshinweise

- Die Dunstabzugshaube ist ausschließlich für die Verwendung mit kompatiblen professionellen Öfen vorgesehen. Verwenden Sie es nicht als universelles Extraktionssystem.
- Installieren Sie das Gerät nicht in der Nähe einer Fritteuse.
- Wände, Trennwände, Küchenschränke und andere Oberflächen in der Nähe des Geräts sollten aus nicht brennbaren Materialien bestehen. Andernfalls müssen sie gemäß den geltenden Brandschutzvorschriften mit geeigneter, nicht brennbarer Wärmedämmung geschützt werden.
- Wenn zwei Öfen übereinander eingebaut werden, verwenden Sie nur das vom Hersteller angegebene Stapelkit. Stellen Sie die Öfen nicht ohne das entsprechende Stapelkit übereinander.

Vorgesehene Verwendung

- Dieses Gerät ist für den Einsatz in gewerblichen Anwendungen vorgesehen, zum Beispiel in Küchen von Restaurants, Kantinen, Krankenhäusern und in kommerziellen Betrieben wie Bäckereien, Metzgereien usw., jedoch nicht für die kontinuierliche Massenproduktion von Lebensmitteln.
- Das Gerät ist zum Absaugen und Kondensieren des Rauchs und Dampfes ausgelegt, der durch das Ofenabzugsrohr abgegeben wird, sowie des Rauchs und Dampfes, der freigesetzt wird, wenn die Ofentür geöffnet wird. Jegliche andere Verwendung kann zur Beschädigung des Geräts oder zu Personenschäden führen.
- Der Betrieb des Geräts zu einem anderen Zweck gilt als Missbrauch des Geräts. Der Benutzer haftet allein für unsachgemäße Verwendung des Geräts.

Erdungsinstallation

Dieses Gerät ist als **Schutzklasse I** klassifiziert und muss an einen Schutzleiter angeschlossen werden. Die Erdung verringert das Risiko eines elektrischen Schlags, indem sie einen Ableitdraht für den elektrischen Strom bereitstellt.
Dieses Gerät ist mit einem Netzkabel mit Erdungsstecker oder elektrischen Anschlüssen mit Erdungskabel ausgestattet. Die Anschlüsse müssen ordnungsgemäß installiert und geerdet sein.

Elektrischer Anschluss

219829, 219843, 219867 (Abb. 13 auf Seite 7)
M - Stromversorgungs-Anschlussplatte
MA - Anschlussplattzubehör
R - Widerstand
MR - Absaugmotor
SMI - Mikro-Stromplatine
E - Wasser-Magnetventil
S1 - Fühler PT100

219836, 219850, 219874 (Abb. 12 auf Seite 6)
M - Stromversorgungs-Anschlussplatte
M1 - Ofenanschlussklemmenleiste
M2 - Ofenanschlussklemmenleiste
R - Widerstand
V - Entlüftungsmotor
A - Stromversorgungseinheit
CE - Mikro-Stromplatine
E - Wasser-Magnetventil
S - Sonde PT100

Vorbereitung vor Gebrauch

- Entfernen Sie alle Schutzverpackungen und Umhüllungen.
- Überprüfen Sie, ob das Gerät in gutem Zustand ist und alle Zubehörteile vorhanden sind. Im Falle einer unvollständigen oder beschädigten Lieferung kontaktieren Sie bitte sofort den Lieferanten. In diesem Fall verwenden Sie das Gerät nicht.
- Reinigen Sie das Zubehör und das Gerät vor dem Gebrauch (Siehe ==> Reinigung & Wartung).
- Stellen Sie sicher, dass das Gerät vollständig trocken ist.
- Platzieren Sie das Gerät auf einer horizontalen, stabilen und hitzebeständigen Oberfläche, die gegen Wasserspritzer geschützt ist.
- Bewahren Sie die Verpackung auf, wenn Sie beabsichtigen, Ihr Gerät in der Zukunft zu lagern.
- Bewahren Sie das Benutzerhandbuch für zukünftige Bezugnahme auf.

HINWEIS! Aufgrund von Fertigungsrückständen kann das Gerät während der ersten Anwendungen einen leichten Geruch abgeben. Dies ist normal und weist nicht auf einen Defekt oder eine Gefahr hin. Stellen Sie sicher, dass das Gerät gut belüftet ist.

Installation

- Die Installation, der elektrische Anschluss und die Wartung dürfen nur von qualifiziertem Personal und in Übereinstimmung mit den geltenden Vorschriften durchgeführt werden.
- Trennen Sie vor Beginn der Installationsarbeiten den Backofen und die Dunstabzugshaube von der Stromversorgung.
- Entfernen Sie die Schutzfolie von allen Edelstahloberflächen. Hinterlassen Sie keinen Kleberückstand auf dem Gerät.
- Tragen Sie geeignete Schutzhandschuhe beim Handhaben und Installieren der Haube. Gehen Sie vorsichtig mit den Glaskomponenten um, um zu verhindern, dass sie beschädigt oder zerbrochen werden.

Positionierung

- Positionieren Sie das Gerät so, dass sein hinterer Bereich für die elektrischen, Wasser- und Abflussanschlüsse sowie für zukünftige Wartungsarbeiten zugänglich bleibt.
- Nach der Installation müssen Rauch und Dampf, die aus der Haube austreten, ordnungsgemäß nach außen geleitet werden.

Den Ofen vorbereiten

- Öffnen Sie die Ofentür.
- Entfernen Sie die zwei selbstschneidenden Schrauben aus dem vorderen Bereich der Kochkammer. Bewahren Sie die Schrauben auf, da sie verwendet werden, um die Vorderseite der Haube zu befestigen.
- Entfernen Sie die vier selbstschneidenden Schrauben aus dem hinteren oberen Abschnitt des Ofens. Bewahren Sie die Schrauben auf, da sie verwendet werden, um das hintere Ende der Haube zu befestigen.
- Entfernen Sie die linke Seitenwand des Ofens, indem Sie die Befestigungsschrauben herausdrehen.
- Verwenden Sie ein geeignetes Werkzeug, um das vorbereitete Loch im Boden des Ofens zu öffnen (Abb. 1, 1A).
- Installieren Sie die mit der Haube gelieferte Kabelverschraubung in das vorbereitete Loch (Abb. 2, 2A).

Vorbereitung der Dunstabzugshaube (Abb. 3 auf Seite 4)

- Entfernen Sie alle mitgelieferten Komponenten und Verpackungen aus dem Inneren der Dunstabzugshaube.
- Entfernen Sie die 4 selbstschneidenden Schrauben, die im oberen Teil der Dunstabzugshaube installiert sind.
- Positionieren Sie den mitgelieferten Abluftkanal auf der Haube.
- Befestigen Sie den Abluftkanal mit den 4 zuvor entfernten Schrauben.

Montieren der Haube auf dem Ofen (Abb. 4, 4A auf Seite 4) (219829, 219843, 219867)

- Positionieren Sie die Haube vorsichtig auf dem Ofen.
- Befestigen Sie die Vorderseite der Haube mit den 2 selbstschneidenden Schrauben, die zuvor aus dem Garraum entfernt wurden, an der Vorderseite des Ofens.
- Führen Sie die Vierdraht-Verbindungstabelle der Haube durch die in das Ofen installierte Kabelverschraubung A.
- Führen Sie das Kabel zur Anschlussklemme D im Inneren des Ofens.
- Verbinden Sie die vier farbigen Leiter des Haubenkabels mit den vier Schraubklemmen des Ofen-Anschlussbretts.
- Beachten Sie die Farben der Leiter strikt. Jeder Leiter muss mit der Klemme verbunden werden, die einen Leiter derselben Farbe enthält.
- Stellen Sie sicher, dass das Kabel das Entfernen oder Wiedereinsetzen der Seiten- oder Rückwände des Ofens nicht behindert.
- Ziehen Sie die Kabel-Großmutter-Ringmutter fest.
- Bringen Sie die Seitenwand des Ofens mit den zuvor entfernten Schrauben wieder an.

WARNUNG! Die Verbindung muss streng gemäß den Farben der vier Leiter erfolgen. Unsachgemäße Verbindung kann die Dunstabzugshaube oder den Ofen beschädigen.

Anschluss des Dampfabzugs (Abb. 5, 5A auf Seite 4) (219829, 219843, 219867)

- Setzen Sie das mitgelieferte Gummirohr zwischen den Rauch- und Dampfauslass des Ofens und den Rauch- und Dampfeinlass der Haube.
- Befestigen Sie das Gummirohr mit den zwei mitgelieferten Metallklammern.
- Stellen Sie sicher, dass das Rohr korrekt sitzt und nicht gequetscht, verdreht oder blockiert ist.
- Befestigen Sie die Rückseite der Haube mit den vier zuvor vom Ofen entfernten selbstschneidenden Schrauben an der Rückseite des Ofens.

Wasseranschluss (Abb. 11 auf Seite 6) (219829, 219843, 219867)

- Verbinden Sie den Ablass am hinteren Teil der Haube mit einem Abflussrohr mit einem Innendurchmesser von 30 mm.
- Das Abflussrohr kann starr oder flexibel sein.
- Erzeugen Sie keine scharfen Biegungen oder Winkel entlang des Abflussweges.
- Führen Sie das Rohr zu einem offenen oder gesperrten Abfluss.
- Das Haubenabflussrohr darf nicht in direktem Kontakt mit dem Abflusspunkt stehen.

Montage der Haube auf einem Ofen (Abb. 4, 4A auf Seite 4) (219836, 219850, 219874)

- Positionieren Sie die Haube sorgfältig auf dem Ofen.
- Befestigen Sie die Vorderseite der Haube mit den zwei zuvor aus dem Ofen entfernten selbstschneidenden Schrauben.

- Führen Sie das Kabel durch die im Ofen installierte Kabelverschraubung zur zweipoligen Anschlussklemme.
- Führen Sie das Kabel zum zweipoligen Anschlussklemmenbrett im Inneren des Ofens.
- Schließen Sie die Leiter wie folgt an: brauner Leiter - Klemme L; blauer Leiter - Klemme N.
- Stellen Sie sicher, dass das Kabel das Entfernen oder Wiedereinsetzen der Ofenverkleidungen nicht behindert.
- Ziehen Sie die Kabelverschraubungsmutter fest.
- Montieren Sie die Ofenseitenwand wieder.

Anschluss des Dampfabzugs (Abb. 5, 5A auf Seite 4) (219836, 219850, 219874)

- Verbinden Sie den Rauch- und Dampfauslass des Ofens mit dem Haubenanschluss unter Verwendung des mitgelieferten Gummischlauchs.
- Sichern Sie das Rohr mit den zwei mitgelieferten Metallklammern.
- Stellen Sie sicher, dass das Rohr korrekt installiert ist und nicht zerquetscht, verdreht oder blockiert ist.
- Befestigen Sie das hintere Teil der Haube mit den zuvor entfernten vier selbstschneidenden Schrauben am Ofen.

Installation von zwei gestapelten Öfen (Abb. 6-10)

(219836, 219850, 219874)

- Diese Vorgehensweise gilt nur, wenn die Haube mit zwei kompatiblen Öfen installiert wird, die übereinander positioniert sind.
- Stapeln Sie die Öfen mit dem geeigneten, vom Hersteller zugelassenen Stapelkit.
- Befolgen Sie die beiliegenden Installationsanweisungen für das Stapelkit.
- **WARNUNG!** Stellen Sie keinen Ofen ohne das geeignete Stapelkit auf einen anderen.

Vorbereitung der Haube für zwei Öfen

- Öffnen Sie mit einem geeigneten Werkzeug das vorbereitete Loch im festen hinteren Teil der Haube.
- Installieren Sie die zweite gelieferte Kabelverschraubung in diesem Loch.
- Führen Sie das mitgelieferte Zweipol-Kabel durch die zweite Kabelverschraubung zum zweiten Zweipol-Klemmbrett im Inneren der Haube.
- Schließen Sie die Leiter wie folgt an: brauner Leiter - Klemme L; blauer Leiter - Klemme N (Abb. 7, 8).
- Um die Verbindung zu erleichtern, platzieren Sie die Haube auf einer stabilen Oberfläche mit dem Motor nach oben gerichtet.
- Nach dem Herstellen der Verbindung ziehen Sie die Verschraubung der Kabelverschraubung fest.

Montage der Haube

- Positionieren Sie die vorbereitete Haube auf dem oberen Ofen.
- Befestigen Sie die Haube mit den entsprechenden Schrauben am oberen Ofen.
- Stellen Sie sicher, dass die Haube und beide Öfen stabil und korrekt ausgerichtet sind.

Anschließen des Dampfabzugs beider Öfen (Abb. 9-10 auf Seite 5)

- Installieren Sie den mitgelieferten H-förmigen Stahladapter zwischen dem Dampfauslass des oberen Ofens und dem Dampfeinlass der Haube.
- Verbinden Sie den Adapter mit der Haube und dem oberen Ofen mittels der zwei mitgelieferten Gummischläuche.
- Verbinden Sie den Dampfauslass des unteren Ofens mit dem Adapter unter Verwendung des zusätzlichen Gummischlauches.
- Passen Sie die Länge des unteren Gummirohrs an die Konfiguration der gestapelten Öfen an.
- Sichern Sie alle Verbindungen mit den sechs mitgelieferten Metallklemmen.
- Stellen Sie sicher, dass keines der Rohre gequetscht, verdreht oder blockiert ist.
- Befestigen Sie die Rückseite der Haube an der Rückseite des oberen Ofens.
- Der H-förmige Adapter, die Gummischläuche und die Metallklammern werden als Teil des Stapelkits geliefert.

Anschluss der Haube an beide Öfen

- Führen Sie das erste zweiadrige Haubenkabel durch die im oberen Ofen installierte Kabelverschraubung.
- Schließen Sie es an die zweiadrige Anschlussklemme des oberen Ofens an.
- Führen Sie das zweite zweiadrige Kabel durch die im unteren Ofen installierte Kabelverschraubung.
- Schließen Sie es an die zweipolige Anschlussplatte des unteren Ofens an.
- Für beide Verbindungen: Schließen Sie den braunen Leiter an Anschluss L an; schließen Sie den blauen Leiter an Anschluss N an.
- Passen Sie die Kabellängen an die Ofenkonfiguration an.
- Stellen Sie sicher, dass kein Kabel das Entfernen oder Anbringen der Ofenpaneele behindert.
- Ziehen Sie beide Kabelverschraubungs-Ringmuttern fest.

Betriebsanleitung

- Die Dunstabzugshaube wird automatisch aktiviert, wenn der angeschlossene Ofen eingeschaltet wird. Die Dunstabzugshaube arbeitet vollautomatisch.
- Während des Kochzyklus läuft der Abluftmotor mit niedriger Geschwindigkeit, um den Rauch und Dampf, der durch den Ofenabzug abgeführt wird, abzusaugen.
- Wenn die Ofentür geöffnet wird, schaltet der Abluftmotor auf hohe Geschwindigkeit, um schnell jeglichen Rauch oder Dampf aus dem Garraum zu entfernen.
- Wenn nach dem Ende des vorherigen Zyklus kein neuer Garzyklus gestartet wird, schaltet sich die Haube nach 5 Minuten automatisch ab.
- Dampf im Abluftkanal des Ofens aktiviert automatisch das Kondensationssystem.

Reinigung & Wartung

- **ACHTUNG!** Trennen Sie das Gerät immer von der Stromversorgung und lassen Sie es abkühlen, bevor Sie es lagern, reinigen & warten.
- Verwenden Sie keinen Wasserstrahl oder Dampfreiniger zur Reinigung und tauchen Sie das Gerät nicht ins Wasser, da die Teile nass werden und es zu einem elektrischen Schlag

kommen kann.
- Wenn das Gerät nicht in einem guten Reinigungszustand gehalten wird, kann dies die Lebensdauer des Geräts beeinträchtigen und zu einer gefährlichen Situation führen.
- Lebensmittelrückstände sollten regelmäßig gereinigt und vom Gerät entfernt werden. Wenn das Gerät nicht ordnungsgemäß gereinigt wird, verringert sich seine Lebensdauer und es kann zu einer gefährlichen Situation während der Nutzung kommen.

Reinigung
- Reinigen Sie die abgekühlte Außenfläche mit einem mit einer milden Seifenlösung leicht angefeuchteten Tuch oder Schwamm.
- Aus hygienischen Gründen sollte das Gerät vor und nach der Benutzung gereinigt werden.
- Vermeiden Sie, dass Wasser mit den elektrischen Komponenten in Kontakt kommt.
- Tauchen Sie das Gerät niemals in Wasser oder andere Flüssigkeiten.
- Verwenden Sie niemals aggressive Reinigungsmittel, Scheuerschwämme oder Reinigungsmittel, die Chlor enthalten. Verwenden Sie keine Stahlwolle, metallische Utensilien oder scharfe oder spitze Gegenstände zum Reinigen. Verwenden Sie kein Benzin oder Lösungsmittel!
- Keine Teile sind spülmaschinenfest.

Reinigung des Filters
- Eine regelmäßige Reinigung des mechanischen Abzugsfilters ist entscheidend, um eine lange Lebensdauer und einen ordnungsgemäßen Betrieb des Geräts zu gewährleisten.
- Der Filter ist mit 4 Schnappverschlüssen gesichert. Zum Entfernen ziehen Sie kräftig auf beiden Seiten. Um den Filter wieder einzubauen, positionieren Sie die 4 Verschlüsse korrekt und drücken Sie beide Seiten, bis der Filter vollständig einrastet.

Wartung
- Überprüfen Sie regelmäßig den Betrieb des Geräts, um ernsthafte Unfälle zu vermeiden.
- Wenn Sie feststellen, dass das Gerät nicht ordnungsgemäß funktioniert oder ein Problem vorliegt, stellen Sie die Nutzung ein, schalten Sie es aus und kontaktieren Sie den Lieferanten.
- Alle Wartungs-, Installations- und Reparaturarbeiten müssen von spezialisierten und autorisierten Technikern durchgeführt werden oder vom Hersteller empfohlen werden.

Transport und Lagerung
- Vor der Lagerung stets sicherstellen, dass das Gerät vom Stromnetz getrennt und vollständig abgekühlt ist.
- Lagern Sie das Gerät an einem kühlen, sauberen und trockenen Ort.
- Stellen Sie niemals schwere Gegenstände auf das Gerät, da es dadurch beschädigt werden könnte.
- Bewegen Sie das Gerät nicht, während es in Betrieb ist. Trennen Sie das Gerät von der Stromversorgung, wenn Sie es bewegen, und halten Sie es unten fest.

Fehlerbehebung

Wenn das Gerät nicht richtig funktioniert, überprüfen Sie bitte die folgende Tabelle für die Lösung. Wenn Sie das Problem immer noch nicht lösen können, wenden Sie sich bitte an den Lieferanten/Dienstleister.

Probleme	Mögliche Ursache	Mögliche Lösung
Die Dunstabzugshaube startet nicht mit dem Ofen.	Kein Strom / Stromunterbrechung.	Überprüfen Sie die Stromversorgung.
Verringerte Absaugleistung.	Verschmutzter Filter.	Reinigen Sie den mechanischen Filter und installieren Sie ihn korrekt wieder ein.
Schlechter Luftaustritt.	Blockierter Luftauslass.	Befreien Sie den Auslass und den Abluftweg.
Schwache Rauch-/Dampfabsaugung (bei geöffneter Tür).	Fehlfunktion oder blockierter Filter-/Pfad.	Überprüfen Sie die Stromversorgung, reinigen Sie den Filter, beseitigen Sie die Verstopfung am Auslass. Stellen Sie sicher, dass die hohe Geschwindigkeit aktiviert wird, wenn die Tür geöffnet wird.
Keine Wasserdrainage.	Falscher/verstopfter Abfluss oder unsachgemäße Verlegung.	Prüfen Sie den Abfluss, entfernen Sie Verstopfungen, vermeiden Sie Biegungen und Verwindungen.

Garantie

Defekte, die die Funktionsfähigkeit des Geräts beeinträchtigen und innerhalb eines Jahres nach dem Kauf sichtbar werden, werden durch kostenlose Reparatur oder Ersatz repariert, sofern das Gerät gemäß den Anweisungen verwendet und gewartet wurde und in keiner Weise missbraucht oder missbraucht wurde. Ihre gesetzlichen Rechte bleiben unberührt. Wenn das Gerät im Rahmen der Garantie beansprucht wird, geben Sie an, wo und wann es gekauft wurde, und legen Sie einen Kaufbeleg (z. B. Beleg) bei.
Im Einklang mit unserer Richtlinie der kontinuierlichen Produktentwicklung behalten wir uns das Recht vor, die Produkt-, Verpackungs- und Dokumentationsspezifikationen ohne Vorankündigung zu ändern.

Entsorgung und Umwelt



Bei der Außerbetriebnahme des Geräts darf das Produkt nicht mit anderem Hausmüll entsorgt werden. Stattdessen liegt es in Ihrer Verantwortung, Ihre Abfallausrüstung zu entsorgen, indem Sie sie an eine dafür vorgesehene Sammelstelle übergeben. Die Nichteinhaltung dieser Regel kann gemäß den geltenden Vorschriften zur Abfallentsorgung bestraft werden. Die separate Sammlung und Wiederverwertung Ihrer Abfallausrüstung zum Zeitpunkt der Entsorgung trägt zum Schutz natürlicher Ressourcen bei und stellt sicher, dass sie auf eine Weise recycelt wird, die die menschliche Gesundheit und die Umwelt schützt.
Für weitere Informationen darüber, wo Sie Ihren Abfall zum Recycling abgeben können, wenden Sie sich bitte an Ihr örtliches Abfallsammelunternehmen. Die Hersteller und Importeure übernehmen weder direkt noch über ein öffentliches System die Verantwortung für Recycling, Aufbereitung und ökologische Entsorgung.

NEDERLANDS

NL

Geachte klant,
Bedankt voor de aankoop van dit Hendi-apparaat. Lees deze gebruikershandleiding zorgvuldig door en let vooral op de hieronder beschreven veiligheidsvoorschriften voordat u dit apparaat voor het eerst installeert en gebruikt.

Veiligheidsinstructies

- Gebruik het apparaat alleen voor het beoogde doel waarvoor het is ontworpen, zoals beschreven in deze handleiding.
- De fabrikant is niet aansprakelijk voor schade veroorzaakt door onjuiste bediening en onjuist gebruik.
- **GEVAAR! RISICO OP ELEKTRISCHE SCHOKKEN!** Probeer het apparaat niet zelf te repareren. Dompel de elektrische onderdelen van het apparaat niet onder in water of andere vloeistoffen. Houd het apparaat nooit onder stromend water.
- **GEBRUIK NOOIT EEN BESCHADIGD APPARAAT!** Controleer de elektrische aansluitingen en het snoer regelmatig op schade. Als het apparaat beschadigd is, koppelt u het los van de stroomtoevoer. Reparaties mogen alleen worden uitgevoerd door een leverancier of gekwalificeerd persoon om gevaar of letsel te voorkomen.
- **WAARSCHUWING!** Leid bij het plaatsen van het apparaat het netsnoer zo nodig veilig om onbedoeld trekken, beschadiging, contact met het verwarmingsoppervlak of struikelgevaar te voorkomen.
- **WAARSCHUWING!** Zolang de stekker in het stopcontact zit, is het apparaat aangesloten op de stroomvoorziening.
- **WAARSCHUWING!** Schakel het apparaat ALTIJD uit voordat u het loskoppelt van de stroomtoevoer, reiniging, onderhoud of opslag.
- Sluit het apparaat alleen aan op een stopcontact met de spanning en frequentie die op het label van het apparaat staan vermeld.
- Raak de stekker/elektrische aansluitingen niet aan met natte of vochtige handen.
- Houd het apparaat en de elektrische stekker/aansluitingen uit de buurt van water en andere vloeistoffen. Als het apparaat in water valt, verwijder dan onmiddellijk de voedingsaansluitingen. Gebruik het apparaat niet voordat het is gecontroleerd door een gecertificeerde technicus. Het niet opvolgen van deze instructies leidt tot levensbedreigende risico's.
- Sluit de voeding aan op een gemakkelijk toegankelijk stopcontact, zodat u het apparaat in geval van nood onmiddellijk kunt loskoppelen.
- Zorg ervoor dat het snoer niet in contact komt met scherpe of hete voorwerpen en houd het uit de buurt van open vuur. Trek nooit aan het netsnoer om het uit het stopcontact te halen, trek altijd aan de stekker.
- Draag het apparaat nooit aan het snoer.
- Probeer nooit zelf de behuizing van het apparaat te openen.
- Steek geen voorwerpen in de behuizing van het apparaat.
- Laat het apparaat nooit onbeheerd achter tijdens gebruik.
- Dit apparaat moet worden bediend door getraind personeel in de keuken van het restaurant, kantines of barpersoneel, enz.
- Dit apparaat mag niet worden gebruikt door personen met beperkte fysieke, zintuiglijke of mentale capaciteiten of personen met een gebrek aan ervaring en kennis.
- Dit apparaat mag onder geen enkele omstandigheid door kinderen worden gebruikt.
- Houd het apparaat en de elektrische aansluitingen buiten het bereik van kinderen.
- Gebruik nooit accessoires of extra apparaten die niet bij het apparaat zijn geleverd of door de fabrikant worden aanbevolen. Als u dit niet doet, kan dit een veiligheidsrisico vormen voor de gebruiker en het apparaat beschadigen. Gebruik alleen originele onderdelen en accessoires.
- Gebruik dit apparaat niet met een externe timer of afstandsbediening.
- Plaats het apparaat niet op een verwarmingsobject (benzine, elektrisch, houtskoolfornuis, enz.).
- Dek het apparaat niet af als het in werking is.
- Plaats geen voorwerpen op het apparaat.
- Gebruik het apparaat niet in de buurt van open vuur, explosieve of ontvlambare materialen. Gebruik het apparaat altijd op een horizontaal, stabiel, schoon, hittebestendig en droog oppervlak.
- Het apparaat is niet geschikt voor installatie in een ruimte waar een waterstraal kan worden gebruikt.
- Laat een ruimte van ten minste 20 cm rond het apparaat voor ventilatie tijdens gebruik.
- **WAARSCHUWING!** Houd alle ventilatieopeningen op het apparaat vrij van obstakels.

Speciale veiligheidsinstructies

- De kap is uitsluitend bedoeld voor gebruik met compatibele professionele ovens. Gebruik het niet als een algemeen extractiesysteem.
- Installeer het apparaat niet in de buurt van een frituurpan.
- Muren, scheidingswanden, keukenkasten en andere oppervlakken in de buurt van het apparaat moeten van onbrandbare materialen zijn gemaakt. Anders moeten ze worden beschermd met geschikte niet-brandbare thermische isolatie in overeenstemming met de toepasselijke brandveiligheidsvoorschriften.
- Als twee ovens boven elkaar worden geïnstalleerd, gebruik dan alleen de stapelkit die door de fabrikant is gespecificeerd. Stapel de ovens niet zonder de juiste stapelkit.

Voorgenomen gebruik

- Dit apparaat is bedoeld voor commercieel gebruik, bijvoorbeeld in keukens van restaurants, kantines, ziekenhuizen en in commerciële ondernemingen zoals bakkerijen, slagerijen, enz., maar niet voor continue massaproductie van voedsel.
- Het apparaat is ontworpen voor het afzuigen en condenseren van de rook en stoom die wordt afgevoerd via het ovenafvoerkanaal, evenals de rook en stoom die vrijkomt wanneer de ovendeur wordt geopend. Elk ander gebruik kan leiden tot schade aan het apparaat of persoonlijk letsel.
- Het apparaat bedienen voor een ander doel wordt beschouwd als oneigenlijk gebruik van het apparaat. De gebruiker is als enige verantwoordelijk voor onjuist gebruik van het apparaat.

Aardingsinstallatie

Dit apparaat is geclassificeerd als **beschermingsklasse I** en moet op een beschermende aarding worden aangesloten. Aarding vermindert het risico op elektrische schokken door een afvoerweg te bieden voor de elektrische stroom.
Dit apparaat is uitgerust met een netsnoer met geaarde stekker of elektrische aansluitingen met aardedraad. De aansluitingen moeten correct worden geïnstalleerd en geaard.

Elektrische aansluiting

219829, 219843, 219867 (afb. 13 op pagina 7)

M - voeding aansluitbord
MA - aansluitbord accessoires
R - weerstand
MR - afzuigmotor
SMI - microkracht bord
E - water magneetventiel
S1 - probe PT100

219836, 219850, 219874 (afbeelding 12 op pagina 6)

M - voeding aansluitbord
M1 - aansluitklemmenbord oven
M2 - aansluitklemmenbord oven
R - weerstand
V - afzuigmotor
A - voedingseenheid
CE - microkrachtbord
E - water magneetventiel
S - sonde PT100

Voorbereiding voor gebruik

- Verwijder alle beschermverpakkingen en -wikkels.
- Controleer of het apparaat in goede staat is en met alle accessoires. Neem bij onvolledige of beschadigde levering onmiddellijk contact op met de leverancier. Gebruik in dit geval het apparaat niet.
- Reinig de accessoires en het apparaat voor gebruik (Zie ==> Reiniging & Onderhoud).
- Zorg ervoor dat het apparaat volledig droog is.
- Plaats het apparaat op een horizontaal, stabiel en hittebestendig oppervlak dat bestand is tegen waterspatten.
- Bewaar de verpakking als u van plan bent uw apparaat in de toekomst op te bergen.
- Bewaar de gebruikershandleiding voor toekomstige referentie.

LET OP! Vanwege productieresiduen kan het apparaat tijdens de eerste paar keer gebruik een lichte geur verspreiden. Dit is normaal en duidt niet op een defect of gevaar. Zorg ervoor dat het apparaat goed geventileerd is.

Installatie

- Installatie, elektrische aansluiting en onderhoud mogen alleen worden uitgevoerd door gekwalificeerd personeel en in overeenstemming met de toepasselijke voorschriften.
- Voordat u begint met installatie, koppelt u de oven en de afzuigkap los van de stroomvoorziening.
- Verwijder de beschermfolie van alle roestvrijstalen oppervlakken. Laat geen kleefmiddelsresten achter op het apparaat.
- Draag geschikte beschermende handschoenen bij het hanteren en installeren van de afzuigkap. Behandel de glazen onderdelen voorzichtig om te voorkomen dat ze beschadigd of gebroken raken.

Positionering

- Plaats het apparaat zo dat het achterste gedeelte toegankelijk blijft voor de elektrische, water- en afvoeraansluitingen en voor toekomstig onderhoud.
- Na installatie moet rook en stoom die uit de afzuigkap worden afgevoerd, correct naar buiten worden geleid.

De oven voorbereiden

- Open de ovendeur.
- Verwijder de twee zelftappende schroeven uit het voorste gedeelte van de kookkamer. Bewaar de schroeven, aangezien ze zullen worden gebruikt om de voorkant van de kap vast te maken.
- Verwijder de vier zelftappende schroeven van het achterste bovenste gedeelte van de oven. Bewaar de schroeven, aangezien ze zullen worden gebruikt om de achterkant van de kap vast te maken.
- Verwijder het linker zijpaneel van de oven door de bevestigingsschroeven los te draaien.
- Gebruik een geschikt gereedschap om het voorbereide gat in de bodem van de oven te openen (fig. 1, 1A).
- Installeer de kabelwartel, geleverd met de afzuigkap, in het voorbereide gat (fig. 2, 2A).

De motorkap klaarmaken (afbeelding 3 op pagina 4)

- Verwijder alle meegeleverde componenten en verpakkingen uit de motorkap.
- Verwijder de 4 zelftappende schroeven die in het bovenste gedeelte van de motorkap zijn geïnstalleerd.
- Plaats het meegeleverde uitlaatkanaal op de kap.
- Bevestig het uitlaatkanaal met de 4 eerder verwijderde schroeven.

Bevestiging van de kap op de oven (afbeelding 4, 4A op pagina 4) (219829, 219843, 219867)

- Plaats de kap voorzichtig bovenop de oven.
- Bevestig de voorkant van de kap aan de voorkant van de oven met de 2 zelftappende schroeven die eerder uit de kookkamer zijn verwijderd.
- Leid de viervoudige draadverbindingstafel van de afzuigkap door wartel A geïnstalleerd in de oven.
- Leid de kabel naar aansluitklemmenbord D binnenin de oven.
- Verbind de vier gekleurde geleiders van de afzuigkabel met de vier schroefklemmen van het oven aansluitbord.
- Houd strikt toezicht op de kleur van de geleiders. Elke geleider moet worden aangesloten op de klem met een geleider van dezelfde kleur.
- Zorg ervoor dat de kabel de verwijdering of het opnieuw plaatsen van de zij- of achterpanelen van de oven niet belemmert.
- Draai de kabel-grote moer vast.
- Monteer het zijpaneel van de oven opnieuw met de eerder verwijderde schroeven.

WAARSCHUWING! De aansluiting moet strikt volgens de kleuren van de vier geleiders worden gemaakt. Onjuiste aansluiting kan de kap of de oven beschadigen.

Aansluiten van de stoomuitlaat (fig. 5, 5A op pagina 4) (219829, 219843, 219867)

- Plaats de meegeleverde rubberen pijp tussen de rook- en stoomuitlaat van de oven en de rook- en stoominlaat van de afzuigkap.
- Bevestig de rubberen pijp met de twee meegeleverde metalen klemmen.
- Zorg ervoor dat de pijp correct is geplaatst en niet geplet, verdraaid of geblokkeerd is.
- Bevestig de achterkant van de afzuigkap aan de achterkant van de oven met de vier zelftappende schroeven die eerder uit de oven zijn verwijderd.

Wateraansluiting (afb. 11 op pagina 6)
(219829, 219843, 219867)
- Sluit de afvoeruitgang aan de achterkant van de afzuigkap aan op een afvoerpijp met een binnendiameter van 30 mm.
- De afvoerpijp kan stijf of flexibel zijn.
- Maak geen scherpe bochten of ellebogen langs het afvoerkanaal.
- Leid de pijp naar een open of afgesloten afvoer.
- De afvoerpijp van de kap mag niet in direct contact staan met het afvoerpunt.

Het monteren van de kap op één oven (afbeelding 4, 4A op pagina 4)
(219836, 219850, 219874)
- Plaats de kap zorgvuldig bovenop de oven.
- Bevestig de voorkant van de kap met de twee zelftappende schroeven die eerder uit de oven zijn verwijderd.
- Leid de kabel naar de twee-polige aansluitklemplaat via de kabelwartel die in de oven is geïnstalleerd.
- Leid de kabel naar de tweepolige aansluitklemmenplaat binnenin de oven.
- Verbind de geleiders als volgt: bruine geleider - klem L; blauwe geleider - klem N.
- Zorg ervoor dat de kabel het verwijderen of opnieuw monteren van de ovenpanelen niet belemmert.
- Draai de wartelmoer van de kabel aan.
- Monteer het zijpaneel van de oven opnieuw.

Aansluiten van de stoomuitlaat (fig. 5, 5A op pagina 4)
(219836, 219850, 219874)
- Verbind de rook- en stoomuitlaat van de oven met de inlaat van de afzuigkap met behulp van de meegeleverde rubberen pijp.
- Bevestig de pijp met de twee meegeleverde metalen klemmen.
- Zorg ervoor dat de pijp correct is geïnstalleerd en niet is gekneld, gedraaid of geblokkeerd.
- Bevestig de achterkant van de kap aan de oven met de vier eerder verwijderde zelftappende schroeven.

Installatie op twee gestapelde ovens (fig. 6-10)
(219836, 219850, 219874)
- Deze procedure is alleen van toepassing wanneer de afzuigkap is geïnstalleerd met twee compatibele ovens die boven elkaar zijn geplaatst.
- Stap de ovens met behulp van de juiste door de fabrikant goedgekeurde stapelset.
- Volg de afzonderlijke installatie-instructies die bij de stapelkit zijn geleverd.
- **WAARSCHUWING!** Plaats geen oven bovenop een andere zonder de juiste stapelkit.

De kap voorbereiden voor twee ovens
- Gebruik een geschikt gereedschap om het voorbereide gat in het vaste achterste gedeelte van de kap te openen.
- Installeer de tweede meegeleverde kabeldoorvoer in dit gat.
- Leid de geleverde tweepolige kabel door de tweede klemwartel naar de tweede tweepolige terminalboard binnenin de kap.
- Sluit de aders als volgt aan: bruine ader - klem L; blauwe ader - klem N (fig. 7, 8).
- Om de aansluiting te vergemakkelijken, plaats de kap op een stabiel oppervlak met de motor naar boven gericht.
- Na het voltooien van de aansluiting, de wartelmoer aandraaien.

De kap monteren
- Plaats de voorbereide kap op de bovenkant van de oven.
- Bevestig de kap aan de bovenste oven met de juiste schroeven.
- Zorg ervoor dat de kap en beide ovens stabiel en correct uitgelijnd zijn.

De stoomafvoer van beide ovens aansluiten (fig. 9-10 op pagina 5)
- Installeer de meegeleverde H-vormige stalen adapter tussen de stoomuitlaat van de bovenste oven en de stoominlaat van de afzuigkap.
- Verbind de adapter met de afzuigkap en de bovenste oven met behulp van de twee meegeleverde rubberen slangen.
- Verbind de stoomuitlaat van de onderste oven met de adapter met behulp van de extra rubberen slang.
- Pas de lengte van de onderste rubberen buis aan om aan de configuratie van de gestapelde ovens te voldoen.
- Bevestig alle verbindingen met de zes meegeleverde metalen klemmen.
- Zorg ervoor dat geen van de buizen geplet, gedraaid of geblokkeerd is.
- Bevestig de achterkant van de kap aan de achterkant van de bovenste oven.
- De H-vormige adapter, rubberen slangen en metalen klemmen worden geleverd als onderdeel van de stapelkit.

De kap aan beide ovens aansluiten
- Leid de eerste tweepolige kapkabel door de kabeldoorvoer in de bovenste oven.
- Verbind deze met de tweepolige klemmenstrook van de bovenste oven.
- Leid de tweede tweepolige kabel door de kabeldoorvoer in de onderste oven.
- Sluit het aan op de tweepolige aansluitklemmenstrip van de onderste oven.
- Voor beide aansluitingen: verbind de bruine geleider met klem L; verbind de blauwe geleider met klem N.
- Pas de kabellengtes aan de ovenconfiguratie aan.
- Zorg ervoor dat geen van beide kabels de verwijdering of het opnieuw monteren van de ovenpanelen belemmert.
- Draai beide wartelmoeren stevig aan.

Bedieningsinstructies
- De afzuigkap wordt automatisch geactiveerd wanneer de aangesloten oven wordt ingeschakeld. De afzuigkap werkt volledig automatisch.
- Tijdens de kookcyclus werkt de afzuigmotor op lage snelheid om de rook en stoom af te zuigen die via het ovenuitlaatkanaal worden afgevoerd.
- Wanneer de ovendeur wordt geopend, schakelt de afzuigmotor naar hoge snelheid om snel rook of stoom die uit de kookkamer vrijkomt te verwijderen.
- Als er geen nieuwe kookcyclus wordt gestart na het einde van de vorige cyclus, schakelt de afzuigkap automatisch uit na 5 minuten.

- Stoom die wordt gedetecteerd in het ovenafvoerkanaal activeert automatisch het condensatiesysteem.

Reiniging & onderhoud

- **AANDACHT!** Koppel het apparaat altijd los van de stroomvoorziening en laat het afkoelen voordat u het opbergt, reinigt & onderhoudt.
- Gebruik geen waterstraal of stoomreiniger voor het schoonmaken en duw het apparaat niet onder water, aangezien de onderdelen nat kunnen worden en er een elektrische schok kan optreden.
- Als het apparaat niet goed wordt onderhouden, kan dit de levensduur van het apparaat nadelig beïnvloeden en tot een gevaarlijke situatie leiden.
- Voedselresten moeten regelmatig worden schoongemaakt en verwijderd van het apparaat. Als het apparaat niet goed wordt schoongemaakt, zal dit de levensduur verkorten en kan het tijdens gebruik tot een gevaarlijke situatie leiden.

Reiniging

- Reinig het afgekoelde buitenoppervlak met een doek of spons die licht bevochtigd is met een milde zeepoplossing.
- Om hygiënische redenen moet het apparaat vóór en na gebruik worden schoongemaakt.
- Vermijd dat water in contact komt met de elektrische componenten.
- Dompel het apparaat nooit onder in water of andere vloeistoffen.
- Gebruik nooit agressieve schoonmaakmiddelen, schurende sponzen of schoonmaakmiddelen die chloor bevatten. Gebruik geen staalwol, metalen gereedschappen, of scherpe of puntige voorwerpen voor het schoonmaken. Gebruik geen benzine of oplosmiddelen!
- Geen onderdelen zijn vaatwasmachinebestendig.

Het filter schoonmaken

- Regelmatig schoonmaken van het mechanische extractiefilter is essentieel om een lange levensduur en goede werking van het apparaat te garanderen.
- Het filter is bevestigd met 4 klemmen. Om het te verwijderen, trek stevig aan beide zijden. Om het filter opnieuw te installeren, plaats de 4 klemmen correct en druk beide zijden in totdat het filter volledig vastklikt.

Onderhoud

- Controleer regelmatig de werking van het apparaat om ernstige ongevallen te voorkomen.
- Als u ziet dat het apparaat niet goed functioneert of er een probleem is, stop dan met het gebruik, schakel het uit en neem contact op met de leverancier.
- Alle onderhouds-, installatie- en reparatiewerkzaamheden moeten worden uitgevoerd door gespecialiseerde en bevoegde technici, of aanbevolen door de fabrikant.

Transport en Opslag

- Zorg er vóór opslag altijd voor dat het apparaat is losgekoppeld van de stroomvoorziening en volledig is afgekoeld.
- Bewaar het apparaat op een koele, schone en droge plaats.
- Plaats nooit zware voorwerpen op het apparaat, omdat dit het kan beschadigen.
- Verplaats het apparaat niet terwijl het in werking is. Ontkoppel het apparaat van de stroomvoorziening bij het verplaatsen en houd het aan de onderkant vast.

Probleemoplossing

Als het apparaat niet correct functioneert, raadpleeg dan de onderstaande tabel voor de oplossing. Als u het probleem nog steeds niet kunt oplossen, neem dan contact op met de leverancier/dienstverlener.

Problemen	Mogelijke oorzaak	Mogelijke oplossing
Afzuigkap start niet met oven.	Geen stroom / Onderbreking van de stroomvoorziening.	Controleer de stroomvoorziening.
Verminderde afzuigprestaties.	Vuil filter.	Reinig het mechanische filter en installeer het correct opnieuw.
Slechte luchtafvoer.	Geblokkeerde luchtuitlaat.	Maak de uitlaat en afvoerpad vrij.
Zwakke rook/stoomafzuiging (met deur open).	Storing in werking of geblokkeerd filter/pad.	Controleer de stroom, maak het filter schoon, deblokeer de uitlaat. Zorg ervoor dat de hoge snelheid activeert wanneer de deur opengaat.
Geen waterafvoer.	Verkeerde/verstopt afvoer of onjuiste routing.	Controleer de afvoer, verwijder verstoppingen, vermijd bochten en kronkels.

Garantie

Elk defect dat de functionaliteit van het apparaat beïnvloedt en dat binnen een jaar na aankoop aan het licht komt, wordt gerepareerd door gratis reparatie of vervanging, mits het apparaat is gebruikt en onderhouden volgens de instructies en op geen enkele manier is misbruikt of verkeerd gebruikt. Uw wettelijke rechten worden niet aangetast. Als het apparaat onder garantie wordt geclaimd, vermeld dan waar en wanneer het is gekocht en voeg een aankoopbewijs (bijv. ontvangstbewijs) toe.
In overeenstemming met ons beleid van continue productontwikkeling behouden we ons het recht voor om de product-, verpakkings- en documentatiespecificaties zonder voorafgaande kennisgeving te wijzigen.

Afvoeren en milieu



Bij het buiten gebruik stellen van het apparaat mag het product niet worden afgevoerd met ander huishoudelijk afval. In plaats daarvan is het uw verantwoordelijkheid om uw afvalapparatuur weg te gooien door het over te dragen aan een aangewezen inzamelpunt. Het niet naleven van deze regel kan worden bestraft in overeenstemming met de toepasselijke regelgeving inzake afvalverwijdering. Het gescheiden inzamelen en recyclen van uw afvalapparatuur op het moment van verwijdering helpt natuurlijke hulpbronnen te behouden en ervoor te zorgen dat het wordt gerecycled op een manier die de menselijke gezondheid en het milieu beschermt.
Neem voor meer informatie over waar u uw afval kunt afgeven voor recycling contact op met uw lokale afvalinzamelingsbedrijf. De fabrikanten en importeurs nemen geen verantwoordelijkheid voor recycling, behandeling en ecologische verwijdering, hetzij rechtstreeks, hetzij via een openbaar systeem.

POLSKI

Szanowny Kliencie,
Dziękujemy za zakup tego urządzenia Hendi. Przed zainstalowaniem i pierwszym użyciem urządzenia uważnie przeczytaj niniejszą instrukcję obsługi, zwracając szczególną uwagę na opisane poniżej przepisy bezpieczeństwa.

PL

Instrukcje dotyczące bezpieczeństwa

- Urządzenie użytkuj wyłącznie zgodnie z jego przeznaczeniem opisanym w niniejszej instrukcji.
- Producent nie ponosi odpowiedzialności za jakiekolwiek uszkodzenia spowodowane nieprawidłową eksploatacją i niewłaściwym użytkowaniem.
- **NIEBEZPIECZEŃSTWO! RYZYKO PORAŻENIA PRĄDEM!** Nie podejmuj samodzielnych prób naprawy urządzenia. Nie zanurzaj elektrycznych części urządzenia w wodzie ani innych płynach. Nigdy nie trzymaj urządzenia pod bieżącą wodą.
- **NIGDY NIE UŻYWAJ USZKODZONEGO URZĄDZENIA!** Regularnie sprawdzaj połączenia elektryczne i przewód pod kątem uszkodzeń. W przypadku uszkodzenia odłącz urządzenie od zasilania. Wszelkie naprawy powinny być wykonywane wyłącznie przez dostawcę lub wykwalifikowaną osobę, aby uniknąć niebezpieczeństwa lub obrażeń ciała.
- **OSTRZEŻENIE!** Podczas ustawiania urządzenia w razie potrzeby poprowadź przewód zasilający bezpiecznie, aby uniknąć przypadkowego pociągnięcia, uszkodzenia, kontaktu z powierzchnią grzewczą lub zagrożenia potknięciem się.
- **OSTRZEŻENIE!** Dopóki wtyczka jest podłączona do gniazda, urządzenie jest podłączone do zasilania.
- **OSTRZEŻENIE!** ZAWSZE wyłączaj urządzenie przed odłączeniem od źródła zasilania, czyszczeniem, konserwacją lub przechowywaniem.
- Urządzenie podłączaj wyłącznie do gniazdka elektrycznego o napięciu i częstotliwości podanej na etykiecie urządzenia.
- Nie dotykaj wtyczki/połączeń elektrycznych mokrymi lub wilgotnymi rękami.
- Urządzenie oraz wtyczkę/połączenia elektryczne przechowuj z dala od wody i innych płynów. Jeśli urządzenie przedostanie się do wody, natychmiast odłącz je od źródła zasilania. Nie używaj urządzenia, dopóki nie zostanie sprawdzone przez certyfikowanego technika. Niezastosowanie się do tych instrukcji będzie stanowić zagrożenie dla życia.
- Podłącz zasilacz do łatwo dostępnego gniazdka elektrycznego, aby w razie nagłego wypadku można było natychmiast odłączyć urządzenie.
- Upewnij się, że przewód nie styka się z ostrymi lub gorącymi przedmiotami i trzymaj go z dala od otwartego ognia. Nigdy nie ciągnij za przewód zasilający, aby odłączyć go od gniazdka. Zamiast tego zawsze wyciągaj wtyczkę.
- Nigdy nie przenoś urządzenia za przewód.
- Nigdy samodzielnie nie otwieraj obudowy urządzenia.
- Nie wkładaj żadnych przedmiotów do obudowy urządzenia.
- Nigdy nie pozostawiaj urządzenia bez nadzoru podczas pracy.
- Urządzenie powinno być obsługiwane przez przeszkolony personel w kuchni restauracji, stołówki lub bar itp.
- Urządzenie nie powinno być obsługiwane przez osoby o ograniczonych zdolnościach fizycznych, sensorycznych lub umysłowych, a także przez osoby nieposiadające odpowiedniego doświadczenia i wiedzy.
- Urządzenie nie powinno być w żadnym wypadku używane przez dzieci.
- Urządzenie i jego połączenia elektryczne przechowuj w miejscu niedostępnym dla dzieci.
- Nigdy nie używaj akcesoriów ani innych urządzeń innych niż dostarczone z urządzeniem lub zalecane przez producenta. W przeciwnym razie może dojść do zagrożenia bezpieczeństwa użytkownika i uszkodzenia urządzenia. Używaj wyłącznie oryginalnych części i akcesoriów.
- Nie używaj urządzenia za pomocą zewnętrznego zegara lub systemu zdalnego sterowania.
- Nie stawiaj urządzenia na elementach grzejnych (benzynowych, elektrycznych, węglowych itp.).
- Nie zakrywaj urządzenia podczas pracy.
- Nie umieszczaj żadnych przedmiotów na urządzeniu.
- Nie używaj urządzenia w pobliżu otwartego ognia, materiałów wybuchowych lub łatwopalnych. Urządzenie obsługuj zawsze na poziomej, stabilnej, czystej, odpornej na wysoką temperaturę i suchej powierzchni.
- Urządzenie nie nadaje się do instalacji w miejscu, w którym można użyć strumienia wody.
- Podczas użytkowania pozostaw co najmniej 20 cm miejsca wokół urządzenia w celu zapewnienia wentylacji.
- **OSTRZEŻENIE!** Wszystkie otwory wentylacyjne w urządzeniu powinny być wolne od przeszkód.

Specjalne instrukcje bezpieczeństwa

- Okap jest przeznaczony wyłącznie do użytku z kompatybilnymi profesjonalnymi piekarnikami. Nie używaj tego jako systemu ekstrakcji ogólnego przeznaczenia.
- Nie instaluj urządzenia w pobliżu frytkownicy.
- Ściany, przegrody, jednostki kuchenne i inne powierzchnie znajdujące się w pobliżu urządzenia powinny być wykonane z materiałów niepalnych. W przeciwnym razie muszą być zabezpieczone odpowiednią niepalną izolacją termiczną zgodnie z obowiązującymi przepisami przeciwpożarowymi.
- Jeżeli dwa piece są zainstalowane jeden nad drugim, używaj tylko zestawu do układania w stos zalecanego przez producenta. Nie układaj pieców w stos bez odpowiedniego zestawu do układania w stos.

Przeznaczenie

- To urządzenie jest przeznaczone do użytku komercyjnego, na przykład w kuchniach restauracji, stołówkach, szpitalach oraz w przedsiębiorstwach komercyjnych, takich jak piekarnie, rzeźnie itp., ale nie do ciągłej masowej produkcji żywności.
- Urządzenie jest zaprojektowane do wydobywania i kondensowania dymu oraz pary odprowadzanej przez przewód wydechowy pieca, a także dymu i pary uwalnianych podczas otwierania drzwi pieca. Jakiekolwiek inne użycie może prowadzić do uszkodzenia urządzenia lub obrażeń ciała.
- Korzystanie z urządzenia w jakimkolwiek innym celu będzie uważane za niewłaściwe użycie urządzenia. Za niewłaściwe użycie urządzenia odpowiedzialność ponosi wyłącznie użytkownik.

Instalacja uziemienia

To urządzenie jest sklasyfikowane jako **klasa ochrony I** i musi być podłączone do ochronnego uziemienia. Uziemienie zmniejsza ryzyko porażenia prądem elektrycznym, zapewniając prze-

wód ucieczkowy dla prądu elektrycznego.
To urządzenie jest wyposażone w przewód zasilający z wtyczką uziemiającą lub połączenia elektryczne z przewodem uziemiającym. Połączenia muszą być prawidłowo zainstalowane i uziemione.

Połączenie elektryczne

219829, 219843, 219867 (ryc. 13 na stronie 7)
M - tablica zaciskowa zasilania
MA - akcesoria do tablicy zaciskowej
R - rezystor
MR - silnik ekstrakcyjny
SMI - mikro płyta zasilająca
E - elektrozawór wody
S1 - sonda PT100

219836, 219850, 219874 (rys. 12 na stronie 6)
M - tablica zaciskowa zasilania
M1 - listwa zaciskowa połączenia piekarnika
M2 - listwa zaciskowa połączenia piekarnika
R - rezystor
V - silnik wyciągowy
A - zasilacz
CE - mikro płyta zasilająca
E - elektrozawór wody
S - sonda PT100

Przygotowanie przed użyciem

- Usuń wszystkie opakowania ochronne i owijki.
- Sprawdź, czy urządzenie jest w dobrym stanie i posiada wszystkie akcesoria. W przypadku dostawy niekompletnej lub uszkodzonej, proszę natychmiast skontaktować się z dostawcą. W takim przypadku nie używaj urządzenia.
- Przed użyciem wyczyść akcesoria i urządzenie (Zobacz ==> Czyszczenie & Konserwacja).
- Upewnij się, że urządzenie jest całkowicie suche.
- Umieść urządzenie na poziomej, stabilnej i odpornej na ciepło powierzchni, która jest bezpieczna przed zachlapaniem wodą.
- Zachowaj opakowanie, jeśli zamierzasz przechowywać urządzenie w przyszłości.
- Zachowaj instrukcję obsługi do przyszłego wykorzystania.

UWAGA! Podczas pierwszych kilku użyć urządzenie może emitować lekki zapach z powodu pozostałości produkcyjnych. To jest normalne i nie wskazuje na żadną wadę ani zagrożenie. Upewnij się, że urządzenie jest dobrze wentylowane.

Instalacja

- Instalacja, podłączenie elektryczne i konserwacja muszą być przeprowadzane wyłącznie przez wykwalifikowany personel i zgodnie z obowiązującymi przepisami.
- Przed rozpoczęciem jakichkolwiek prac instalacyjnych odłącz piekarnik i okap od zasilania.
- Usuń folię ochronną ze wszystkich powierzchni ze stali nierdzewnej. Nie pozostawiaj resztek kleju na urządzeniu.
- Noś odpowiednie rękawice ochronne podczas obsługi i montażu okapu. Ostrożnie obchodź się ze szklanymi elementami, aby zapobiec ich uszkodzeniu lub stłuczeniu.

Pozycjonowanie

- Ustaw urządzenie tak, aby jego tylna część była dostępna w celu wykonania połączeń elektrycznych, wodnych i odpływowych oraz dla przyszłej konserwacji.
- Po instalacji, wyprowadzony z okapu dym i para muszą być odpowiednio odprowadzone na zewnątrz.

Przygotowanie piekarnika

- Otwórz drzwi piekarnika.
- Usuń dwa wkręty samogwintujące z przedniej części komory do gotowania. Zachowaj śruby, ponieważ będą one użyte do zamocowania przedniej części okapu.
- Usuń cztery wkręty samogwintujące z tylnej górnej części piekarnika. Zachowaj śruby, ponieważ będą one użyte do zamocowania tylnej części okapu.
- Usuń lewy panel boczny piekarnika, odkręcając zabezpieczające śruby.
- Używając odpowiedniego narzędzia, otwórz przygotowany otwór w podstawie piekarnika (rys. 1, 1A).
- Zainstaluj dławik kablowy dostarczony z okapem w przygotowanym otworze (rys. 2, 2A).

Przygotowanie okapu (rys. 3 na stronie 4)

- Usuń wszystkie dostarczone komponenty i opakowania z wnętrza okapu.
- Usuń 4 wkręty samogwintujące zamontowane w górnej części okapu.
- Umieść dostarczony przewód wywiewny na okapie.
- Zabezpiecz przewód wywiewny przy użyciu 4 wcześniej usuniętych śrub.

Montaż okapu na piekarniku (rys. 4, 4A na stronie 4) (219829, 219843, 219867)

- Ostrożnie umieść okap na górze piekarnika.
- Przymocuj przednią część okapu do przedniej części piekarnika, używając dwóch wkrętów samogwintujących, które wcześniej zostały usunięte z komory gotowania.
- Przeprowadź przewód czterożyłowy okapu przez dławik kablowy A zamontowany w piekarniku.
- Prowadź kabel do tablicy przyłączeniowej D wewnątrz piekarnika.
- Podłącz cztery kolorowe przewody kabla okapu do czterech zacisków śrubowych tablicy przyłączeniowej piekarnika.
- Uważnie przestrzegaj kolorów przewodów. Każdy przewód musi być podłączony do zacisku zawierającego przewód tego samego koloru.
- Upewnij się, że kabel nie utrudnia demontażu lub ponownego montażu bocznych lub tylnych paneli piekarnika.
- Dokonaj dokręcenia nakrętki kablowo-grandowej.
- Załóż ponownie panel boczny piekarnika, używając wcześniej usuniętych śrub.

OSTRZEŻENIE! Połączenie musi być wykonane ściśle według kolorów czterech przewodów. Nieprawidłowe połączenie może uszkodzić okap lub piekarnik.

Podłączanie wyciągu pary (rys. 5, 5A na stronie 4) (219829, 219843, 219867)

- Zamocuj dostarczony gumowy przewód pomiędzy wylotem dymu i pary pieca a wlotem dymu i pary okapu.
- Zabezpiecz gumowy przewód za pomocą dwóch dołączonych metalowych zacisków.
- Upewnij się, że przewód jest prawidłowo zamocowany i nie jest zgnieciony, skręcony ani zablokowany.

- Zabezpiecz tył okapu do tylnej części piekarnika, używając czterech wkrętów samogwintujących wcześniej usuniętych z piekarnika.

Podłączenie wody (rys. 11 na stronie 6)
(219829, 219843, 219867)

PL

- Podłącz wylot odpływu z tyłu okapu do rury odpływowej o wewnętrznej średnicy 30 mm.
- Rura odpływowa może być sztywna lub elastyczna.
- Nie twórz ostrych zakrętów ani kolan wzdłuż ścieżki odpływowej.
- Poprowadź rurę do otwartego lub zamkniętego odpływu.
- Rura odpływu kaptura nie może mieć bezpośredniego kontaktu z punktem odprowadzania.

Montaż kaptura na jednym piecu (rys. 4, 4A na stronie 4)
(219836, 219850, 219874)

- Ostrożnie umieść okap na górze piekarnika.
- Zabezpiecz przednią część okapu, używając dwóch wkrętów samogwintujących wcześniej usuniętych z piekarnika.
- Poprowadź kabel do tablicy zaciskowej podłączonej do dwóch biegunów, przez dławnicę zainstalowaną w piekarniku.
- Poprowadź kabel do dwubiegunowej listwy zaciskowej wewnątrz piekarnika.
- Podłącz przewody w następujący sposób: brązowy przewód - zacisk L; niebieski przewód - zacisk N.
- Upewnij się, że kabel nie utrudnia zdejmowania ani ponownego montażu paneli piekarnika.
- Dokładnie dokręć nakrętkę dławika kablowego.
- Zamontuj ponownie panel boczny piekarnika.

Podłączanie wyciągu pary (rys. 5, 5A na stronie 4)
(219836, 219850, 219874)

- Podłącz wylot dymu i pary piekarnika do wlotu okapu przy użyciu dostarczonego gumowego przewodu.
- Przymocuj rurę za pomocą dwóch dostarczonych metalowych zacisków.
- Upewnij się, że rura jest prawidłowo zamontowana i nie jest zgnieciona, skręcona ani zablokowana.
- Przymocuj tył okapu do piekarnika za pomocą czterech wcześniej usuniętych wkrętów samogwintujących.

Instalacja na dwóch ustawionych piekarnikach (rys. 6–10)

(219836, 219850, 219874)

- Ta procedura ma zastosowanie tylko wtedy, gdy okap jest zainstalowany z dwoma kompatybilnymi piekarnikami ustawionymi jeden nad drugim.
- Ustaw piekarniki jeden na drugim, korzystając z odpowiedniego zestawu do układania zatwierdzonego przez producenta.
- Postępuj zgodnie z osobnymi instrukcjami instalacji dołączonymi do zestawu do sztaplowania.
- **UWAGA!** Nie umieszczaj jednego piekarnika na drugim bez odpowiedniego zestawu do sztaplowania.

Przygotowanie okapu dla dwóch piekarników

- Za pomocą odpowiedniego narzędzia otwórz przygotowany otwór w zamocowanej tylnej części okapu.
- Zainstaluj w tym otworze drugi dostarczony dławik kablowy.
- Przeprowadź dostarczony dwubiegunowy kabel przez drugi dławik kablowy w kierunku drugiej dwubiegunowej tablicy zaciskowej wewnątrz osłony.
- Podłącz przewody w następujący sposób: przewód brązowy - zacisk L; przewód niebieski - zacisk N (rys. 7, 8).
- Aby ułatwić połączenie, umieść osłonę na stabilnej powierzchni, z silnikiem skierowanym do góry.
- Po zakończeniu podłączania, dokręć nakrętkę dławika kablowego.

Montaż okapu

- Umieść przygotowany okap na górze piekarnika.
- Przymocuj okap do górnego piekarnika za pomocą odpowiednich śrub.
- Upewnij się, że okap i oba piekarniki są stabilne i prawidłowo wyrównane.

Podłączanie wyciągu pary obu piekarników (rys. 9-10 na stronie 5)

- Zamontuj dostarczony adapter stalowy w kształcie litery H między wylotem pary z górnego piekarnika a wlotem pary z okapu.
- Podłącz adapter do okapu i górnego piekarnika za pomocą dwóch dostarczonych gumowych rur.
- Podłącz wylot pary z dolnego piekarnika do adaptera za pomocą dodatkowej gumowej rury.
- Dopasuj długość dolnej gumowej rury do konfiguracji pieców ułożonych w stos.
- Zabezpiecz wszystkie połączenia za pomocą sześciu dostarczonych metalowych zacisków.
- Upewnij się, że żadna z rur nie jest zgnieciona, skręcona ani zablokowana.
- Zabezpiecz tył okapu do tyłu górnego piekarnika.
- Adapter w kształcie litery H, gumowe rury i metalowe obejmy są dostarczane jako część zestawu do piętrzenia.

Podłączanie okapu do obu piekarników

- Przeprowadź pierwszy dwuprzewodowy kabel okapu przez dławik kablowy zainstalowany w górnym piekarniku.
- Podłącz go do dwuprzewodowej tablicy zaciskowej górnego piekarnika.
- Przeprowadź drugi dwuprzewodowy kabel przez dławik kablowy zainstalowany w dolnym piekarniku.
- Podłącz go do dwubiegunowej tablicy zaciskowej dolnego piekarnika.
- Dla obu połączeń: podłącz brązowy przewód do zacisku L; podłącz niebieski przewód do zacisku N.
- Dostosuj długości kabli do konfiguracji piekarnika.
- Upewnij się, że żaden kabel nie utrudnia zdejmowania ani ponownego montażu paneli piekarnika.
- Dokładnie dokręć nakrętki pierścieniowe dławików kablowych.

Instrukcja obsługi

- Okap uruchamia się automatycznie, gdy podłączony piekarnik zostanie włączony. Okap działa w pełni automatycznie.
- Podczas cyklu gotowania silnik wyciągowy działa z niską prędkością, aby wyciągać dym i parę wydobywającą się przez przewód wydechowy piekarnika.
- Kiedy drzwi piekarnika są otwierane, silnik wyciągu przełącza się na wysoką prędkość, aby szybko usunąć dym lub parę wydobywającą się z komory gotującej.

- Jeśli nowy cykl gotowania nie zostanie rozpoczęty po zakończeniu poprzedniego cyklu, okap wyłącza się automatycznie po 5 minutach.
- Wykrycie pary w kanale wylotowym piekarnika automatycznie aktywuje system kondensacji.

Czyszczenie & konserwacja

- **UWAGA!** Zawsze odłączaj urządzenie od źródła zasilania i pozostaw do ostygnięcia przed przechowywaniem, czyszczeniem & konserwacją.
- Nie używaj strumienia wody ani myjki parowej do czyszczenia i nie zanurzaj urządzenia w wodzie, ponieważ części zostaną zamoczone i może dojść do porażenia prądem.
- Jeśli urządzenie nie jest utrzymywane w dobrym stanie czystości, może to negatywnie wpłynąć na jego żywotność i spowodować niebezpieczną sytuację.
- Resztki jedzenia powinny być regularnie czyszczone i usuwane z urządzenia. Jeśli urządzenie nie jest odpowiednio czyszczone, skróci to jego żywotność i może spowodować niebezpieczną sytuację podczas używania.

Czyszczenie

- Czyść schłodzoną powierzchnię zewnętrzną ściereczką lub gąbką lekko zwilżoną łagodnym roztworem mydła.
- Ze względów higienicznych urządzenie należy wyczyścić przed i po użyciu.
- Unikaj kontaktu wody z elementami elektrycznymi.
- Nigdy nie zanurzaj urządzenia w wodzie ani innych płynach.
- Nigdy nie używaj agresywnych środków czyszczących, szorstkich gąbek ani środków czyszczących zawierających chlor. Nie używaj wełny stalowej, metalowych przyborów ani żadnych ostrych lub spiczastych przedmiotów do czyszczenia. Nie używaj benzyny ani rozpuszczalników!
- Żadne części nie nadają się do mycia w zmywarce.

Czyszczenie filtra

- Regularne czyszczenie mechanicznego filtra ekstrakcyjnego jest niezbędne, aby zapewnić długą żywotność i prawidłowe działanie urządzenia.
- Filtr jest zabezpieczony 4 zatrzaskami. Aby go zdjąć, mocno pociągnij za obie strony. Aby ponownie zamontować filtr, prawidłowo ustaw 4 klipsy i naciśnij obie strony, aż filtr całkowicie się zablokuje.

Konserwacja

- Regularnie sprawdzaj działanie urządzenia, aby zapobiec poważnym wypadkom.
- Jeśli zauważysz, że urządzenie nie działa prawidłowo lub występuje jakiś problem, przestań go używać, wyłącz je i skontaktuj się z dostawcą.
- Wszelkie prace konserwacyjne, instalacyjne i naprawcze muszą być wykonywane przez wyspecjalizowanych i autoryzowanych techników lub zalecanych przez producenta.

Transport i przechowywanie

- Przed przechowywaniem zawsze upewnij się, że urządzenie zostało odłączone od zasilania i całkowicie ostygło.
- Przechowuj urządzenie w chłodnym, czystym i suchym miejscu.
- Nigdy nie umieszczaj ciężkich przedmiotów na urządzeniu, ponieważ może to je uszkodzić.
- Nie przesuwaj urządzenia, gdy jest w trakcie pracy. Odłącz urządzenie od zasilania przy przenoszeniu i trzymaj je od dołu.

Rozwiązywanie problemów

Jeśli urządzenie nie działa prawidłowo, sprawdź poniższą tabelę w poszukiwaniu rozwiązania. Jeśli nadal nie możesz rozwiązać problemu, skontaktuj się z dostawcą/usługodawcą.

Problemy	Możliwa przyczyna	Możliwe rozwiązanie
Okap nie uruchamia się z piekarnikiem.	Brak zasilania / Przerwa w zasilaniu.	Sprawdź zasilanie.
Zmniejszona wydajność ekstrakcji.	Brudny filtr.	Wyczyść mechaniczny filtr i zainstaluj go poprawnie.
Słaby wypływ powietrza.	Zablokowany wylot powietrza.	Wyczyść wylot i drogę wydechową.
Słabe odsysanie dymu/pary (przy otwartych drzwiach).	Niewłaściwa praca lub zablokowany filtr/droga.	Sprawdź zasilanie, wyczyść filtr, odblokuj wylot. Upewnij się, że wysoka prędkość aktywuje się, gdy drzwi się otwierają.
Brak odprowadzania wody.	Nieprawidłowy/zablokowany odpływ lub niewłaściwe routowanie.	Sprawdź odpływ, usuń zatory, unikaj zakrętów i skrętów.

Gwarancja

Każda wada bądź usterka powodująca niewłaściwe funkcjonowanie urządzenia, która ujawni się w ciągu jednego roku od daty zakupu, zostanie bezpłatnie usunięta lub urządzenie zostanie wymienione na nowe, o ile było użytkowane i konserwowane zgodnie z instrukcją obsługi i nie było wykorzystywane w niewłaściwy sposób lub niezgodnie z przeznaczeniem. Postanowienie to w żadnej mierze nie narusza innych praw użytkownika wynikających z przepisów prawa. W przypadku zgłoszenia urządzenia do naprawy lub wymiany w ramach gwarancji należy podać miejsce i datę zakupu urządzenia i dołączyć dowód zakupu (np. paragon).

Zgodnie z naszą polityką ciągłego doskonalenia wyrobów zastrzegamy sobie prawo do wprowadzania bez uprzedzenia zmian w wyrobie, opakowaniu oraz danych technicznych podawanych w dokumentacji.

Wycofanie z użytkowania i ochrona środowiska

Pamiętaj!

Nie wyrzucaj zużytego sprzętu łącznie z innymi odpadami

Nie demontuj zużytych urządzeń zawierających niebezpieczne składniki na własną rękę!

Grożą Ci za to kary grzywny!

Po zakończeniu eksploatacji produktu nie wolno gromadzić razem z odpadami komunalnymi, tylko należy odstawić do punktu odbioru odpadów elektrycznych i elektronicznych. Użytkownik ponosi odpowiedzialność za przekazanie wycofanego z użytkowania urządzenia do punktu gospodarowania odpadami. Nieprzestrzeganie tej zasady może być karane zgodnie z lokalnie obowiązującymi przepisami dotyczącymi gospodarowania odpadami. Jeśli urządzenie wycofane z użytkowania jest poprawnie odebrane jako osobny odpad, może zostać przetworzone i zutylizowane w sposób przyjazny dla środowiska, co zmniejsza negatywny wpływ na środowisko i zdrowie ludzi. Aby uzyskać więcej informacji dotyczących dostępnych usług w zakresie

odbioru odpadów, należy skontaktować się z lokalną firmą odbierającą odpady.



Symbol przekreślonego kosza na śmieci oznacza, że tego produktu nie wolno wyrzucać do zwykłych pojemników na odpady.
Zużyte urządzenia elektryczne i elektronicznie mogą zawierać niebezpieczne składniki np. rtęć, ołów, kadm lub freon. Jeśli tego typu substancje przedostaną się w sposób niekontrolowany do środowiska, spowodują skażenie wody i gleby, a także wpłyną niekorzystnie na zdrowie ludzi i zwierząt.
Właściwe postępowanie ze zużytym sprzętem zapobiega potencjalnym negatywnym konsekwencjom dla środowiska naturalnego i ludzkiego zdrowia.
Jednocześnie oszczędzamy naturalne zasoby naszej Ziemi wykorzystując powtórnie surowce uzyskane z przetwarzania sprzętu.

FR

FRANÇAIS

Cher client,
Merci d'avoir acheté cet appareil Hendi. Lisez attentivement ce manuel d'utilisation, en accordant une attention particulière aux réglementations de sécurité décrites ci-dessous, avant d'installer et d'utiliser cet appareil pour la première fois.

Consignes de sécurité

- Utilisez l'appareil uniquement pour l'usage prévu pour lequel il a été conçu, comme décrit dans ce manuel.
- Le fabricant n'est pas responsable des dommages causés par un fonctionnement incorrect et une utilisation incorrecte.
- **DANGER ! RISQUE DE CHOC ÉLECTRIQUE!** N'essayez pas de réparer l'appareil vous-même. N'immergez pas les composants électriques de l'appareil dans de l'eau ou d'autres liquides. Ne tenez jamais l'appareil sous l'eau courante.
- **NE JAMAIS UTILISER UN APPAREIL ENDOMMAGÉ!** Vérifiez régulièrement que les connexions électriques et le cordon ne sont pas endommagés. Lorsqu'il est endommagé, débranchez l'appareil de l'alimentation électrique. Toute réparation ne doit être effectuée que par un fournisseur ou une personne qualifiée pour éviter tout danger ou blessure.
- **AVERTISSEMENT!** Lors du positionnement de l'appareil, acheminez le câble d'alimentation en toute sécurité si nécessaire pour éviter toute traction involontaire, tout dommage, tout contact avec la surface chauffante ou tout risque de trébuchement.
- **AVERTISSEMENT!** Tant que la prise est branchée, l'appareil est branché sur l'alimentation.
- **AVERTISSEMENT!** TOUJOURS éteindre l'appareil avant de le débrancher de l'alimentation électrique, du nettoyage, de l'entretien ou du stockage.
- Raccordez l'appareil à une prise électrique uniquement avec la tension et la fréquence mentionnées sur l'étiquette de l'appareil.
- Ne touchez pas la prise/les connexions électriques avec des mains mouillées ou humides.
- Tenez l'appareil et les prises/raccordements électriques à l'écart de l'eau et d'autres liquides. Si l'appareil tombe dans l'eau, retirez immédiatement les connexions de l'alimentation électrique. N'utilisez pas l'appareil tant qu'il n'a pas été vérifié par un technicien certifié. Le non-respect de ces instructions entraînera des risques mettant en jeu le pronostic vital.
- Branchez l'alimentation sur une prise électrique facilement accessible afin de pouvoir débrancher immédiatement l'appareil en cas d'urgence.
- Assurez-vous que le cordon n'entre pas en contact avec des objets tranchants ou chauds et tenez-le à l'écart du feu. Ne tirez jamais sur le cordon d'alimentation pour le débrancher de la prise, tirez toujours sur la prise à la place.
- Ne portez jamais l'appareil par son cordon.
- N'essayez jamais d'ouvrir vous-même le boîtier de l'appareil.
- N'insérez pas d'objets dans le boîtier de l'appareil.
- Ne laissez jamais l'appareil sans surveillance pendant l'utilisation.
- Cet appareil doit être utilisé par du personnel qualifié dans la cuisine du restaurant, dans les cantines ou au bar, etc.
- Cet appareil ne doit pas être utilisé par des personnes ayant des capacités physiques, sensorielles ou mentales réduites, ou par des personnes qui manquent d'expérience et de connaissances.
- Cet appareil ne doit en aucun cas être utilisé par des enfants.
- Gardez l'appareil et ses connexions électriques hors de portée des enfants.
- N'utilisez jamais d'accessoires ou d'autres dispositifs que ceux fournis avec l'appareil ou recommandés par le fabricant. Le non-respect de cette consigne peut présenter un risque pour la sécurité de l'utilisateur et endommager l'appareil. Utilisez uniquement des pièces et accessoires d'origine.
- N'utilisez pas cet appareil au moyen d'une minuterie externe ou d'un système de télécommande.
- Ne placez pas l'appareil sur un objet chauffant (essence, électrique, cuisinière à charbon, etc.).
- Ne couvrez pas l'appareil en fonctionnement.
- Ne placez aucun objet sur l'appareil.
- N'utilisez pas l'appareil à proximité de flammes nues, de matériaux explosifs ou inflammables. Utilisez toujours l'appareil sur une surface horizontale, stable, propre, résistante à la chaleur et sèche.
- L'appareil ne convient pas à une installation dans une zone où un jet d'eau pourrait être utilisé.
- Laissez un espace d'au moins 20 cm autour de l'appareil pour la ventilation pendant l'utilisation.
- **AVERTISSEMENT!** Veillez à ce que toutes les ouvertures de ventilation de l'appareil ne soient pas obstruées.

Instructions de sécurité spéciales

- La hotte est destinée exclusivement à être utilisée avec des fours professionnels compatibles. Ne l'utilisez pas comme un système d'extraction polyvalent.
- N'installez pas l'appareil près d'une friteuse.
- Les murs, cloisons, meubles de cuisine et autres surfaces situés près de l'appareil doivent être faits de matériaux non inflammables. Sinon, ils doivent être protégés avec une isolation thermique appropriée et non inflammable conformément aux réglementations de sécurité incendie applicables.
- Lorsque deux fours sont installés l'un au-dessus de l'autre, utilisez uniquement le kit de superposition spécifié par le fabricant. Ne superposez pas les fours sans le kit de superposition approprié.

Utilisation prévue

- Cet appareil est destiné à être utilisé pour des applications commerciales, par exemple dans les cuisines de restaurants, cantines, hôpitaux et dans des entreprises commerciales telles que des boulangeries, boucheries, etc., mais pas pour une production continue de nourriture en masse.
- L'appareil est conçu pour extraire et condenser la fumée et la vapeur évacuées par le conduit d'évacuation du four, ainsi que la fumée et la vapeur libérées lors de l'ouverture de la porte du four. Toute autre utilisation peut entraîner des dommages à l'appareil ou des blessures personnelles.
- L'utilisation de l'appareil à toute autre fin sera considérée comme une mauvaise utilisation de l'appareil. L'utilisateur sera seul responsable de l'utilisation incorrecte de l'appareil.

Installation de mise à la terre

Cet appareil est classé **classe de protection I** et doit être connecté à une mise à la terre de protection. La mise à la terre réduit le risque de choc électrique en fournissant un fil de fuite pour le courant électrique.
Cet appareil est équipé d'un cordon d'alimentation avec prise de terre ou de connexions électriques avec fil de mise à la terre. Les connexions doivent être correctement installées et mises à la terre.

Connexion électrique

219829, 219843, 219867 (fig. 13 à la page 7)
M - borne d'alimentation
MA - accessoires de bornier
R - résistance
MR - moteur d'extraction
SMI - carte de puissance micro
E - électrovanne d'eau
S1 - sonde PT100

219836, 219850, 219874 (fig. 12 à la page 6)
M - borne d'alimentation
M1 - borne de connexion du four
M2 - borne de connexion du four
R - résistance
V - moteur d'extraction
A - unité d'alimentation électrique
CE - carte micro d'alimentation
E - électrovanne d'eau
S - sonde PT100

Préparation avant utilisation

- Retirez tous les emballages et protections.
- Vérifiez que l'appareil est en bon état et avec tous les accessoires. En cas de livraison incomplète ou endommagée, veuillez contacter immédiatement le fournisseur. Dans ce cas, n'utilisez pas l'appareil.
- Nettoyez les accessoires et l'appareil avant utilisation (Voir ==> Nettoyage & Entretien).
- Assurez-vous que l'appareil est complètement sec.
- Placez l'appareil sur une surface horizontale, stable et résistante à la chaleur, qui est à l'abri des éclaboussures d'eau.
- Gardez l'emballage si vous envisagez de ranger votre appareil à l'avenir.
- Gardez le manuel d'utilisateur pour référence future.

ATTENTION! En raison des résidus de fabrication, l'appareil peut émettre une légère odeur lors des premières utilisations. C'est normal et cela n'indique aucun défaut ou danger. Assurez-vous que l'appareil est bien ventilé.

Installation

- L'installation, le raccordement électrique et l'entretien doivent être effectués uniquement par du personnel qualifié et conformément aux réglementations applicables.
- Avant de commencer tout travail d'installation, déconnectez le four et la hotte de l'alimentation électrique.
- Retirez le film protecteur de toutes les surfaces en acier inoxydable. Ne laissez pas de résidus adhésifs sur l'appareil.
- Portez des gants de protection appropriés lors de la manipulation et de l'installation de la hotte. Manipulez les composants en verre avec précaution pour éviter qu'ils ne soient endommagés ou cassés.

Positionnement
- Positionnez l'appareil de manière à ce que sa partie arrière reste accessible pour les connexions électriques, d'eau et de drainage, ainsi que pour la maintenance future.
- Après l'installation, la fumée et la vapeur évacuées par la hotte doivent être correctement dirigées vers l'extérieur.

Préparation du four
- Ouvrez la porte du four.
- Retirez les deux vis autoforeuses de la partie avant de la chambre de cuisson. Conservez les vis, car elles seront utilisées pour fixer l'avant de la hotte.
- Retirez les quatre vis autotaraudeuses de la section arrière supérieure du four. Conservez les vis, car elles seront utilisées pour fixer l'arrière de la hotte.
- Retirez le panneau latéral gauche du four en dévissant les vis de fixation.
- À l'aide d'un outil approprié, ouvrez le trou préparé à la base du four (fig. 1, 1A).
- Installez le presse-étoupe, fourni avec la hotte, dans le trou préparé (fig. 2, 2A).

Préparation de la hotte (fig. 3 à la page 4)
- Retirez tous les composants fournis et l'emballage de l'intérieur de la hotte.
- Enlevez les 4 vis autotaraudeuses installées dans la partie supérieure de la hotte.
- Positionnez le conduit d'évacuation fourni sur la hotte.
- Fixez le conduit d'évacuation à l'aide des 4 vis précédemment retirées.

Montage de la hotte sur le four (fig. 4, 4A à la page 4) (219829, 219843, 219867)
- Positionnez soigneusement la hotte sur le dessus du four.
- Fixez le devant de la hotte à l'avant du four en utilisant les 2 vis autotaraudeuses précédemment retirées de la chambre de cuisson.
- Faites passer le tableau de connexion à quatre fils de la hotte à travers le presse-étoupe A installé dans le four.
- Dirigez le câble vers le bornier de connexion D à l'intérieur du four.
- Connectez les quatre conducteurs colorés du câble de la hotte aux quatre bornes à vis du bornier du four.
- Respectez strictement les couleurs des conducteurs. Chaque

conducteur doit être connecté à la borne contenant un conducteur de la même couleur.
- Assurez-vous que le câble n'entrave pas l'enlèvement ou le remontage des panneaux latéraux ou arrière du four.
- Serrer l'écrou-grand de câble.
- Remontez le panneau latéral du four en utilisant les vis précédemment retirées.

ATTENTION ! La connexion doit être effectuée strictement selon les couleurs des quatre conducteurs. Un raccordement incorrect peut endommager la hotte ou le four.

FR

Raccordement de l'évacuation de vapeur (fig. 5, 5A à la page 4) (219829, 219843, 219867)
- Installez le tuyau en caoutchouc fourni entre la sortie de fumée et de vapeur du four et l'entrée de fumée et de vapeur de la hotte.
- Fixez le tuyau en caoutchouc à l'aide des deux colliers métalliques fournis.
- Assurez-vous que le tuyau est correctement installé et qu'il n'est pas écrasé, tordu ou obstrué.
- Fixez l'arrière de la hotte à l'arrière du four à l'aide des quatre vis autotaraudeuses précédemment retirées du four.

Raccordement d'eau (fig. 11 à la page 6) (219829, 219843, 219867)
- Connectez la sortie de vidange à l'arrière de la hotte à un tuyau de vidange avec un diamètre interne de 30 mm.
- Le tuyau de vidange peut être rigide ou flexible.
- Ne créez pas de coudes ou de angles aigus le long du chemin de drainage.
- Dirigez le tuyau vers un drain ouvert ou siphonné.
- Le tuyau de drainage de la hotte ne doit pas être en contact direct avec le point de drainage.

Montage de la hotte sur un four (fig. 4, 4A à la page 4) (219836, 219850, 219874)
- Placez soigneusement la hotte sur le four.
- Fixez l'avant de la hotte en utilisant les deux vis autotaraudeuses préalablement retirées du four.
- Faites passer le câble vers le bornier de connexion bipolaire à travers le presse-étoupe installé dans le four.
- Acheminer le câble vers la borne de connexion bipolaire à l'intérieur du four.
- Connectez les conducteurs comme suit : conducteur marron - borne L ; conducteur bleu - borne N.
- Assurez-vous que le câble n'obstrue pas le retrait ou le remontage des panneaux du four.
- Serrez l'écrou-raccord du presse-étoupe.
- Remontez le panneau latéral du four.

Raccordement de l'évacuation de vapeur (fig. 5, 5A à la page 4) (219836, 219850, 219874)
- Raccordez la sortie de fumée et de vapeur du four à l'entrée de la hotte à l'aide du tuyau en caoutchouc fourni.
- Fixez le tuyau à l'aide des deux colliers métalliques fournis.
- Assurez-vous que le tuyau est correctement installé et n'est ni écrasé, ni tordu, ni obstrué.
- Fixez l'arrière de la hotte au four en utilisant les quatre vis auto-taraudeuses précédemment retirées.

Installation de deux fours superposés (fig. 6-10)

(219836, 219850, 219874)
- Cette procédure s'applique uniquement lorsque la hotte est installée avec deux fours compatibles positionnés l'un au-dessus de l'autre.
- Superposez les fours en utilisant le kit d'empilage approuvé par le fabricant approprié.
- Suivez les instructions d'installation séparées fournies avec le kit de superposition.
- **ATTENTION !** Ne placez pas un four sur un autre sans le kit de superposition approprié.

Préparation de la hotte pour deux fours
- À l'aide d'un outil approprié, ouvrez le trou préparé dans la section arrière fixe de la hotte.
- Installez le deuxième presse-étoupe fourni dans ce trou.
- Acheminer le câble bipolaire fourni à travers le deuxième presse-étoupe vers le deuxième bornier bipolaire à l'intérieur de la hotte.
- Connecter les conducteurs comme suit : conducteur marron - borne L ; conducteur bleu - borne N (fig. 7, 8).
- Pour faciliter la connexion, placer la hotte sur une surface stable avec le moteur vers le haut.
- Après avoir terminé la connexion, serrez l'écrou-raccord de l'anneau presse-étoupe.

Montage de la hotte
- Positionnez la hotte préparée sur le four supérieur.
- Fixez la hotte au four supérieur à l'aide des vis appropriées.
- Assurez-vous que la hotte et les deux fours sont stables et correctement alignés.

Raccordement de l'évacuation de vapeur des deux fours (fig. 9-10 sur la page 5)
- Installez l'adaptateur en acier en forme de H fourni entre la sortie de vapeur du four supérieur et l'entrée de vapeur de la hotte.
- Connectez l'adaptateur à la hotte et au four supérieur à l'aide des deux tuyaux en caoutchouc fournis.
- Raccordez la sortie de vapeur du four inférieur à l'adaptateur à l'aide du tuyau en caoutchouc supplémentaire.
- Ajustez la longueur du tuyau en caoutchouc inférieur pour convenir à la configuration des fours empilés.
- Fixez toutes les connexions en utilisant les six colliers métalliques fournis.
- Assurez-vous qu'aucun des tuyaux n'est écrasé, tordu ou obstrué.
- Fixez l'arrière de la hotte à l'arrière du four supérieur.
- L'adaptateur en forme de H, les tuyaux en caoutchouc et les colliers métalliques sont fournis dans le cadre du kit de superposition.

Raccordement de la hotte aux deux fours
- Faites passer le premier câble à deux pôles à travers le presse-étoupe installé dans le four supérieur.
- Connectez-le à la borne à deux pôles du four supérieur.
- Faites passer le second câble à deux pôles à travers le presse-étoupe installé dans le four inférieur.
- Connectez-le au bornier bipolaire du four inférieur.
- Pour les deux connexions : connectez le conducteur marron à

la borne L ; connectez le conducteur bleu à la borne N.
- Ajustez la longueur des câbles à la configuration du four.
- Assurez-vous qu'aucun câble n'obstrue le retrait ou le remontage des panneaux du four.
- Serrez les écrous à anneau des presse-étoupes.

Instructions de fonctionnement

- La hotte s'active automatiquement lorsque le four connecté est allumé. La hotte fonctionne complètement automatiquement.
- Pendant le cycle de cuisson, le moteur d'extraction fonctionne à basse vitesse pour extraire la fumée et la vapeur évacuées par le conduit d'évacuation du four.
- Lorsque la porte du four est ouverte, le moteur d'extraction passe à grande vitesse pour éliminer rapidement toute fumée ou vapeur libérée de la chambre de cuisson.
- Si aucun nouveau cycle de cuisson n'est démarré après la fin du cycle précédent, la hotte s'éteint automatiquement après 5 minutes.
- La vapeur détectée dans le conduit d'évacuation du four active automatiquement le système de condensation.

Nettoyage & entretien

- **ATTENTION !** Débranchez toujours l'appareil de l'alimentation électrique et laissez-le refroidir avant de le ranger, de le nettoyer & de l'entretenir.
- Ne pas utiliser de jet d'eau ou de nettoyeur à vapeur pour le nettoyage et ne pas plonger l'appareil sous l'eau car les pièces deviendront mouillées et cela pourrait provoquer un choc électrique.
- Si l'appareil n'est pas maintenu dans un bon état de propreté, cela peut affecter négativement la durée de vie de l'appareil et entraîner une situation dangereuse.
- Les résidus alimentaires doivent être nettoyés régulièrement et retirés de l'appareil. Si l'appareil n'est pas correctement nettoyé, cela réduira sa durée de vie et pourrait entraîner une condition dangereuse lors de son utilisation.

Nettoyage

- Nettoyez la surface extérieure refroidie avec un chiffon ou une éponge légèrement humidifié(e) avec une solution de savon doux.
- Pour des raisons d'hygiène, l'appareil doit être nettoyé avant et après utilisation.
- Évitez que l'eau entre en contact avec les composants électriques.
- Ne plongez jamais l'appareil dans l'eau ou d'autres liquides.
- N'utilisez jamais de produits de nettoyage agressifs, d'éponges abrasives, ou de produits de nettoyage contenant du chlore. N'utilisez pas de laine d'acier, d'ustensiles métalliques, ou tout objet tranchant ou pointu pour le nettoyage. N'utilisez pas d'essence ou de solvants !
- Aucune pièce ne va au lave-vaisselle.

Nettoyage du filtre

- Un nettoyage régulier du filtre d'extraction mécanique est essentiel pour garantir une longue durée de vie et un bon fonctionnement de l'appareil.
- Le filtre est fixé avec 4 clips à ressort. Pour le retirer, tirez fermement des deux côtés. Pour réinstaller le filtre, positionnez correctement les 4 clips et appuyez des deux côtés jusqu'à ce que le filtre se verrouille complètement en place.

Entretien

- Vérifiez régulièrement le fonctionnement de l'appareil pour éviter des accidents graves.
- Si vous constatez que l'appareil ne fonctionne pas correctement ou qu'il y a un problème, cessez de l'utiliser, éteignez-le et contactez le fournisseur.
- Tous les travaux de maintenance, d'installation et de réparation doivent être effectués par des techniciens spécialisés et autorisés, ou recommandés par le fabricant.

Transport et stockage

- Avant le stockage, assurez-vous toujours que l'appareil a été débranché de l'alimentation électrique et complètement refroidi.
- Rangez l'appareil dans un endroit frais, propre et sec.
- Ne placez jamais d'objets lourds sur l'appareil car cela pourrait l'endommager.
- Ne déplacez pas l'appareil pendant qu'il est en fonctionnement. Débranchez l'appareil de l'alimentation électrique lors du déplacement et tenez-le par le bas.

Dépannage

Si l'appareil ne fonctionne pas correctement, veuillez consulter le tableau ci-dessous pour trouver la solution. Si vous n'êtes toujours pas en mesure de résoudre le problème, veuillez contacter le fournisseur/prestataire de services.

Problèmes	Cause possible	Solution possible
La hotte ne démarre pas avec le four.	Pas de courant / Interruption de courant.	Vérifiez l'alimentation électrique.
Performance d'extraction réduite.	Filtre sale.	Nettoyez le filtre mécanique et réinstallez-le correctement.
Mauvaise évacuation de l'air.	Sortie d'air bloquée.	Débarrassez le conduit et le chemin d'évacuation.
Faible extraction de fumée/vapeur (avec la porte ouverte).	Mauvais fonctionnement ou filtre/chemin obstrué.	Vérifiez l'alimentation, nettoyez le filtre, débloquez la sortie. Assurez-vous que la haute vitesse s'active lorsque la porte s'ouvre.
Pas de drainage d'eau.	Drain incorrect/bloqué ou mauvais routage.	Vérifiez le drain, enlevez les blocages, évitez les coudes et torsions.

Garantie

Tout défaut affectant le fonctionnement de l'appareil qui devient apparent dans l'année suivant l'achat sera réparé ou remplacé gratuitement à condition que l'appareil ait été utilisé et entretenu conformément aux instructions et qu'il n'ait pas été utilisé de manière abusive ou incorrecte de quelque manière que ce soit. Vos droits statutaires ne sont pas affectés. Si l'appareil est revendiqué sous garantie, indiquez où et quand il a été acheté et incluez une preuve d'achat (par ex., reçu).
Conformément à notre politique de développement continu des produits, nous nous réservons le droit de modifier les spécifications du produit, de l'emballage et de la documentation sans préavis.

Mise au rebut et environnement



Lors de la mise hors service de l'appareil, le produit ne doit pas être mis au rebut avec d'autres déchets ménagers. Au lieu de cela, il est de votre responsabilité de jeter vos déchets en les remettant à un point de collecte désigné. Le non-respect de cette règle peut être sanctionné conformément aux réglementations applicables en matière d'élimination des déchets. La collecte et le recyclage séparés de vos déchets au moment de leur élimination contribueront à préserver les ressources naturelles et à garantir qu'ils sont recyclés d'une manière qui protège la santé humaine et l'environnement.

IT

Pour plus d'informations sur l'endroit où vous pouvez déposer vos déchets pour recyclage, veuillez contacter votre entreprise locale de collecte des déchets. Les fabricants et les importateurs ne sont pas responsables du recyclage, du traitement et de l'élimination écologique, que ce soit directement ou par le biais d'un système public.

ITALIANO

Gentile cliente,
Grazie per aver acquistato questo elettrodomestico Hendi. Prima di installare e utilizzare questo apparecchio per la prima volta, leggere attentamente il presente manuale d'uso, prestando particolare attenzione alle norme di sicurezza descritte di seguito.

Istruzioni di sicurezza

- Utilizzare l'apparecchiatura solo per lo scopo per cui è stata progettata, come descritto nel presente manuale.
- Il produttore non è responsabile per eventuali danni causati da un funzionamento errato e da un uso improprio.
- **PERICOLO! RISCHIO DI SCOSSE ELETTRICHE!** Non tentare di riparare l'apparecchiatura da soli. Non immergere le parti elettriche dell'apparecchiatura in acqua o altri liquidi. Non tenere mai l'apparecchiatura sotto l'acqua corrente.
- **NON UTILIZZARE MAI UN APPARECCHIO DANNEGGIATO!** Controllare regolarmente che i collegamenti elettrici e il cavo non presentino danni. Se danneggiato, scollegare l'apparecchiatura dall'alimentazione. Eventuali riparazioni devono essere eseguite solo da un fornitore o da una persona qualificata per evitare pericoli o lesioni.
- **AVVERTENZA!** Quando si posiziona l'apparecchiatura, instradare il cavo di alimentazione in modo sicuro, se necessario, per evitare di tirare involontariamente, danneggiarsi, venire a contatto con la superficie di riscaldamento o causare un pericolo di inciampo.
- **AVVERTENZA!** Finché la spina è nella presa, l'apparecchiatura è collegata all'alimentazione.
- **AVVERTENZA!** Spegnere SEMPRE l'apparecchiatura prima di scollegarla dall'alimentazione, dalla pulizia, dalla manutenzione o dalla conservazione.
- Collegare l'apparecchiatura solo a una presa elettrica con la tensione e la frequenza indicate sull'etichetta dell'apparecchiatura.
- Non toccare la spina/i collegamenti elettrici con le mani bagnate o umide.
- Tenere l'apparecchiatura e la spina/le connessioni elettriche lontane dall'acqua e da altri liquidi. Se l'apparecchiatura cade in acqua, rimuovere immediatamente i collegamenti dell'alimentazione. Non utilizzare l'apparecchiatura finché non è stata controllata da un tecnico certificato. La mancata osservanza di queste istruzioni causerà rischi potenzialmente letali.
- Collegare l'alimentatore a una presa elettrica facilmente accessibile in modo da poter scollegare immediatamente l'apparecchiatura in caso di emergenza.
- Assicurarsi che il cavo non entri in contatto con oggetti affilati o caldi e tenerlo lontano da fiamme libere. Non tirare mai il cavo di alimentazione per scollegarlo dalla presa, tirare sempre la spina.
- Non trasportare mai l'apparecchiatura per il cavo.
- Non tentare mai di aprire autonomamente l'alloggiamento dell'apparecchiatura.
- Non inserire oggetti nell'alloggiamento dell'apparecchiatura.
- Non lasciare mai l'apparecchiatura incustodita durante l'uso.
- Questo apparecchio deve essere utilizzato da personale qualificato in cucina del ristorante, mense o personale del bar, ecc.
- Questo apparecchio non deve essere utilizzato da persone con ridotte capacità fisiche, sensoriali o mentali o da persone che non hanno esperienza e conoscenza.
- Questo apparecchio non deve mai essere utilizzato dai bambini.
- Tenere l'apparecchiatura e i relativi collegamenti elettrici fuori dalla portata dei bambini.
- Non utilizzare mai accessori o altri dispositivi diversi da quelli forniti con l'apparecchiatura o raccomandati dal produttore. La mancata osservanza di questa indicazione potrebbe rappresentare un rischio per la sicurezza dell'utente e danneggiare l'apparecchiatura. Utilizzare solo parti e accessori originali.
- Non utilizzare l'apparecchiatura mediante un timer esterno o un sistema di controllo remoto.
- Non posizionare l'apparecchiatura su un oggetto riscaldante (benzina, elettrica, cucina a carbone, ecc.).
- Non coprire l'apparecchiatura in funzione.
- Non posizionare oggetti sopra l'apparecchiatura.
- Non utilizzare l'apparecchiatura in prossimità di fiamme libere, materiali esplosivi o infiammabili. Utilizzare sempre l'apparecchiatura su una superficie orizzontale, stabile, pulita, resistente al calore e asciutta.
- L'apparecchiatura non è adatta per l'installazione in un'area in cui è possibile utilizzare un getto d'acqua.
- Lasciare uno spazio di almeno 20 cm intorno all'apparecchiatura per la ventilazione durante l'uso.
- **AVVERTENZA!** Mantenere tutte le aperture di ventilazione dell'apparecchiatura libere da ostruzioni.

Istruzioni di sicurezza speciali

- La cappa è destinata esclusivamente all'uso con forni professionali compatibili. Non utilizzarlo come sistema di estrazione generico.
- Non installare l'apparecchio vicino a una friggitrice.
- Pareti, divisori, mobili da cucina e altre superfici situati vicino all'apparecchio devono essere realizzati con materiali non infiammabili. In caso contrario, devono essere protetti con adatto isolamento termico non infiammabile in conformità con le normative antincendio applicabili.
- Quando due forni sono installati uno sopra l'altro, utilizzare

solo il kit di sovrapposizione specificato dal produttore. Non impilare i forni senza il kit di sovrapposizione appropriato.

Uso previsto

- Questo apparecchio è destinato a essere utilizzato per applicazioni commerciali, ad esempio nelle cucine di ristoranti, mense, ospedali e in imprese commerciali come panetterie, macellerie, ecc., ma non per la produzione continua di massa di cibo.
- L'apparecchio è progettato per estrarre e condensare il fumo e il vapore scaricati attraverso il condotto di scarico del forno, così come il fumo e il vapore rilasciati quando la porta del forno viene aperta. Qualsiasi altro utilizzo può causare danni all'apparecchio o lesioni personali.
- Il funzionamento dell'apparecchio per qualsiasi altro scopo sarà considerato un uso improprio del dispositivo. L'utente sarà l'unico responsabile dell'uso improprio del dispositivo.

Installazione di messa a terra

Questo apparecchio è classificato come **classe di protezione I** e deve essere collegato a una messa a terra protettiva. La messa a terra riduce il rischio di scosse elettriche fornendo un filo di fuga per la corrente elettrica.
Questo apparecchio è dotato di un cavo di alimentazione con spina di messa a terra o connessioni elettriche con filo di messa a terra. Le connessioni devono essere correttamente installate e messe a terra.

Collegamento elettrico

219829, 219843, 219867 (fig. 13 a pagina 7)
M - morsettiera dell'alimentazione
MA - accessori della morsettiera
R - resistenza
MR - motore di estrazione
SMI - scheda di micro potenza
E - elettrovalvola per acqua
S1 - sonda PT100

219836, 219850, 219874 (fig. 12 a pagina 6)
M - morsettiera dell'alimentazione
M1 - morsettiera di collegamento forno
M2 - morsettiera di collegamento forno
R - resistenza
V - motore di estrazione
A - unità di alimentazione
CE - scheda di micro potenza
E - elettrovalvola per acqua
S - sonda PT100

Preparazione prima dell'uso

- Rimuovere tutti gli imballaggi protettivi e le confezioni.
- Verificare che il dispositivo sia in buone condizioni e con tutti gli accessori. In caso di consegna incompleta o danneggiata, contattare immediatamente il fornitore. In questo caso, non utilizzare il dispositivo.
- Pulire gli accessori e l'apparecchio prima dell'uso (Vedere ==> Pulizia & Manutenzione).
- Assicurati che l'apparecchio sia completamente asciutto.
- Posiziona l'apparecchio su una superficie orizzontale, stabile e resistente al calore, sicura contro gli schizzi d'acqua.
- Conserva l'imballaggio se intendi riporre l'apparecchio in futuro.
- Conserva il manuale d'uso per future consultazioni.

NOTA! A causa di residui di fabbricazione, l'apparecchio può emettere un leggero odore durante i primi utilizzi. Questo è normale e non indica alcun difetto o pericolo. Assicurarsi che l'apparecchio sia ben ventilato.

Installazione

- L'installazione, il collegamento elettrico e la manutenzione devono essere effettuati solo da personale qualificato e in conformità con le normative applicabili.
- Prima di iniziare qualsiasi lavoro di installazione, scollegare il forno e la cappa dall'alimentazione elettrica.
- Rimuovere la pellicola protettiva da tutte le superfici in acciaio inossidabile. Non lasciare residui di adesivo sull'apparecchio.
- Indossare guanti protettivi adeguati durante la manipolazione e l'installazione della cappa. Maneggiare con cura i componenti in vetro per evitare che si danneggino o si rompano.

Posizionamento
- Posizionare l'apparecchio in modo che la sua parte posteriore rimanga accessibile per i collegamenti elettrici, idrici e di scarico e per la manutenzione futura.
- Dopo l'installazione, il fumo e il vapore espulsi dalla cappa devono essere correttamente convogliati all'esterno.

Preparazione del forno
- Aprire la porta del forno.
- Rimuovere le due viti autofilettanti dalla sezione anteriore della camera di cottura. Conserva le viti, poiché verranno utilizzate per fissare la parte anteriore del cappuccio.
- Rimuovere le quattro viti autofilettanti dalla sezione superiore posteriore del forno. Conserva le viti, poiché verranno utilizzate per fissare la parte posteriore del cappuccio.
- Rimuovere il pannello laterale sinistro del forno svitando le viti di fissaggio.
- Utilizzando uno strumento adatto, aprire il foro preparato nella base del forno (fig. 1, 1A).
- Installare il pressacavo, fornito con la cappa, nel foro preparato (fig. 2, 2A).

Preparazione della cappa (fig. 3 a pagina 4)
- Rimuovere tutti i componenti forniti e l'imballaggio dall'interno della cappa.
- Rimuovere le 4 viti autofilettanti installate nella sezione superiore della cappa.
- Posizionare il condotto di scarico fornito sulla cappa.
- Fissare il condotto di scarico utilizzando le 4 viti precedentemente rimosse.

Montaggio della cappa sul forno (fig. 4, 4A a pagina 4) (219829, 219843, 219867)
- Posiziona con attenzione la cappa sopra il forno.
- Fissa la parte anteriore della cappa alla parte anteriore del forno utilizzando le 2 viti autofilettanti precedentemente rimosse dalla camera di cottura.
- Instradare il cavo a quattro fili del tavolo di connessione del cofano attraverso il pressacavo A installato nel forno.
- Instradare il cavo verso la morsettiera di connessione D all'interno del forno.

- Collegare i quattro conduttori colorati del cavo del cofano ai quattro morsetti a vite della morsettiera del forno.
- Osservare rigorosamente i colori dei conduttori. Ogni conduttore deve essere collegato al terminale contenente un conduttore dello stesso colore.
- Assicurarsi che il cavo non ostacoli la rimozione o il rimontaggio dei pannelli laterali o posteriori del forno.
- Stringere il dado a corona del cavo-grande.
- Reinstallare il pannello laterale del forno utilizzando le viti rimosse precedentemente.

ATTENZIONE! Il collegamento deve essere effettuato rigorosamente secondo i colori dei quattro conduttori. Un collegamento errato può danneggiare la cappa o il forno.

Collegamento dello scarico vapore (fig. 5, 5A a pagina 4) (219829, 219843, 219867)
- Collegare il tubo di gomma fornito tra l'uscita di fumo e vapore del forno e l'ingresso di fumo e vapore della cappa.
- Fissare il tubo di gomma utilizzando le due fascette di metallo fornite.
- Assicurarsi che il tubo sia correttamente posizionato e non sia schiacciato, attorcigliato o ostruito.
- Fissare la parte posteriore della cappa alla parte posteriore del forno utilizzando le quattro viti autofilettanti precedentemente rimosse dal forno.

Collegamento dell'acqua (fig. 11 a pagina 6) (219829, 219843, 219867)
- Collegare lo scarico sul retro della cappa a un tubo di scarico con un diametro interno di 30 mm.
- Il tubo di scarico può essere rigido o flessibile.
- Non creare curve strette o gomiti lungo il percorso di scarico.
- Instrada il tubo verso uno scarico aperto o sifonato.
- Il tubo di scarico del cofano non deve essere a diretto contatto con il punto di drenaggio.

Montaggio del cofano su un forno (fig. 4, 4A a pagina 4) (219836, 219850, 219874)
- Posizionare con cura la cappa sopra il forno.
- Fissare la parte anteriore della cappa utilizzando le due viti autofilettanti precedentemente rimosse dal forno.
- Instradare il cavo verso la morsettiera a due poli attraverso il pressacavo installato nel forno.
- Instradare il cavo al morsetto di collegamento bipolare all'interno del forno.
- Collegare i conduttori come segue: conduttore marrone - terminale L; conduttore blu - terminale N.
- Assicurarsi che il cavo non ostacoli la rimozione o il rimontaggio dei pannelli del forno.
- Stringere il dado di serraggio del pressacavo.
- Rimontare il pannello laterale del forno.

Collegamento dello scarico vapore (fig. 5, 5A a pagina 4) (219836, 219850, 219874)
- Collegare l'uscita fumi e vapore del forno all'ingresso della cappa utilizzando il tubo di gomma fornito.
- Fissare il tubo usando le due fascette metalliche fornite.
- Assicurarsi che il tubo sia installato correttamente e non sia schiacciato, attorcigliato o ostruito.
- Fissare il retro della cappa al forno utilizzando le quattro viti autofilettanti precedentemente rimosse.

Installazione di due forni impilati (fig. 6-10)

(219836, 219850, 219874)
- Questa procedura si applica solo quando la cappa è installata con due forni compatibili posizionati uno sopra l'altro.
- Impila i forni utilizzando il kit di impilamento approvato dal produttore.
- Seguire le istruzioni di installazione separate fornite con il kit di impilamento.
- **ATTENZIONE!** Non posizionare un forno sopra l'altro senza l'appropriato kit di impilamento.

Preparazione della cappa per due forni
- Utilizzando uno strumento adatto, aprire il foro preparato nella sezione posteriore fissa della cappa.
- Installare il secondo pressacavo fornito in questo foro.
- Instradare il cavo bipolare fornito attraverso il secondo pressacavo verso la seconda morsettiera bipolare all'interno della cappa.
- Collegare i conduttori come segue: conduttore marrone - morsetto L; conduttore blu - morsetto N (fig. 7, 8).
- Per facilitare il collegamento, posizionare la cappa su una superficie stabile con il motore rivolto verso l'alto.
- Dopo aver completato il collegamento, stringere il dado dell'anello del pressacavo.

Montaggio del cappuccio
- Posizionare il cappuccio preparato sul forno superiore.
- Fissare la cappa al forno superiore utilizzando le viti appropriate.
- Assicurarsi che la cappa e entrambi i forni siano stabili e correttamente allineati.

Collegamento dello scarico del vapore di entrambi i forni (fig. 9-10 a pagina 5)
- Installa l'adattatore in acciaio a forma di H fornito tra l'uscita del vapore del forno superiore e l'ingresso del vapore della cappa.
- Collega l'adattatore alla cappa e al forno superiore utilizzando i due tubi di gomma forniti.
- Collega l'uscita del vapore del forno inferiore all'adattatore utilizzando il tubo di gomma aggiuntivo.
- Regola la lunghezza del tubo di gomma inferiore per adattarsi alla configurazione dei forni impilati.
- Assicura tutte le connessioni usando le sei fascette metalliche fornite.
- Assicurati che nessuno dei tubi sia schiacciato, attorcigliato o ostruito.
- Fissare la parte posteriore della cappa alla parte posteriore del forno superiore.
- L'adattatore a forma di H, i tubi di gomma e le fascette metalliche sono forniti nel kit di sovrapposizione.

Collegare la cappa a entrambi i forni
- Instrada il primo cavo a due poli del cappuccio attraverso il passacavo installato nel forno superiore.
- Collegalo alla morsettiera a due poli del forno superiore.
- Instrada il secondo cavo a due poli attraverso il passacavo installato nel forno inferiore.
- Collegalo alla morsettiera bipolare del forno inferiore.
- Per entrambe le connessioni: collega il conduttore marrone al terminale L; collega il conduttore blu al terminale N.

- Adatta la lunghezza dei cavi alla configurazione del forno.
- Assicurarsi che nessun cavo ostacoli la rimozione o il rimontaggio dei pannelli del forno.
- Stringere entrambe le ghiere dei pressacavi.

Istruzioni operative

- La cappa si attiva automaticamente quando il forno collegato viene acceso. La cappa funziona completamente in modo automatico.
- Durante il ciclo di cottura, il motore di aspirazione funziona a bassa velocità per estrarre il fumo e il vapore emessi attraverso il condotto di scarico del forno.
- Quando la porta del forno viene aperta, il motore di estrazione passa alla velocità massima per rimuovere rapidamente eventuali fumi o vapore rilasciati dalla camera di cottura.
- Se non viene avviato un nuovo ciclo di cottura dopo la fine del ciclo precedente, la cappa si spegne automaticamente dopo 5 minuti.
- Il vapore rilevato nel condotto di scarico del forno attiva automaticamente il sistema di condensazione.

Pulizia & manutenzione

- **ATTENZIONE!** Scollegare sempre l'apparecchio dall'alimentazione elettrica e lasciarlo raffreddare prima di riporlo, pulirlo & mantenerlo.
- Non utilizzare getti d'acqua o pulitrici a vapore per la pulizia e non immergere l'apparecchio nell'acqua poiché le parti si bagnerebbero e potrebbe verificarsi una scossa elettrica.
- Se l'apparecchio non viene mantenuto in buono stato di pulizia, ciò può influire negativamente sulla durata dell'apparecchio e provocare una situazione pericolosa.
- I residui di cibo dovrebbero essere regolarmente puliti e rimossi dall'apparecchio. Se l'apparecchio non viene pulito correttamente, si ridurrà la sua durata e potrebbe causare una condizione pericolosa durante l'uso.

Pulizia

- Pulire la superficie esterna raffreddata con un panno o una spugna leggermente inumiditi con una soluzione di sapone delicato.
- Per motivi di igiene, l'apparecchio deve essere pulito prima e dopo l'uso.
- Evitare che l'acqua entri in contatto con i componenti elettrici.
- Non immergere mai l'apparecchio in acqua o altri liquidi.
- Non utilizzare agenti di pulizia aggressivi, spugne abrasive o agenti di pulizia contenenti cloro. Non utilizzare lana d'acciaio, utensili metallici o oggetti appuntiti o taglienti per la pulizia. Non utilizzare benzina o solventi!
- Nessuna parte è lavabile in lavastoviglie.

Pulizia del filtro

- La pulizia regolare del filtro di estrazione meccanica è essenziale per garantire una lunga durata e il corretto funzionamento dell'apparecchio.
- Il filtro è fissato con 4 clip a scatto. Per rimuoverlo, tirare con forza su entrambi i lati. Per reinstallare il filtro, posizionare correttamente le 4 clip e premere su entrambi i lati fino a quando il filtro si blocca completamente in posizione.

Manutenzione

- Controllare regolarmente il funzionamento dell'apparecchio per prevenire incidenti gravi.
- Se notate che l'apparecchio non funziona correttamente o che c'è un problema, smettete di usarlo, spegnetelo e contattate il fornitore.
- Tutti i lavori di manutenzione, installazione e riparazione devono essere eseguiti da tecnici specializzati e autorizzati, o raccomandati dal produttore.

Trasporto e Stoccaggio

- Prima di riporlo, assicurati sempre che l'apparecchio sia stato scollegato dall'alimentazione elettrica e completamente raffreddato.
- Conservare l'apparecchio in un luogo fresco, pulito e asciutto.
- Non posizionare mai oggetti pesanti sull'apparecchio poiché questo potrebbe danneggiarlo.
- Non spostare l'apparecchio mentre è in funzione. Scollegare l'apparecchio dall'alimentazione quando lo si sposta e tenerlo dalla parte inferiore.

Risoluzione dei problemi

Se l'apparecchio non funziona correttamente, si prega di controllare la tabella sottostante per la soluzione. Se non riesci ancora a risolvere il problema, contatta il fornitore/erogatore del servizio.

Problemi	Possibile causa	Possibile soluzione
La cappa non si avvia con il forno.	Nessuna alimentazione / Interruzione di corrente.	Controllare l'alimentazione elettrica.
Prestazioni di estrazione ridotte.	Filtro sporco.	Pulire il filtro meccanico e reinstallarlo correttamente.
Scarso scarico d'aria.	Uscita d'aria bloccata.	Libera la presa e il percorso di scarico.
Estrazione di fumo/vapore debole (con porta aperta).	Funzionamento difettoso o filtro/percorso bloccato.	Controllare l'alimentazione, pulire il filtro, sbloccare l'uscita. Assicurarsi che l'alta velocità si attivi quando la porta si apre.
Nessun drenaggio dell'acqua.	Scarico errato/bloccato o instradamento improprio.	Controllare lo scarico, rimuovere le ostruzioni, evitare piegature e torsioni.

Garanzia

Qualsiasi difetto che comprometta la funzionalità dell'apparecchiatura che diventi evidente entro un anno dall'acquisto sarà riparato mediante riparazione o sostituzione gratuita, a condizione che l'apparecchiatura sia stata utilizzata e sottoposta a manutenzione in conformità alle istruzioni e non sia stata in alcun modo abusata o utilizzata in modo improprio. I Suoi diritti legali non sono compromessi. Se l'apparecchiatura è richiesta in garanzia, indicare dove e quando è stata acquistata e includere la prova di acquisto (ad es. ricevuta).

In linea con la nostra politica di sviluppo continuo del prodotto, ci riserviamo il diritto di modificare le specifiche del prodotto, dell'imballaggio e della documentazione senza preavviso.

Smaltimento e ambiente



Durante lo smantellamento dell'apparecchiatura, il prodotto non deve essere smaltito con altri rifiuti domestici. Al contrario, è responsabilità dell'utente smaltire le apparecchiature di scarto consegnandole a un punto di raccolta designato. La mancata osservanza di questa regola può essere penalizzata in conformità con le normative applicabili sullo smaltimento dei rifiuti. La raccolta e il riciclaggio separati delle apparecchiature di scarto al momento dello smaltimento contribuiranno a preservare le risorse naturali e a garantire che vengano riciclate in modo da proteggere la salute umana e l'ambiente.
Per ulteriori informazioni su dove è possibile depositare i rifiuti per il riciclaggio, contattare la società locale di raccolta rifiuti. I produttori e gli importatori non si assumono alcuna responsabilità per il riciclaggio, il trattamento e lo smaltimento ecologico, né direttamente né tramite un sistema pubblico.

RO

ROMÂNĂ

Stimate client,
Vă mulțumim pentru achiziționarea acestui aparat electrocasnic Hendi. Citiți cu atenție acest manual de utilizare, acordând o atenție deosebită reglementărilor de siguranță evidențiate mai jos, înainte de a instala și utiliza acest aparat pentru prima dată.

Instrucțiuni de siguranță

- Utilizați aparatul numai în scopul pentru care a fost conceput, conform descrierii din acest manual.
- Producătorul nu este răspunzător pentru nicio daună cauzată de funcționarea incorectă și utilizarea necorespunzătoare.
- **PERICOL! RISC DE ELECTROCUTARE!** Nu încercați să reparați aparatul singur. Nu scufundați componentele electrice ale aparatului în apă sau în alte lichide. Nu țineți niciodată aparatul sub jet de apă.
- **NU UTILIZAȚI NICIODATĂ UN APARAT DETERIORAT!** Verificați periodic conexiunile electrice și cablul pentru a depista eventualele deteriorări. Dacă este deteriorat, deconectați aparatul de la sursa de alimentare. Orice reparații trebuie efectuate numai de către un furnizor sau o persoană calificată pentru a evita pericolul sau vătămarea.
- **AVERTISMENT!** Când poziționați aparatul, direcționați cablul de alimentare în siguranță, dacă este necesar, pentru a evita tragerea accidentală, deteriorarea, contactul cu suprafața de încălzire sau riscul de împiedicare.
- **AVERTISMENT!** Atât timp cât ștecherul este în priză, aparatul este conectat la sursa de alimentare.
- **AVERTISMENT!** Opriți ÎNTOTDEAUNA aparatul înainte de a-l deconecta de la sursa de alimentare, curățare, întreținere sau depozitare.
- Conectați aparatul la o priză electrică numai cu tensiunea și frecvența menționate pe eticheta aparatului.
- Nu atingeți ștecherul/conexiunile electrice cu mâinile umede sau umede.
- Țineți aparatul și ștecherul/conexiunile la distanță de apă și alte lichide. Dacă aparatul cade în apă, scoateți imediat conexiunile sursei de alimentare. Nu utilizați aparatul până când nu a fost verificat de un tehnician certificat. Nerespectarea acestor instrucțiuni va cauza riscuri care pun viața în pericol.
- Conectați sursa de alimentare la o priză electrică ușor accesibilă, astfel încât să puteți deconecta imediat aparatul în caz de urgență.
- Asigurați-vă că cablul nu intră în contact cu obiecte ascuțite sau fierbinți și țineți-l la distanță de foc deschis. Nu trageți niciodată de cablul de alimentare pentru a-l scoate din priză, trageți întotdeauna de fișă.
- Nu transportați niciodată aparatul de cablu.
- Nu încercați niciodată să deschideți singur carcasa aparatului.
- Nu introduceți obiecte în carcasa aparatului.
- Nu lăsați niciodată aparatul nesupravegheat în timpul utilizării.
- Acest aparat trebuie utilizat de personal instruit în bucătăria restaurantului, cantinelor sau barului etc.
- Acest aparat nu trebuie utilizat de persoane cu capacități fizice, senzoriale sau mentale reduse sau de persoane care nu au experiență și cunoștințe suficiente.
- Acest aparat nu trebuie utilizat de copii în niciun caz.
- Nu lăsați aparatul și conexiunile sale electrice la îndemâna copiilor.
- Nu utilizați niciodată accesorii sau alte dispozitive suplimentare în afară de cele furnizate împreună cu aparatul sau recomandate de producător. Nerespectarea acestei instrucțiuni poate reprezenta un risc pentru utilizator și poate deteriora aparatul. Utilizați numai piese și accesorii originale.
- Nu utilizați acest aparat cu ajutorul unui cronometru extern sau al unui sistem de telecomandă.
- Nu așezați aparatul pe un obiect de încălzire (benzină, electrică, aragaz cu cărbune etc.).
- Nu acoperiți aparatul în timpul funcționării.
- Nu așezați obiecte pe aparat.
- Nu utilizați aparatul în apropierea flăcărilor deschise, a materialelor explozive sau inflamabile. Utilizați întotdeauna aparatul pe o suprafață orizontală, stabilă, curată, rezistentă la căldură și uscată.
- Aparatul nu poate fi instalat într-o zonă în care poate fi utilizat un jet de apă.
- Lăsați un spațiu de cel puțin 20 cm în jurul aparatului pentru ventilare în timpul utilizării.
- **AVERTISMENT!** Păstrați toate orificiile de ventilație de pe aparat ferite de obstrucții.

Instrucțiuni speciale de siguranță

- Hota este destinată exclusiv utilizării cu cuptoare profesionale compatibile. Nu o utilizați ca sistem de extracție pentru uz general.
- Nu instalați aparatul lângă o friteuză.
- Pereții, despărțitoarele, unitățile de bucătărie și alte suprafețe situate lângă aparat trebuie să fie fabricate din materiale neinflamabile. În caz contrar, acestea trebuie protejate cu o izolație termică adecvată neinflamabilă, conform cu reglementările de siguranță la incendiu aplicabile.
- Când sunt instalate două cuptoare unul deasupra celuilalt, utilizați doar kitul de stivuire specificat de producător. Nu stivuiți cuptoarele fără kitul de stivuire adecvat.

Utilizare intenționată

- Acest aparat este destinat să fie utilizat pentru aplicații comerciale, de exemplu în bucătăriile restaurantelor, cantinelor, spitalelor și în întreprinderi comerciale precum brutării, măcelării etc., dar nu pentru producția continuă în masă de

alimente.
- Aparatul este proiectat pentru a extrage și condensa fumul și aburul evacuate prin conducta de evacuare a cuptorului, precum și fumul și aburul eliberate atunci când ușa cuptorului este deschisă. Orice altă utilizare poate duce la deteriorarea aparatului sau rănirea personală.
- Utilizarea aparatului pentru orice alt scop va fi considerată o utilizare necorespunzătoare a dispozitivului. Utilizatorul va fi singurul responsabil pentru utilizarea necorespunzătoare a dispozitivului.

Instalarea împământării

Acest aparat este clasificat ca **clasa de protecție I** și trebuie conectat la un sistem de împământare de protecție. Împământarea reduce riscul de electrocutare prin asigurarea unui fir de evacuare pentru curentul electric.
Acest aparat este echipat cu un cablu de alimentare cu priză de împământare sau cu conexiuni electrice cu fir de împământare. Conexiunile trebuie instalate și împământate corect.

Conexiune electrică

219829, 219843, 219867 (fig. 13 de la pagina 7)
M - placă de borne pentru alimentare
MA - accesorii pentru placa de borne
R - rezistență
MR - motor de extracție
SMI - placă de micro putere
E - electrovana de apă
S1 - sondă PT100

219836, 219850, 219874 (fig. 12 de la pagina 6)
M - placă de borne pentru alimentare
M1 - bornă de conectare cuptor
M2 - bordul terminal de conectare al cuptorului
R - rezistență
V - motor de extracție
A - unitate de alimentare
CE - placă de microputere
E - electrovana de apă
S - sondă PT100

Pregătire înainte de utilizare

- Îndepărtați toate ambalajele de protecție și învelișurile.
- Verificați dacă dispozitivul este în stare bună și cu toate accesoriile. În cazul unei livrări incomplete sau deteriorate, vă rugăm să contactați imediat furnizorul. În acest caz, nu folosiți dispozitivul.
- Curățați accesoriile și aparatul înainte de utilizare (Vezi ==> Curățare & Întreținere).
- Asigurați-vă că aparatul este complet uscat.
- Așezați aparatul pe o suprafață orizontală, stabilă și rezistentă la căldură, care este sigură împotriva stropilor de apă.
- Păstrați ambalajul dacă intenționați să depozitați aparatul în viitor.
- Păstrați manualul de utilizare pentru consultări ulterioare.

NOTĂ! Din cauza reziduurilor de fabricație, aparatul poate emite un ușor miros în timpul primelor utilizări. Acest lucru este normal și nu indică niciun defect sau pericol. Asigurați-vă că aparatul este bine ventilat.

Instalare

- Instalarea, conexiunea electrică și întreținerea trebuie efectuate doar de personal calificat și în conformitate cu reglementările aplicabile.
- Înainte de a începe orice lucrare de instalare, deconectați cuptorul și hota de la sursa de alimentare.
- Îndepărtați folia de protecție de pe toate suprafețele din oțel inoxidabil. Nu lăsați reziduuri de adeziv pe aparat.
- Purtați mănuși de protecție adecvate atunci când manevrați și instalați hota. Manipulați cu grijă componentele de sticlă pentru a preveni deteriorarea sau spargerea acestora.

Poziționare
- Poziționați aparatul astfel încât partea sa din spate să rămână accesibilă pentru conexiunile electrice, de apă și de scurgere și pentru întreținerea viitoare.
- După instalare, fumul și aburul evacuate din hotă trebuie să fie corect direcționate în exterior.

Pregătirea cuptorului
- Deschide ușa cuptorului.
- Scoate cele două șuruburi autofiletante din partea frontală a camerei de gătit. Păstrează șuruburile, deoarece vor fi folosite pentru a fixa partea frontală a hotei.
- Scoateți cele patru șuruburi autofiletante din secțiunea superioară din spate a cuptorului. Păstrați șuruburile, deoarece acestea vor fi folosite pentru a fixa partea din spate a hotei.
- Îndepărtați panoul lateral stâng al cuptorului prin deșurubarea șuruburilor de fixare.
- Folosind unelte potrivite, deschideți gaura pregătită la baza cuptorului (fig. 1, 1A).
- Instalați presetupele de cablu, furnizate împreună cu hota, în gaura pregătită (fig. 2, 2A).

Pregătirea hotei (fig. 3 de la pagina 4)
- Scoateți toate componentele furnizate și ambalajele din interiorul hotei.
- Îndepărtați cele 4 șuruburi autofiletante instalate în secțiunea superioară a hotei.
- Poziționați conductele de evacuare furnizate pe hotă.
- Asigurați conducta de evacuare folosind cele 4 șuruburi îndepărtate anterior.

Montarea hotei pe cuptor (fig. 4, 4A de la pagina 4) (219829, 219843, 219867)
- Poziționați cu atenție hota deasupra cuptorului.
- Fixați partea din față a hotei de partea din față a cuptorului folosind cele 2 șuruburi autoforante scoase anterior din camera de gătit.
- Dirijați cablul cu patru fire al hotei prin presetupele A instalate în cuptor.
- Dirijați cablul către placa terminală de conexiuni D din interiorul cuptorului.
- Conectați cei patru conductori colorați ai cablului hotei la cele patru cleme cu șurub ale plăcii terminale a cuptorului.
- Respectați cu strictețe culorile conductorilor. Fiecare conductor trebuie conectat la borna care conține un conductor de aceeași culoare.
- Asigurați-vă că cablul nu obstrucționează îndepărtarea sau reasamblarea panourilor laterale sau din spate ale cuptorului.

- Strângeți piulița inelului de prindere a cablului.
- Reasamblați panoul lateral al cuptorului folosind șuruburile anterior îndepărtate.

AVERTIZARE! Conexiunea trebuie realizată strict conform culorilor celor patru conductori. Conectarea incorectă poate deteriora hota sau cuptorul.

Conectarea evacuării aburului (fig. 5, 5A de la pagina 4) (219829, 219843, 219867)

- Montați conducta de cauciuc furnizată între orificiul de evacuare a fumului și aburului cuptorului și orificiul de intrare a fumului și aburului al hotei.
- Asigurați-vă conductele de cauciuc utilizând cele două cleme metalice furnizate.
- Asigurați-vă că conducta este așezată corect și nu este zdrobită, răsucită sau obstrucționată.
- Fixați partea din spate a hotei la partea din spate a cuptorului folosind cele patru șuruburi autofiletante scoase anterior din cuptor.

Conexiune de apă (fig. 11 de la pagina 6) (219829, 219843, 219867)

- Conectați evacuarea de la partea din spate a hotei la o țeavă de scurgere cu un diametru intern de 30 mm.
- Țeava de scurgere poate fi rigidă sau flexibilă.
- Nu creați coturi sau îndoiri ascuțite de-a lungul traseului de scurgere.
- Conduceți țeava către un canal de scurgere deschis sau cu capcană.
- Țeava de scurgere a hotei nu trebuie să fie în contact direct cu punctul de drenaj.

Montarea hotei pe un cuptor (fig. 4, 4A la pagina 4) (219836, 219850, 219874)

- Poziționați cu atenție hota deasupra cuptorului.
- Asigurați partea din față a capotei folosind cele două șuruburi autoforante îndepărtate anterior de la cuptor.
- Dirijați cablul către placa terminală de conexiune bipol prin glanda de cablu instalată în cuptor.
- Dirijați cablul către placa terminală de conexiune bipol în interiorul cuptorului.
- Conectați conductorii după cum urmează: conductor maro - terminal L; conductor albastru - terminal N.
- Asigurați-vă că cablul nu împiedică îndepărtarea sau remontarea panourilor cuptorului.
- Strângeți piulița de fixare a cablului.
- Reinstalați panoul lateral al cuptorului.

Conectarea evacuării aburului (fig. 5, 5A de la pagina 4) (219836, 219850, 219874)

- Conectați ieșirea de fum și abur a cuptorului la intrarea hotei folosind țeava de cauciuc furnizată.
- Asigurați țeava folosind cele două cleme metalice furnizate.
- Asigurați-vă că țeava este instalată corect și nu este zdrobită, răsucită sau obstrucționată.
- Asigurați partea din spate a hotei de cuptor folosind cele patru șuruburi autofilante eliminate anterior.

Instalare pe două cuptoare suprapuse (fig. 6-10)

(219836, 219850, 219874)

- Această procedură se aplică numai atunci când hota este instalată cu două cuptoare compatibile poziționate unul deasupra celuilalt.
- Suprapuneți cuptoarele folosind kitul de empilare aprobat de producător.
- Urmați instrucțiunile separate de instalare furnizate cu kitul de empilare.
- **AVERTIZARE!** Nu puneți un cuptor deasupra altuia fără kitul de stivuire corespunzător.

Pregătirea hotei pentru două cuptoare

- Folosiți un instrument adecvat pentru a deschide gaura pregătită în secțiunea din spate fixă a capotei.
- Instalați al doilea presetupe furnizat în această gaură.
- Îndrumați cablul cu două fire furnizat prin al doilea presetupe către a doua placă terminală cu două fire din interiorul capotei.
- Conectați conductorii astfel: conductor maro - borna L; conductor albastru - borna N (fig. 7, 8).
- Pentru a facilita conexiunea, așezați hota pe o suprafață stabilă cu motorul orientat în sus.
- După finalizarea conexiunii, strângeți piulița inelului de etanșare a cablului.

Montarea hotei

- Așezați hota pregătită pe cuptorul superior.
- Fixați hota de cuptorul superior folosind șuruburile corespunzătoare.
- Asigurați-vă că hota și ambele cuptoare sunt stabile și aliniate corect.

Conectarea evacuării de abur a ambelor cuptoare (fig. 9-10 pe pagina 5)

- Instalați adaptorul de oțel în formă de H furnizat între ieșirea de abur a cuptorului superior și intrarea de abur a hotei.
- Conectați adaptorul la hotă și la cuptorul superior folosind cele două țevi de cauciuc furnizate.
- Conectați ieșirea de abur a cuptorului inferior la adaptor folosind țeava suplimentară de cauciuc.
- Ajustați lungimea țevii de cauciuc inferioare pentru a se potrivi configurației cuptoarelor suprapuse.
- Asigurați toate conexiunile folosind cele șase cleme metalice furnizate.
- Asigurați-vă că niciuna dintre țevile nu este zdrobită, răsucită sau obstrucționată.
- Asigurați partea din spate a hotei la partea din spate a cuptorului superior.
- Adaptorul în formă de H, țevile din cauciuc și clemele metalice sunt furnizate ca parte a kitului de stivuire.

Conectarea hotei la ambele cuptoare

- Trasează cablul hotei cu două poli prin glanda de cablu instalată în cuptorul superior.
- Conectați-l la placa de borne cu două poli a cuptorului superior.
- Dirijați al doilea cablu cu două poli prin glanda de cablu instalată în cuptorul inferior.
- Conectați-l la placa de borne cu două poli a cuptorului inferior.
- Pentru ambele conexiuni: conectați conductorul maro la terminalul L; conectați conductorul albastru la terminalul N.

- Ajustați lungimile cablurilor conform configurației cuptorului.
- Asigurați-vă că niciun cablu nu obstrucționează demontarea sau reinstalarea panourilor cuptorului.
- Strângeți ambele piulițe inelare ale presetupei.

Instrucțiuni de operare

- Hota se activează automat atunci când cuptorul conectat este pornit. Capota funcționează complet automat.
- În timpul ciclului de gătire, motorul de extracție funcționează la viteză redusă pentru a extrage fumul și aburul evacuați prin conducta de evacuare a cuptorului.
- Când ușa cuptorului este deschisă, motorul de extracție trece la viteză mare pentru a elimina rapid orice fum sau abur eliberat din camera de gătire.
- Dacă nu este început un nou ciclu de gătit după sfârșitul ciclului anterior, hota se oprește automat după 5 minute.
- Detectarea aburului în conducta de evacuare a cuptorului activează automat sistemul de condensare.

Curățare & întreținere

- **ATENȚIE!** Deconectați întotdeauna aparatul de la sursa de alimentare și lăsați-l să se răcească înainte de depozitare, curățare & întreținere.
- Nu utilizați jet de apă sau curățător cu aburi pentru curățare și nu introduceți aparatul sub apă, deoarece piesele se vor uda și ar putea rezulta un șoc electric.
- Dacă aparatul nu este menținut într-o stare bună de curățenie, acest lucru poate afecta negativ durata de viață a aparatului și poate duce la o situație periculoasă.
- Reziduurile alimentare ar trebui curățate și îndepărtate în mod regulat din aparat. Dacă aparatul nu este curățat corespunzător, va reduce durata sa de viață și poate duce la o condiție periculoasă în timpul utilizării.

Curățare

- Curățați suprafața exterioară răcită cu o cârpă sau un burete ușor umezit cu o soluție de săpun ușoară.
- Din motive de igienă, aparatul trebuie curățat înainte și după utilizare.
- Evitați contactul componentele electrice cu apa.
- Nu scufundați niciodată aparatul în apă sau alte lichide.
- Nu folosiți niciodată agenți de curățare agresivi, bureți abrazivi sau agenți de curățare care conțin clor. Nu folosiți lână de oțel, ustensile metalice sau obiecte ascuțite sau cu vârf pentru curățare. Nu folosiți benzină sau solvenți!
- Nicio parte nu este sigură pentru spălarea în mașina de spălat vase.

Curățarea filtrului

- Curățarea regulată a filtrului de extracție mecanică este esențială pentru a asigura o durată de viață lungă și o funcționare corespunzătoare a aparatului.
- Filtrul este fixat cu 4 cleme de prindere. Pentru a-l îndepărta, trageți ferm de ambele părți. Pentru a reinstala filtrul, poziționați corect cele 4 cleme și apăsați ambele părți până când filtrul se fixează complet în poziție.

Întreținere

- Verificați cu regularitate funcționarea aparatului pentru a preveni accidente grave.
- Dacă observați că aparatul nu funcționează corect sau că există o problemă, opriți utilizarea, dezactivați-l și contactați furnizorul.
- Toate lucrările de întreținere, instalare și reparații trebuie efectuate de tehnicieni specializați și autorizați sau recomandați de către producător.

Transport și Depozitare

- Înainte de depozitare, asigurați-vă întotdeauna că aparatul a fost deconectat de la sursa de alimentare și s-a răcit complet.
- Depozitați aparatul într-un loc rece, curat și uscat.
- Nu așezați obiecte grele pe aparat, deoarece acest lucru ar putea să-l deterioreze.
- Nu mutați aparatul în timp ce este în funcțiune. Deconectați aparatul de la sursa de alimentare atunci când îl mutați și țineți-l la bază.

RO

Depanare

Dacă aparatul nu funcționează corect, vă rugăm să verificați tabelul de mai jos pentru soluție. Dacă nu reușiți să rezolvați problema, vă rugăm să contactați furnizorul/prestatorul de servicii.

Probleme	Cauza posibilă	Soluție posibilă
Hota nu pornește cu cuptorul.	Fără energie / Întrerupție de energie.	Verificați sursa de alimentare.
Performanță redusă de extracție.	Filtru murdar.	Curățați filtrul mecanic și reinstalați-l corect.
Evacuare slabă a aerului.	Orificiu de evacuare blocat.	Curățați orificiul și calea de evacuare.
Extracție slabă de fum/abur (cu ușa deschisă).	Funcționare defectuoasă sau filtru/cale blocată.	Verificați alimentarea, curățați filtrul, deblocați ieșirea. Asigurați-vă că viteza mare se activează când ușa se deschide.
Fără drenaj de apă.	Scurgere greșită/blocată sau rutare necorespunzătoare.	Verificați scurgerea, îndepărtați blocajele, evitați îndoiturile și răsucirile.

Garanție

Orice defect care afectează funcționalitatea aparatului care devine evident în termen de un an de la achiziție va fi reparat prin reparații gratuite sau înlocuire, cu condiția ca aparatul să fi fost utilizat și întreținut în conformitate cu instrucțiunile și să nu fi fost abuzat sau utilizat necorespunzător în niciun fel. Drepturile dvs. legale nu sunt afectate. Dacă aparatul este revendicat în garanție, specificați unde și când a fost achiziționat și includeți dovada achiziționării (de ex. chitanță).
În conformitate cu politica noastră de dezvoltare continuă a produselor, ne rezervăm dreptul de a modifica fără preaviz produsul, ambalajul și specificațiile documentației.

Aruncați și protejați mediul înconjurător



La scoaterea din uz a aparatului, produsul nu trebuie eliminat împreună cu alte deșeuri menajere. În schimb, este responsabilitatea dvs. să eliminați deșeurile de echipamente prin predarea acestora la un punct de colectare desemnat. Nerespectarea acestei reguli poate fi penalizată în conformitate cu reglementările aplicabile privind eliminarea deșeurilor. Colectarea și

reciclarea separată a deșeurilor dvs. de echipamente la momentul eliminării va ajuta la conservarea resurselor naturale și va asigura reciclarea acestora într-o manieră care protejează sănătatea umană și mediul înconjurător.
Pentru mai multe informații despre locul în care vă puteți lăsa deșeurile pentru reciclare, vă rugăm să contactați compania locală de colectare a deșeurilor. Producătorii și importatorii nu își asumă responsabilitatea pentru reciclarea, tratarea și eliminarea ecologică, fie direct, fie printr-un sistem public.

ΕΛΛΗΝΙΚΑ

GR

Αγαπητέ πελάτη,
Σας ευχαριστούμε που αγοράσατε αυτή τη συσκευή Hendi. Διαβάστε προσεκτικά αυτό το εγχειρίδιο χρήστη, δίνοντας ιδιαίτερη προσοχή στους κανονισμούς ασφαλείας που περιγράφονται παρακάτω, πριν από την πρώτη εγκατάσταση και χρήση αυτής της συσκευής.

Οδηγίες ασφαλείας

- Χρησιμοποιείτε τη συσκευή μόνο για τον προβλεπόμενο σκοπό για τον οποίο σχεδιάστηκε, όπως περιγράφεται στο παρόν εγχειρίδιο.
- Ο κατασκευαστής δεν φέρει ευθύνη για τυχόν ζημιές που προκλήθηκαν από εσφαλμένη λειτουργία και ακατάλληλη χρήση.
- **ΚΙΝΔΥΝΟΣ! ΚΙΝΔΥΝΟΣ ΗΛΕΚΤΡΟΠΛΗΞΙΑΣ!** Μην επιχειρήσετε να επισκευάσετε τη συσκευή μόνοι σας. Μην εμβαπτίζετε τα ηλεκτρικά μέρη της συσκευής σε νερό ή άλλα υγρά. Μην κρατάτε ποτέ τη συσκευή κάτω από τρεχούμενο νερό.
- **ΜΗ ΧΡΗΣΙΜΟΠΟΙΕΙΤΕ ΠΟΤΕ ΣΥΣΚΕΥΗ ΠΟΥ ΈΧΕΙ ΥΠΟΣΤΕΙ ΖΗΜΙΆ!** Ελέγχετε τακτικά τις ηλεκτρικές συνδέσεις και το καλώδιο για τυχόν ζημιές. Σε περίπτωση ζημιάς, αποσυνδέστε τη συσκευή από την παροχή ρεύματος. Οποιεσδήποτε επισκευές πρέπει να πραγματοποιούνται μόνο από προμηθευτή ή εξειδικευμένο άτομο για την αποφυγή κινδύνου ή τραυματισμού.
- **ΠΡΟΕΙΔΟΠΟΙΗΣΗ!** Κατά την τοποθέτηση της συσκευής, δρομολογήστε το καλώδιο ρεύματος με ασφάλεια, εάν είναι απαραίτητο, για να αποφύγετε τυχόν ακούσιο τράβηγμα, ζημιά, επαφή με την επιφάνεια θέρμανσης ή κίνδυνο παραπατήματος.
- **ΠΡΟΕΙΔΟΠΟΙΗΣΗ!** Εφόσον το φις είναι στην πρίζα, η συσκευή είναι συνδεδεμένη στην παροχή ρεύματος.
- **ΠΡΟΕΙΔΟΠΟΙΗΣΗ!** Απενεργοποιείτε ΠΑΝΤΟΤΕ τη συσκευή πριν από την αποσύνδεση από την παροχή ρεύματος, τον καθαρισμό, τη συντήρηση ή την αποθήκευση.
- Συνδέετε τη συσκευή μόνο σε πρίζα με την τάση και τη συχνότητα που αναφέρονται στην ετικέτα της συσκευής.
- Μην αγγίζετε το φις/τις ηλεκτρικές συνδέσεις με βρεγμένα ή υγρά χέρια.
- Διατηρείτε τη συσκευή και το φις/τις ηλεκτρικές συνδέσεις μακριά από νερό και άλλα υγρά. Εάν η συσκευή πέσει σε νερό, αφαιρέστε αμέσως τις συνδέσεις τροφοδοσίας. Μη χρησιμοποιείτε τη συσκευή μέχρι να ελεγχθεί από πιστοποιημένο τεχνικό. Η μη τήρηση αυτών των οδηγιών θα προκαλέσει κινδύνους απειλητικούς για τη ζωή.
- Συνδέστε το τροφοδοτικό σε μια εύκολα προσβάσιμη πρίζα, ώστε να μπορείτε να αποσυνδέσετε τη συσκευή αμέσως σε περίπτωση έκτακτης ανάγκης.
- Βεβαιωθείτε ότι το καλώδιο δεν έρχεται σε επαφή με αιχμηρά ή ζεστά αντικείμενα και φυλάξτε το μακριά από ανοιχτή φωτιά. Μην τραβάτε ποτέ το καλώδιο ρεύματος για να το αποσυνδέσετε από την πρίζα, αλλά να τραβάτε πάντα το φις.
- Μην μεταφέρετε ποτέ τη συσκευή από το καλώδιό της.
- Μην προσπαθήσετε ποτέ να ανοίξετε μόνοι σας το περίβλημα της συσκευής.
- Μην εισάγετε αντικείμενα στο περίβλημα της συσκευής.
- Μην αφήνετε ποτέ τη συσκευή χωρίς επίβλεψη κατά τη διάρκεια της χρήσης.
- Ο χειρισμός της συσκευής αυτής πρέπει να γίνεται από εκπαιδευμένο προσωπικό στην κουζίνα του εστιατορίου, σε καντίνες ή σε μπαρ κ.λπ.
- Η συσκευή αυτή δεν πρέπει να χρησιμοποιείται από άτομα με μειωμένες σωματικές, αισθητηριακές ή πνευματικές ικανότητες ή άτομα με έλλειψη εμπειρίας και γνώσης.
- Η συσκευή αυτή δεν πρέπει σε καμία περίπτωση να χρησιμοποιείται από παιδιά.
- Διατηρείτε τη συσκευή και τις ηλεκτρικές της συνδέσεις μακριά από παιδιά.
- Μη χρησιμοποιείτε ποτέ εξαρτήματα ή πρόσθετες συσκευές εκτός από αυτές που παρέχονται με τη συσκευή ή συνιστώνται από τον κατασκευαστή. Διαφορετικά, μπορεί να υπάρξει κίνδυνος για την ασφάλεια του χρήστη και να προκληθεί ζημιά στη συσκευή. Χρησιμοποιείτε μόνο γνήσια εξαρτήματα και παρελκόμενα.
- Μη χρησιμοποιείτε αυτή τη συσκευή με εξωτερικό χρονοδιακόπτη ή σύστημα τηλεχειρισμού.
- Μην τοποθετείτε τη συσκευή πάνω σε θερμαντικό αντικείμενο (βενζινοκίνητο, ηλεκτρικό, κάρβουνο κ.λπ.).
- Μην καλύπτετε τη συσκευή σε λειτουργία.
- Μην τοποθετείτε αντικείμενα επάνω στη συσκευή.
- Μη χρησιμοποιείτε τη συσκευή κοντά σε γυμνές φλόγες, εκρηκτικά ή εύφλεκτα υλικά. Να χειρίζεστε πάντα τη συσκευή σε οριζόντια, σταθερή, καθαρή, ανθεκτική στη θερμότητα και στεγνή επιφάνεια.
- Η συσκευή δεν είναι κατάλληλη για εγκατάσταση σε χώρο όπου μπορεί να χρησιμοποιηθεί πίδακας νερού.
- Αφήστε χώρο τουλάχιστον 20 cm γύρω από τη συσκευή για εξαερισμό κατά τη χρήση.
- **ΠΡΟΕΙΔΟΠΟΙΗΣΗ!** Διατηρείτε όλα τα ανοίγματα εξαερισμού στη συσκευή ελεύθερα από εμπόδια.

Ειδικές οδηγίες ασφαλείας

- Ο απορροφητήρας προορίζεται αποκλειστικά για χρήση με συμβατούς επαγγελματικούς φούρνους. Μην το χρησιμοποιήσετε ως σύστημα εξαγωγής γενικής χρήσης.
- Μην εγκαταστήσετε τη συσκευή κοντά σε φριτέζα.
- Οι τοίχοι, τα χωρίσματα, τα κουζινικά και άλλες επιφάνειες που βρίσκονται κοντά στη συσκευή θα πρέπει να είναι κατασκευασμένα από μη εύφλεκτα υλικά. Διαφορετικά, πρέπει να προστατεύονται με κατάλληλη μη εύφλεκτη θερμομόνωση σύμφωνα με τους ισχύοντες κανονισμούς πυρασφάλειας.
- Όταν δύο φούρνοι εγκαθίστανται ο ένας πάνω από τον άλλον, να χρησιμοποιείτε μόνο το κιτ στοίβαξης που καθορίζεται από τον κατασκευαστή. Μη στοιβάζετε τους φούρνους χωρίς το κατάλληλο κιτ στοίβαξης.

Προβλεπόμενη χρήση

- Αυτή η συσκευή προορίζεται για χρήση σε εμπορικές εφαρμογές, για παράδειγμα σε κουζίνες εστιατορίων, καντίνες, νοσοκομεία και σε εμπορικές επιχειρήσεις όπως αρτοποιεία, κρεοπωλεία, κλπ., αλλά όχι για συνεχή μαζική παραγωγή τροφίμων.
- Η συσκευή είναι σχεδιασμένη για την εξαγωγή και συμπύ-

κνωση του καπνού και ατμού που εκλύονται μέσω του αγωγού εξαγωγής του φούρνου, καθώς και του καπνού και ατμού που εκλύονται όταν ανοίγει η πόρτα του φούρνου. Οποιαδήποτε άλλη χρήση μπορεί να οδηγήσει σε βλάβη της συσκευής ή σε προσωπικό τραυματισμό.
- Η λειτουργία της συσκευής για οποιονδήποτε άλλο σκοπό θεωρείται κακή χρήση της συσκευής. Ο χρήστης φέρει αποκλειστική ευθύνη για την ακατάλληλη χρήση της συσκευής.

Εγκατάσταση γείωσης

Αυτή η συσκευή ταξινομείται ως **κλάση προστασίας I** και πρέπει να συνδεθεί με γείωση προστασίας. Η γείωση μειώνει τον κίνδυνο ηλεκτροπληξίας παρέχοντας ένα καλώδιο διαφυγής για το ηλεκτρικό ρεύμα.
Αυτή η συσκευή είναι εξοπλισμένη με καλώδιο τροφοδοσίας με βύσμα γείωσης ή ηλεκτρικές συνδέσεις με καλώδιο γείωσης. Οι συνδέσεις πρέπει να εγκαθίστανται και να γειώνονται σωστά.

Ηλεκτρική σύνδεση

219829, 219843, 219867 (εικ. 13 στη σελίδα 7)
M - τροφοδοτικό πίνακα ακροδεκτών
MA - αξεσουάρ πίνακα ακροδεκτών
R - αντιστάτης
MR - μοτέρ εξαγωγής
SMI - μικροηλεκτρική πλακέτα
E - ηλεκτρομαγνητική βαλβίδα νερού
S1 - ανιχνευτής PT100

219836, 219850, 219874 (εικ. 12 στη σελίδα 6)
M - τροφοδοτικό πίνακα ακροδεκτών
M1 - πλακέτα ακροδεκτών σύνδεσης φούρνου
M2 - πλακέτα ακροδεκτών σύνδεσης φούρνου
R - αντιστάτης
V - κινητήρας εξαγωγής
A - μονάδα τροφοδοσίας
CE - μικροεπεξεργαστής ισχύος
E - ηλεκτρομαγνητική βαλβίδα νερού
S - ανιχνευτής PT100

Προετοιμασία πριν από τη χρήση

- Αφαιρέστε όλη την προστατευτική συσκευασία και περιτύλιξη.
- Ελέγξτε ότι η συσκευή είναι σε καλή κατάσταση και με όλα τα εξαρτήματα. Σε περίπτωση ελλιπούς ή κατεστραμμένης παράδοσης, επικοινωνήστε αμέσως με τον προμηθευτή. Σε αυτή την περίπτωση, μην χρησιμοποιήσετε τη συσκευή.
- Καθαρίστε τα εξαρτήματα και τη συσκευή πριν από τη χρήση (Δείτε ==> Καθαρισμός & Συντήρηση).
- Βεβαιωθείτε ότι η συσκευή είναι εντελώς στεγνή.
- Τοποθετήστε τη συσκευή σε οριζόντια, σταθερή και ανθεκτική στη θερμότητα επιφάνεια που είναι ασφαλής από πιτσιλιές νερού.
- Κρατήστε τη συσκευασία εάν σκοπεύετε να αποθηκεύσετε τη συσκευή σας στο μέλλον.
- Κρατήστε το εγχειρίδιο χρήσης για μελλοντική αναφορά.

ΣΗΜΕΙΩΣΗ! Λόγω υπολειμμάτων κατασκευής, η συσκευή μπορεί να εκπέμπει μια ελαφριά οσμή κατά τις πρώτες λίγες χρήσεις. Αυτό είναι φυσιολογικό και δεν υποδεικνύει κανένα ελάττωμα ή κίνδυνο. Βεβαιωθείτε ότι η συσκευή είναι καλά αεριζόμενη.

Εγκατάσταση

- Η εγκατάσταση, η ηλεκτρική σύνδεση και η συντήρηση πρέπει να πραγματοποιούνται μόνο από εξειδικευμένο προσωπικό και σύμφωνα με τους ισχύοντες κανονισμούς.
- Πριν ξεκινήσετε οποιαδήποτε εργασία εγκατάστασης, αποσυνδέστε τον φούρνο και τον απορροφητήρα από την παροχή ρεύματος.
- Αφαιρέστε την προστατευτική μεμβράνη από όλες τις επιφάνειες από ανοξείδωτο χάλυβα. Μην αφήνετε υπολείμματα από κόλλα στη συσκευή.
- Φοράτε κατάλληλα προστατευτικά γάντια κατά τη διαχείριση και εγκατάσταση της απορροφητήρας. Χειρίζεστε προσεκτικά τα γυάλινα μέρη για να αποφύγετε να υποστούν ζημιά ή να σπάσουν.

Τοποθέτηση
- Τοποθετήστε τη συσκευή έτσι ώστε το πίσω μέρος της να παραμένει προσβάσιμο για τις ηλεκτρικές, υδραυλικές και αποχετευτικές συνδέσεις και για μελλοντική συντήρηση.
- Μετά την εγκατάσταση, ο καπνός και ο ατμός που εκκενώνεται από τον απορροφητήρα πρέπει να μεταφέρονται σωστά προς τα έξω.

Προετοιμασία του φούρνου
- Ανοίξτε την πόρτα του φούρνου.
- Αφαιρέστε τις δύο αυτοκοχλιωτές βίδες από το μπροστινό τμήμα του θαλάμου μαγειρέματος. Κρατήστε τις βίδες, καθώς θα χρησιμοποιηθούν για να ασφαλίσετε το μπροστινό μέρος της κουκούλας.
- Αφαιρέστε τις τέσσερις αυτοκοχλιωτές βίδες από το πίσω άνω τμήμα του φούρνου. Κρατήστε τις βίδες, καθώς θα χρησιμοποιηθούν για να ασφαλίσετε το πίσω μέρος της κουκούλας.
- Αφαιρέστε το αριστερό πλευρικό πάνελ του φούρνου αφαιρώντας τις βίδες στερέωσης.
- Χρησιμοποιώντας ένα κατάλληλο εργαλείο, ανοίξτε την προετοιμασμένη τρύπα στη βάση του φούρνου (εικ. 1, 1A).
- Εγκαταστήστε το σφιγκτήρα καλωδίων, που παρέχεται με τον απορροφητήρα, στην προετοιμασμένη τρύπα (εικ. 2, 2A).

Προετοιμασία του καλύμματος (εικόνα 3 στη σελίδα 4)
- Αφαιρέστε όλα τα συνοδευόμενα εξαρτήματα και τη συσκευασία από το εσωτερικό του καλύμματος.
- Αφαιρέστε τις 4 αυτό-διωτές βίδες που έχουν τοποθετηθεί στο πάνω τμήμα του καλύμματος.
- Τοποθετήστε τον παρεχόμενο αγωγό εξαγωγής πάνω στην απορροφητήρα.
- Ασφαλίστε τον αγωγό εξαγωγής χρησιμοποιώντας τις 4 βίδες που αφαιρέθηκαν προηγουμένως.

Τοποθέτηση της κουκούλας στον φούρνο (εικ. 4, 4A στη σελίδα 4)
(219829, 219843, 219867)
- Τοποθετήστε προσεκτικά το κάλυμμα πάνω από τον φούρνο.
- Στερεώστε το μπροστινό μέρος του καλύμματος στο μπροστινό μέρος του φούρνου χρησιμοποιώντας τις 2 βίδες αυτοδιάτρησης που αφαιρέθηκαν προηγουμένως από το μαγειρικό θάλαμο.
- Δρομολογήστε τον πίνακα σύνδεσης τεσσάρων αγωγών της κουκούλας μέσω του καλωδιοστυπίου A που είναι εγκατεστημένο στον φούρνο.
- Κατευθύνετε το καλώδιο προς τον πίνακα σύνδεσης D μέσα στον φούρνο.
- Συνδέστε τους τέσσερις χρωματιστούς αγωγούς του καλωδίου της κουκούλας στους τέσσερις ακροδέκτες βίδας του πίνακα

τερματικού του φούρνου.
- Παρακολουθήστε αυστηρά τα χρώματα των αγωγών. Κάθε αγωγός πρέπει να συνδεθεί με το τερματικό που περιέχει έναν αγωγό του ίδιου χρώματος.
- Βεβαιωθείτε ότι το καλώδιο δεν εμποδίζει την αφαίρεση ή την επανατοποθέτηση των πλευρικών ή πίσω πάνελ του φούρνου.
- Σφίξτε το παξιμάδι δακτύλιο του στεγανωτικού καλωδίου.
- Τοποθετήστε ξανά το πλευρικό πάνελ του φούρνου χρησιμοποιώντας τις βίδες που αφαιρέθηκαν προηγουμένως.

ΠΡΟΕΙΔΟΠΟΙΗΣΗ! Η σύνδεση πρέπει να γίνει αυστηρά σύμφωνα με τα χρώματα των τεσσάρων αγωγών. Η εσφαλμένη σύνδεση μπορεί να προκαλέσει ζημιά στον απορροφητήρα ή στον φούρνο.

Σύνδεση της εξαγωγής ατμού (εικ. 5, 5Α στη σελίδα 4) (219829, 219843, 219867)

GR

- Τοποθετήστε τον παρεχόμενο λαστιχένιο σωλήνα μεταξύ της εξόδου καπνού και ατμού του φούρνου και της εισόδου καπνού και ατμού του απορροφητήρα.
- Στερεώστε τον λαστιχένιο σωλήνα χρησιμοποιώντας τους δύο παρεχόμενους μεταλλικούς σφιγκτήρες.
- Βεβαιωθείτε ότι ο σωλήνας είναι σωστά τοποθετημένος και δεν είναι πιεσμένος, στριμμένος ή φραγμένος.
- Στερεώστε το πίσω μέρος του απορροφητήρα στο πίσω μέρος του φούρνου χρησιμοποιώντας τις τέσσερις αυτοκοχλιωτές βίδες που αφαιρέθηκαν προηγουμένως από τον φούρνο.

Σύνδεση νερού (εικ. 11 στη σελίδα 6) (219829, 219843, 219867)

- Συνδέστε την έξοδο αποχέτευσης στο πίσω μέρος του απορροφητήρα με σωλήνα αποχέτευσης εσωτερικής διαμέτρου 30 χιλιοστών.
- Ο σωλήνας αποστράγγισης μπορεί να είναι άκαμπτος ή ευέλικτος.
- Μην δημιουργείτε αιχμηρές καμπύλες ή αγκώνες κατά μήκος της διαδρομής αποστράγγισης.
- Κατευθύνετε τον σωλήνα σε ανοιχτή ή παγιδευμένη αποχέτευση.
- Ο σωλήνας αποστράγγισης του απορροφητήρα δεν πρέπει να έρχεται σε άμεση επαφή με το σημείο αποστράγγισης.

Τοποθέτηση του απορροφητήρα σε έναν φούρνο (εικ. 4, 4Α στη σελίδα 4) (219836, 219850, 219874)

- Τοποθετήστε προσεκτικά τον απορροφητήρα στην κορυφή του φούρνου.
- Στερεώστε το μπροστινό μέρος του απορροφητήρα χρησιμοποιώντας τις δύο βίδες αυτοκόλλησης που αφαιρέθηκαν προηγουμένως από τον φούρνο.
- Κατευθύνετε το καλώδιο στην πλακέτα σύνδεσης δύο πόλων μέσω του σφιγκτήρα καλωδίου που είναι εγκατεστημένος στον φούρνο.
- Κατευθύνετε το καλώδιο στον διπολικό πίνακα σύνδεσης μέσα στον φούρνο.
- Συνδέστε τους αγωγούς ως εξής: καφέ αγωγός - ακροδέκτης L; μπλε αγωγός - ακροδέκτης N.
- Βεβαιωθείτε ότι το καλώδιο δεν εμποδίζει την αφαίρεση ή την επανατοποθέτηση των πάνελ του φούρνου.
- Σφίξτε το παξιμάδι του στυπιοθλίπτη.
- Επανατοποθετήστε το πλευρικό πάνελ του φούρνου.

Σύνδεση της εξαγωγής ατμού (εικ. 5, 5Α στη σελίδα 4) (219836, 219850, 219874)

- Συνδέστε την έξοδο καπνού και ατμού του φούρνου στην είσοδο του απορροφητήρα χρησιμοποιώντας τον παρεχόμενο λαστιχένιο σωλήνα.
- Στερεώστε τον σωλήνα χρησιμοποιώντας τους δύο παρεχόμενους μεταλλικούς σφιγκτήρες.
- Βεβαιωθείτε ότι ο σωλήνας είναι σωστά εγκατεστημένος και δεν έχει συνθλιβεί, στριφτεί ή φραχθεί.
- Στερεώστε το πίσω μέρος του απορροφητήρα στον φούρνο χρησιμοποιώντας τις τέσσερις αυτοκόλλητες βίδες που αφαιρέθηκαν προηγουμένως.

Εγκατάσταση σε δύο φούρνους τοποθετημένους ο ένας πάνω στον άλλο (εικ. 6-10)

(219836, 219850, 219874)

- Αυτή η διαδικασία εφαρμόζεται μόνο όταν η κουκούλα εγκαθίσταται με δύο συμβατούς φούρνους τοποθετημένους ο ένας πάνω από τον άλλο.
- Στοιβάξτε τους φούρνους χρησιμοποιώντας το κατάλληλο κιτ στοίβαξης εγκεκριμένο από τον κατασκευαστή.
- Ακολουθήστε τις ξεχωριστές οδηγίες εγκατάστασης που παρέχονται με το κιτ στοίβαξης.
- **ΠΡΟΕΙΔΟΠΟΙΗΣΗ!** Μην τοποθετείτε τον έναν φούρνο πάνω στον άλλο χωρίς το κατάλληλο κιτ στοίβαξης.

Προετοιμασία του απορροφητήρα για δύο φούρνους

- Χρησιμοποιώντας ένα κατάλληλο εργαλείο, ανοίξτε την προετοιμασμένη οπή στη σταθερή πίσω πλευρά του απορροφητήρα.
- Εγκαταστήστε τον δεύτερο παρεχόμενο σφιγκτήρα καλωδίου σε αυτή την οπή.
- Δρομολογήστε το παρεχόμενο δίπολο καλώδιο μέσω του δεύτερου δακτυλίου καλωδίου προς την δεύτερη δίπολη κλεμματοσειρά μέσα στο κάλυμμα.
- Συνδέστε τους αγωγούς ως εξής: καφέ αγωγός - κλέμα L; μπλε αγωγός - κλέμα N (εικ. 7, 8).
- Για να διευκολύνετε τη σύνδεση, τοποθετήστε το κάλυμμα σε σταθερή επιφάνεια με τον κινητήρα στραμμένο προς τα πάνω.
- Αφού ολοκληρώσετε τη σύνδεση, σφίξτε το παξιμάδι του δακτυλίου.

Τοποθέτηση του καπό

- Τοποθετήστε το έτοιμο καπό στο πάνω μέρος του φούρνου.
- Στερεώστε την κουκούλα στον επάνω φούρνο χρησιμοποιώντας τις κατάλληλες βίδες.
- Βεβαιωθείτε ότι η κουκούλα και οι δύο φούρνοι είναι σταθεροί και σωστά ευθυγραμμισμένοι.

Σύνδεση της εξάτμισης ατμού και των δύο φούρνων (εικ. 9-10 στη σελίδα 5)

- Εγκαταστήστε τον παρεχόμενο χαλύβδινο προσαρμογέα σε σχήμα Η μεταξύ της εξόδου ατμού του επάνω φούρνου και της εισόδου ατμού του απορροφητήρα.
- Συνδέστε τον προσαρμογέα με τον απορροφητήρα και τον επάνω φούρνο χρησιμοποιώντας τους δύο παρεχόμενους λαστιχένιους σωλήνες.
- Συνδέστε την έξοδο ατμού του κάτω φούρνου με τον προσαρμογέα χρησιμοποιώντας τον επιπλέον λαστιχένιο σωλήνα.
- Ρυθμίστε το μήκος του κάτω ελαστικού σωλήνα ώστε να ταιριάζει με τη διαμόρφωση των στοιβαγμένων φούρνων.
- Ασφαλίστε όλες τις συνδέσεις χρησιμοποιώντας τους έξι παρε-

χόμενους μεταλλικούς σφιγκτήρες.
- Βεβαιωθείτε ότι κανένας από τους σωλήνες δεν είναι συνθλιμμένος, στρεβλωμένος ή φραγμένος.
- Ασφαλίστε το πίσω μέρος της κουκούλας στο πίσω μέρος του άνω φούρνου.
- Ο προσαρμογέας σχήματος Η, οι λαστιχένιοι σωλήνες και οι μεταλλικοί σφιγκτήρες παρέχονται ως μέρος του κιτ στοίβαξης.

Σύνδεση της κουκούλας και στους δύο φούρνους
- Διέλευση του πρώτου καλωδίου με δύο πόλους μέσα από την προτομή καλωδίων που είναι εγκατεστημένη στον άνω φούρνο.
- Συνδέστε το με τον πίνακα ακροδεκτών δύο πόλων του άνω φούρνου.
- Διέλευση του δεύτερου καλωδίου με δύο πόλους μέσα από την προτομή καλωδίων που είναι εγκατεστημένη στον κάτω φούρνο.
- Συνδέστε το στον διπολικό πίνακα τερματικών του κάτω φούρνου.
- Για και τις δύο συνδέσεις: συνδέστε τον καφέ αγωγό στο τερματικό L; συνδέστε τον μπλε αγωγό στο τερματικό N.
- Προσαρμόστε τα μήκη των καλωδίων στη διαμόρφωση του φούρνου.
- Βεβαιωθείτε ότι κανένα καλώδιο δεν εμποδίζει την αφαίρεση ή την επανατοποθέτηση των πάνελ του φούρνου.
- Σφίξτε και τα δύο περικόχλια του στηρίγματος του καλωδίου.

Οδηγίες λειτουργίας
- Η απορροφητήρας ενεργοποιείται αυτόματα όταν ο συνδεδεμένος φούρνος είναι σε λειτουργία. Ο απορροφητήρας λειτουργεί πλήρως αυτόματα.
- Κατά τη διάρκεια του κύκλου μαγειρέματος, ο κινητήρας αναρρόφησης λειτουργεί σε χαμηλή ταχύτητα για να εξάγει τον καπνό και τον ατμό που εκκρίνονται μέσω του αεραγωγού του φούρνου.
- Όταν ανοίγεται η πόρτα του φούρνου, το μοτέρ εξαγωγής αλλάζει σε υψηλή ταχύτητα για να απομακρύνει γρήγορα οποιονδήποτε καπνό ή ατμό που απελευθερώνεται από τον θάλαμο μαγειρέματος.
- Αν δεν ξεκινήσει κάποιος νέος κύκλος μαγειρέματος μετά το τέλος του προηγούμενου κύκλου, ο απορροφητήρας σβήνει αυτόματα μετά από 5 λεπτά.
- Ο ατμός που εντοπίζεται στον αγωγό εξαγωγής του φούρνου ενεργοποιεί αυτόματα το σύστημα συμπύκνωσης.

Καθαρισμός & συντήρηση
- **ΠΡΟΣΟΧΗ!** Αποσυνδέετε πάντα τη συσκευή από την παροχή ρεύματος και αφήνετε να κρυώσει πριν από την αποθήκευση, τον καθαρισμό & τη συντήρηση.
- Μην χρησιμοποιείτε εκτόξευση νερού ή καθαριστικό ατμού για καθαρισμό και μην εισάγετε τη συσκευή κάτω από το νερό καθώς τα μέρη της θα βραχούν και ενδέχεται να προκληθεί ηλεκτροπληξία.
- Εάν η συσκευή δεν διατηρηθεί σε καλή κατάσταση καθαριότητας, αυτό μπορεί να επηρεάσει αρνητικά τη διάρκεια ζωής της συσκευής και να προκαλέσει επικίνδυνη κατάσταση.
- Τα υπολείμματα τροφών πρέπει να καθαρίζονται και να αφαιρούνται τακτικά από τη συσκευή. Εάν η συσκευή δεν καθαριστεί σωστά, θα μειωθεί η διάρκεια ζωής της και μπορεί να προκληθεί επικίνδυνη κατάσταση κατά τη χρήση.

Καθαρισμός
- Καθαρίστε την εξωτερική επιφάνεια που έχει κρυώσει με ένα πανί ή σφουγγάρι ελαφρώς υγραμένο με ένα ήπιο σαπουνόνερο.
- Για λόγους υγιεινής, η συσκευή πρέπει να καθαρίζεται πριν και μετά τη χρήση.
- Αποφύγετε την επαφή του νερού με τα ηλεκτρικά εξαρτήματα.
- Μην βυθίζετε ποτέ τη συσκευή σε νερό ή άλλα υγρά.
- Μην χρησιμοποιείτε επιθετικά καθαριστικά, λειαντικά σφουγγάρια ή καθαριστικά που περιέχουν χλώριο. Μην χρησιμοποιείτε σύρμα κουζίνας, μεταλλικά εργαλεία ή οποιαδήποτε αιχμηρά ή μυτερά αντικείμενα για καθαρισμό. Μην χρησιμοποιείτε πετρέλαιο ή διαλύτες!
- Κανένα μέρος δεν είναι ασφαλές για πλύσιμο στο πλυντήριο πιάτων.

Καθαρισμός του φίλτρου
- Ο τακτικός καθαρισμός του μηχανικού φίλτρου εξαγωγής είναι απαραίτητος για να εξασφαλιστεί η μακροχρόνια διάρκεια ζωής και η σωστή λειτουργία της συσκευής.
- Το φίλτρο ασφαλίζεται με 4 κλιπ ασφάλισης. Για να το αφαιρέσετε, τραβήξτε σταθερά και από τις δύο πλευρές. Για να επανατοποθετήσετε το φίλτρο, τοποθετήστε σωστά τα 4 κλιπ και πιέστε και τις δύο πλευρές μέχρι το φίλτρο να κλειδώσει πλήρως στη θέση του.

Συντήρηση
- Ελέγχετε τακτικά τη λειτουργία της συσκευής για να αποτρέψετε σοβαρά ατυχήματα.
- Αν παρατηρήσετε ότι η συσκευή δεν λειτουργεί σωστά ή ότι υπάρχει κάποιο πρόβλημα, σταματήστε να τη χρησιμοποιείτε, απενεργοποιήστε την και επικοινωνήστε με τον προμηθευτή.
- Όλες οι εργασίες συντήρησης, εγκατάστασης και επισκευής πρέπει να εκτελούνται από εξειδικευμένους και εξουσιοδοτημένους τεχνικούς ή να συνιστώνται από τον κατασκευαστή.

Μεταφορά και Αποθήκευση
- Πριν από την αποθήκευση, βεβαιωθείτε πάντα ότι η συσκευή έχει αποσυνδεθεί από την παροχή ρεύματος και έχει κρυώσει πλήρως.
- Αποθηκεύστε τη συσκευή σε δροσερό, καθαρό και ξηρό μέρος.
- Μην τοποθετείτε ποτέ βαριά αντικείμενα πάνω στη συσκευή καθώς αυτό μπορεί να την προκαλέσει ζημιά.
- Μην μετακινείτε τη συσκευή ενώ βρίσκεται σε λειτουργία. Αποσυνδέστε τη συσκευή από την παροχή ρεύματος όταν την μετακινείτε και κρατήστε την από το κάτω μέρος.

Αντιμετώπιση προβλημάτων
Εάν η συσκευή δεν λειτουργεί σωστά, παρακαλώ ελέγξτε τον παρακάτω πίνακα για τη λύση. Εάν εξακολουθείτε να μην μπορείτε να επιλύσετε το πρόβλημα, παρακαλώ επικοινωνήστε με τον προμηθευτή/πάροχο υπηρεσιών.

Προβλήματα	Πιθανή αιτία	Πιθανή λύση
Ο απορροφητήρας δεν ξεκινά με τον φούρνο.	Χωρίς ρεύμα / Διακοπή ρεύματος.	Ελέγξτε την παροχή ρεύματος.
Μειωμένη απόδοση εξαγωγής.	Βρώμικο φίλτρο.	Καθαρίστε το μηχανικό φίλτρο και επανεγκαταστήστε το σωστά.
Κακή εκπομπή αέρα.	Φραγμένη έξοδος αέρα.	Καθαρίστε την έξοδο και την οδό εξαγωγής.
Αδύναμη εξαγωγή καπνού/ατμού (με ανοιχτή πόρτα).	Λανθασμένη λειτουργία ή μπλοκαρισμένο φίλτρο/οδός.	Ελέγξτε την τροφοδοσία, καθαρίστε το φίλτρο, ξεμπλοκάρετε την έξοδο. Βεβαιωθείτε ότι η υψηλή ταχύτητα ενεργοποιείται όταν ανοίγει η πόρτα.

Χωρίς αποστράγγιση νερού.	Λανθασμένη/μπλοκαρισμένη αποχέτευση ή ακατάλληλη δρομολόγηση.	Ελέγξτε την αποχέτευση, αφαιρέστε τα μπλοκαρίσματα, αποφύγετε τις στροφές και τις καμπύλες.

Εγγύηση

Κάθε ελάττωμα που επηρεάζει τη λειτουργικότητα της συσκευής και παρουσιάζεται εντός ενός έτους μετά την αγορά θα επισκευάζεται με δωρεάν επισκευή ή αντικατάσταση, με την προϋπόθεση ότι η συσκευή έχει χρησιμοποιηθεί και συντηρηθεί σύμφωνα με τις οδηγίες και δεν έχει υποστεί οποιαδήποτε κατάχρηση ή κακή χρήση. Τα νόμιμα δικαιώματά σας δεν επηρεάζονται. Εάν η συσκευή καλύπτεται από εγγύηση, δηλώστε πού και πότε αγοράστηκε και συμπεριλάβετε απόδειξη αγοράς (π.χ. απόδειξη).
Σύμφωνα με την πολιτική μας για τη συνεχή ανάπτυξη προϊόντων, διατηρούμε το δικαίωμα να αλλάξουμε τις προδιαγραφές προϊόντων, συσκευασίας και τεκμηρίωσης χωρίς προειδοποίηση.

Απόρριψη και περιβάλλον

HR



Κατά τον παροπλισμό της συσκευής, το προϊόν δεν πρέπει να απορρίπτεται μαζί με άλλα οικιακά απορρίμματα. Αντ' αυτού, είναι δική σας ευθύνη να απορρίψετε τον απόβλητο εξοπλισμό σας παραδίδοντάς τον σε ένα καθορισμένο σημείο συλλογής. Η μη τήρηση αυτού του κανόνα μπορεί να τιμωρηθεί σύμφωνα με τους ισχύοντες κανονισμούς για την απόρριψη αποβλήτων. Η ξεχωριστή συλλογή και ανακύκλωση του άχρηστου εξοπλισμού σας κατά τη στιγμή της απόρριψης θα βοηθήσει στη διατήρηση των φυσικών πόρων και θα διασφαλίσει ότι ανακυκλώνεται με τρόπο που προστατεύει την ανθρώπινη υγεία και το περιβάλλον.
Για περισσότερες πληροφορίες σχετικά με το πού μπορείτε να αποθέσετε τα απορρίμματα για ανακύκλωση, επικοινωνήστε με την τοπική εταιρεία συλλογής απορριμμάτων. Οι κατασκευαστές και οι εισαγωγείς δεν αναλαμβάνουν ευθύνη για την ανακύκλωση, την επεξεργασία και την οικολογική απόρριψη, είτε απευθείας είτε μέσω ενός δημόσιου συστήματος.

HRVATSKI

Poštovani korisniče,
Hvala vam što ste kupili ovaj Hendi uređaj. Pažljivo pročitajte ovaj priručnik za uporabu i pritom obratite posebnu pozornost na niže navedene sigurnosne propise, prije prve ugradnje i uporabe uređaja.

Sigurnosne upute

- Uređaj upotrebljavajte samo u svrhu za koju je namijenjen, kako je opisano u ovom priručniku.
- Proizvođač nije odgovoran za bilo kakva oštećenja uzrokovana neispravnim radom i nepravilnom uporabom.
- **OPASNOST! OPASNOST OD STRUJNOG UDARA!** Ne pokušavajte sami popraviti uređaj. Električne dijelove uređaja nemojte uranjati u vodu ili neku drugu tekućinu. Nikada nemojte držati uređaj pod tekućom vodom.
- **NIKADA NEMOJTE KORISTITI OŠTEĆENI UREĐAJ!** Redovito provjeravajte električne spojeve i kabele za eventualna oštećenja. Ako je oštećen, uređaj isključite iz električne mreže. Popravke smije obavljati samo dobavljač ili kvalificirana osoba kako bi se izbjegle opasnosti ili ozljede.
- **UPOZORENJE!** Prilikom postavljanja uređaja, ako je potrebno, kabel za napajanje usmjerite na siguran način kako biste izbjegli nenamjerno povlačenje, oštećivanje, kontakt s površinom za grijanje ili opasnost od spoticanja.
- **UPOZORENJE!** Dok god je utikač u utičnici, uređaj je priključen na napajanje.
- **UPOZORENJE!** UVIJEK isključite uređaj prije isključivanja iz napajanja, čišćenja, održavanja ili pohrane.
- Uređaj spajajte samo na električnu utičnicu s naponom i frekvencijom navedenim na naljepnici uređaja.
- Ne dodirujte utikač/električne spojeve vlažnim rukama.
- Uređaj i električne priključke/priključke držite podalje od vode i drugih tekućina. Ako uređaj padne u vodu, odmah uklonite električne priključke. Uređaj ne upotrebljavajte dok ga nije provjerio ovlašteni tehničar. Nepridržavanje ovih uputa može dovesti do po život opasnih rizika.
- Spojite napajanje u lako dostupnu električnu utičnicu kako biste mogli odmah isključiti uređaj u hitnom slučaju.
- Pazite da kabel ne dođe u dodir s oštrim ili vrućim predmetima i držite ga dalje od otvorenog požara. Nikada nemojte povlačiti kabel za napajanje kako biste ga isključili iz utičnice, uvijek povucite utikač.
- Nikada nemojte nositi uređaj za kabel.
- Nikad sami nemojte pokušavati otvoriti kućište uređaja.
- Ne stavljajte predmete u kućište uređaja.
- Nikad ne ostavljajte uređaj bez nadzora tijekom uporabe.
- Uređajem treba upravljati osposobljeno osoblje u kuhinji restorana, kantine ili osoblja bara, itd.
- Ovim uređajem ne smiju rukovati osobe sa smanjenim fizičkim, osjetilnim odnosno umnim sposobnostima ili osobe koje nemaju dovoljno iskustva i znanja.
- Ovaj uređaj djeca ne smiju upotrebljavati ni pod kojim okolnostima.
- Uređaj i električne spojeve držite izvan dohvata djece.
- Nikada ne upotrebljavajte pribor niti bilo koje dodatne uređaje osim onih koje je isporučio uređaj ili preporučio proizvođač. Ako to ne učinite, može doći do sigurnosnog rizika za korisnika i može oštetiti uređaj. Koristite samo originalne dijelove i dodatnu opremu.
- Ne upravljajte ovim uređajem pomoću vanjskog tajmera ili sustava daljinskog upravljanja.
- Nemojte stavljati uređaj na grijaći predmet (benzin, električnu struju, štednjak s ugljenom itd.).
- Ne prekrivajte uređaj u radu.
- Ne stavljajte predmete na uređaj.
- Uređaj ne upotrebljavajte u blizini otvorenih plamena, eksplozivnih ili zapaljivih materijala. Uređaj uvijek koristite na vodoravnoj, stabilnoj, čistoj, otpornoj na toplinu i suhoj površini.
- Uređaj nije prikladan za postavljanje u prostor gdje se može koristiti mlaz vode.
- Ostavite najmanje 20 cm prostora oko uređaja radi prozračivanja tijekom uporabe.
- **UPOZORENJE!** Pazite da svi ventilacijski otvori na uređaju nisu blokirani.

Posebne sigurnosne upute

- Napa je namijenjena isključivo za korištenje s kompatibilnim profesionalnim pećnicama. Nemojte ga koristiti kao sustav za opću ekstrakciju.
- Nemojte instalirati uređaj u blizini friteze.
- Zidovi, pregrade, kuhinjske jedinice i druge površine smještene u blizini uređaja trebaju biti izrađeni od nezapaljivih materijala. Inače, moraju biti zaštićeni odgovarajućom neza-

paljivom toplinskom izolacijom u skladu s važećim propisima o zaštiti od požara.
- Kad su dvije pećnice instalirane jedna iznad druge, koristite samo komplet za slaganje koji je odredio proizvođač. Nemojte slagati pećnice bez odgovarajućeg kompleta za slaganje.

Namijenjena upotreba

- Ovaj uređaj namijenjen je za komercijalne primjene, na primjer u kuhinjama restorana, kantina, bolnica i u komercijalnim poduzećima kao što su pekare, mesnice itd., ali ne za kontinuiranu masovnu proizvodnju hrane.
- Uređaj je dizajniran za izvlačenje i kondenziranje dima i pare ispuštenih kroz ispušni kanal pećnice, kao i dima i pare koji se oslobađaju kada se vrata pećnice otvore. Svaka druga upotreba može dovesti do oštećenja uređaja ili osobne ozljede.
- Upotreba uređaja u bilo koju drugu svrhu smatrat će se nepravilnom uporabom uređaja. Korisnik će biti isključivo odgovoran za nepravilnu upotrebu uređaja.

Instalacija uzemljenja

Ovaj uređaj je klasificiran kao **zaštitna klasa I** i mora biti povezan s zaštitnim uzemljenjem. Uzemljenje smanjuje rizik od električnog udara pružajući put za bijeg električnoj struji.
Ovaj uređaj je opremljen napojnim kabelom s uzemljenim utikačem ili električnim spojevima s uzemljenom žicom. Spojevi moraju biti ispravno postavljeni i uzemljeni.

Električni priključak

219829, 219843, 219867 (sl. 13 na stranici 7)
M - priključna ploča napajanja
MA - dodaci za priključne ploče
R - otpornik
MR - motor za ekstrakciju
SMI - mikro naponska ploča
E - elektromagnetski ventil za vodu
S1 - sonda PT100

219836, 219850, 219874 (slika 12 na stranici 6)
M - priključna ploča napajanja
M1 - priključna ploča pećnice
M2 - priključna ploča pećnice
R - otpornik
V - ekstrakcijski motor
A - napajanje
CE - mikrosnaga ploča
E - elektromagnetski ventil za vodu
S - sonda PT100

Priprema prije upotrebe

- Uklonite svu zaštitnu ambalažu i omote.
- Provjerite je li uređaj u dobrom stanju i sa svim dodacima. U slučaju nepotpune ili oštećene isporuke, odmah kontaktirajte dobavljača. U tom slučaju nemojte koristiti uređaj.
- Prije upotrebe očistite dodatke i uređaj (Pogledajte ==> Čišćenje & Održavanje).
- Provjerite je li uređaj potpuno suh.
- Postavite uređaj na horizontalnu, stabilnu i toplinski otpornu površinu koja je sigurna od prskanja vodom.
- Zadržite pakiranje ako namjeravate pohraniti uređaj u budućnosti.
- Sačuvajte priručnik za korisnike za buduću referencu.

NAPOMENA! Zbog ostataka proizvodnje, uređaj može ispuštati lagani miris tijekom prvih nekoliko korištenja. Ovo je normalno i ne ukazuje na bilo kakvu manu ili opasnost. Provjerite je li uređaj dobro ventiliran.

Instalacija

- Instalaciju, električni priključak i održavanje smije obavljati samo kvalificirano osoblje i to u skladu s važećim propisima.
- Prije početka bilo kojeg instalacijskog rada, isključite pećnicu i napu iz napajanja.
- Uklonite zaštitnu foliju sa svih površina od nehrđajućeg čelika. Ne ostavljajte ostatke ljepila na uređaju.
- Nosite odgovarajuće zaštitne rukavice prilikom rukovanja i instalacije nape. Pažljivo rukujte staklenim komponentama kako biste spriječili njihovo oštećenje ili lom.

Pozicioniranje
- Položite uređaj tako da stražnji dio ostane dostupan za električne, vodene i odvode priključke te za buduće održavanje.
- Nakon instalacije, dim i para ispušteni iz nape moraju biti pravilno usmjereni prema vani.

Priprema pećnice
- Otvorite vrata pećnice.
- Uklonite dva samourezna vijka iz prednjeg dijela prostora za kuhanje. Zadržite vijke, jer će se koristiti za pričvršćivanje prednje strane nape.
- Uklonite četiri vijka za samobušenje iz stražnjeg gornjeg dijela pećnice. Zadržite vijke, jer će se koristiti za pričvršćivanje stražnje strane nape.
- Uklonite lijevu bočnu ploču pećnice odvrtanjem pričvršćujućih vijaka.
- Koristeći odgovarajući alat, otvorite pripremljenu rupu u bazi pećnice (slika 1, 1A).
- Ugradite kabelsku uvodnicu, isporučenu s napa, u pripremljenu rupu (slika 2, 2A).

Priprema nape (slika 3 na stranici 4)
- Uklonite sve isporučene komponente i pakiranje iz unutrašnjosti nape.
- Uklonite 4 samorezna vijka postavljena u gornjem dijelu nape.
- Postavite isporučenu ispušnu cijev na napu.
- Osigurajte ispušnu cijev koristeći 4 prethodno uklonjena vijka.

Montaža nape na pećnicu (slika 4, 4A na stranici 4) (219829, 219843, 219867)
- Pažljivo postavite nape na vrh pećnice.
- Pričvrstite prednji dio nape na prednji dio pećnice pomoću 2 vijka za samoizrezivanje koja su prethodno uklonjena iz komore za kuhanje.
- Provedite tablicu s četiri žice nape kroz kabelsku uvodnicu A instaliranu u pećnici.
- Usmjerite kabel prema priključnoj stezaljci D unutar pećnice.
- Spojite četiri raznobojna vodiča kabla nape na četiri vijčane stezaljke priključne ploče pećnice.
- Strogo pazite na boje vodiča. Svaki vodič mora biti spojen na terminal koji sadrži vodič iste boje.
- Pobrinite se da kabel ne ometa uklanjanje ili ponovnu ugradnju bočnih ili stražnjih panela pećnice.

- Zategnite veliku konzolnu maticu kabla.
- Ponovno postavite bočnu ploču pećnice koristeći prethodno uklonjene vijke.

UPOZORENJE! Spoj se mora izvršiti strogo prema bojama četiri vodiča. Neispravna veza može oštetiti napu ili pećnicu.

Spajanje izlaza pare (sl. 5, 5A na stranici 4) (219829, 219843, 219867)
- Postavite isporučeno gumeno crijevo između otvora za dim i paru pećnice i ulaza za dim i paru nape.
- Osigurajte gumeno crijevo koristeći dvije isporučene metalne stezaljke.
- Provjerite je li crijevo pravilno postavljeno i nije li stisnuto, upleteno ili blokirano.
- Pričvrstite stražnji dio napa na stražnji dio pećnice pomoću četiri samourezna vijka prethodno uklonjena s pećnice.

Priključak za vodu (slika 11 na stranici 6) (219829, 219843, 219867)

HR

- Spojite odvodni izlaz na stražnjem dijelu napa s odvodnom cijevi unutarnjeg promjera 30 mm.
- Odvodna cijev može biti kruta ili fleksibilna.
- Nemojte stvarati oštre zavoje ili koljena duž puta odvoda.
- Usmjerite cijev prema otvorenom ili zatvorenom odvodu.
- Cijev odvoda nape ne smije biti u izravnom kontaktu s odvodnom točkom.

Montaža nape na jednu pećnicu (sl. 4, 4A na stranici 4) (219836, 219850, 219874)
- Pažljivo postavite napa na vrh pećnice.
- Osigurajte prednji dio nape pomoću dva vijka za samonarezivanje koja su prethodno uklonjena s pećnice.
- Usmjerite kabel do priključne stezaljke s dva pola kroz uvodnicu koja je instalirana u pećnici.
- Usmjerite kabel do priključne ploče s dva pola unutar pećnice.
- Spojite vodiče kako slijedi: smeđi vodič - terminal L; plavi vodič - terminal N.
- Provjerite da kabel ne ometa uklanjanje ili ponovno postavljanje panela pećnice.
- Zategnite vijak kabelske uvodnice.
- Vratite bočnu ploču pećnice.

Spajanje izlaza pare (sl. 5, 5A na stranici 4) (219836, 219850, 219874)
- Spojite ispušni otvor za dim i paru iz pećnice s otvorom nape koristeći isporučenu gumenu cijev.
- Osigurajte cijev pomoću dvije isporučene metalne stezaljke.
- Provjerite je li cijev ispravno instalirana i nije li zgnječena, uvijena ili začepljena.
- Osigurajte stražnji dio nape na pećnicu koristeći četiri prethodno uklonjena vijka za samobušenje.

Instalacija na dvije pećnice postavljene jedna na drugu (slika 6-10)

(219836, 219850, 219874)
- Ovaj postupak vrijedi samo kada je napa instalirana s dvije kompatibilne pećnice postavljene jedna iznad druge.
- Poredajte pećnice koristeći odgovarajući komplet za slaganje koji je odobrio proizvođač.
- Slijedite posebne upute za instalaciju koje su priložene uz komplet za slaganje.
- **UPOZORENJE!** Nemojte postavljati jednu pećnicu na drugu bez odgovarajućeg kompleta za slaganje.

Priprema nape za dvije pećnice
- Pomoću odgovarajućeg alata otvorite pripremljeni otvor u fiksnom stražnjem dijelu nape.
- Ugradite drugu isporučenu kabelsku uvodnicu u ovaj otvor.
- Provedite isporučeni dvopolni kabel kroz drugi zaptivač prema drugoj dvopolnoj terminalnoj ploči unutar nape.
- Spojite vodiče na sljedeći način: smeđi vodič - terminal L; plavi vodič - terminal N (slika 7, 8).
- Kako biste olakšali spajanje, postavite napu na stabilnu površinu s motorom okrenutim prema gore.
- Nakon dovršetka spajanja, učvrstite matice kabelskog uvodnika.

Montaža haube
- Postavite pripremljenu haubu na gornju pećnicu.
- Pričvrstite kapu na gornju pećnicu pomoću odgovarajućih vijaka.
- Osigurajte da su napa i obje pećnice stabilne i ispravno poravnate.

Spojite ispuštanje pare obje pećnice (slika 9-10 na stranici 5)
- Instalirajte isporučeni čelični adapter u obliku slova H između parnog izlaza gornje pećnice i ulaza pare u napu.
- Spojite adapter s napom i gornjom pećnicom koristeći dvije isporučene gumene cijevi.
- Spojite parni izlaz donje pećnice s adapterom koristeći dodatnu gumenu cijev.
- Prilagodite duljinu donje gumene cijevi kako bi odgovarala konfiguraciji naslaganih pećnica.
- Osigurajte sve spojeve koristeći šest isporučenih metalnih stezaljki.
- Pobrinite se da nijedna cijev nije zgnječena, uvijena ili blokirana.
- Pričvrstite stražnji dio haube na stražnji dio gornje pećnice.
- Adapter u obliku slova H, gumene cijevi i metalne stezaljke dolaze kao dio kompleta za slaganje.

Povezivanje haube s obje pećnice
- Provucite prvi dvopolni kabel haube kroz kabelsku uvodnicu instaliranu u gornjoj pećnici.
- Spojite ga na dvopolnu stezaljku gornje pećnice.
- Provucite drugi dvopolni kabel kroz kabelsku uvodnicu instaliranu u donjoj pećnici.
- Spojite ga na dvopolnu priključnu ploču donje pećnice.
- Za obje veze: spojite smeđi vodič na priključak L; spojite plavi vodič na priključak N.
- Prilagodite duljine kabela prema konfiguraciji pećnice.
- Provjerite da niti jedan kabel ne ometa uklanjanje ili ponovno postavljanje panela pećnice.
- Zategnite obje prstenaste matice uvodnice kabela.

Upute za rad
- Napa se automatski aktivira kada se uključi povezena pećnica. Napa radi potpuno automatski.
- Tijekom ciklusa kuhanja, motor za izvlačenje radi pri niskoj brzini kako bi izvukao dim i paru ispuštenu kroz ispuh pećnice.

- Kad se vrata pećnice otvore, motor za ekstrakciju prelazi na visoku brzinu kako bi brzo uklonio dim ili paru ispuštenu iz komore za kuhanje.
- Ako novi ciklus kuhanja nije započet nakon završetka prethodnog ciklusa, napa se automatski isključuje nakon 5 minuta.
- Para otkrivena u ispušnom kanalu pećnice automatski aktivira kondenzacijski sustav.

Čišćenje & održavanje

- **PAŽNJA!** Uvijek isključite uređaj iz napajanja i ohladite ga prije skladištenja, čišćenja & održavanja.
- Nemojte koristiti mlaz vode ni parni čistač za čišćenje i nemojte gurati uređaj pod vodu jer će se dijelovi navlažiti i može doći do električnog udara.
- Ako uređaj nije održavan u dobrom stanju čistoće, to može nepovoljno utjecati na životni vijek uređaja i dovesti do opasne situacije.
- Ostatke hrane treba redovito čistiti i uklanjati s uređaja. Ako uređaj nije pravilno očišćen, smanjit će mu se vijek trajanja i može doći do opasnog stanja tijekom uporabe.

Čišćenje

- Očistite ohlađenu vanjsku površinu krpom ili spužvom lagano navlaženom blagom otopinom sapuna.
- Iz higijenskih razloga uređaj treba očistiti prije i nakon upotrebe.
- Izbjegavajte kontakt vode s električnim komponentama.
- Nikada ne uranjajte uređaj u vodu ili druge tekućine.
- Nikada nemojte koristiti agresivna sredstva za čišćenje, abrazivne spužve ili sredstva za čišćenje koja sadrže klor. Nemojte koristiti čeličnu vunu, metalne alate ili bilo kakve oštre ili šiljate predmete za čišćenje. Nemojte koristiti benzin ili otapala!
- Dijelovi nisu sigurni za čišćenje u perilici posuđa.

Čišćenje filtera

- Redovito čišćenje mehaničkog ekstrakcijskog filtera je ključno za osiguranje dugog vijeka trajanja i pravilnu funkciju uređaja.
- Filter je osiguran s 4 kopče na klik. Za uklanjanje, povucite snažno s obje strane. Za ponovnu ugradnju filtera, postavite 4 kopče ispravno i pritisnite obje strane dok se filter potpuno ne zaključa na mjesto.

Održavanje

- Redovito provjeravajte rad uređaja kako biste spriječili ozbiljne nesreće.
- Ako primijetite da uređaj ne radi ispravno ili postoji problem, prestanite ga koristiti, isključite ga i kontaktirajte dobavljača.
- Sav održavanje, instalacija i popravci moraju biti obavljeni od strane specijaliziranih i ovlaštenih tehničara ili preporučeni od strane proizvođača.

Transport i skladištenje

- Prije skladištenja uvijek provjerite da je uređaj isključen iz napajanja i potpuno ohlađen.
- Spremite uređaj na hladno, čisto i suho mjesto.
- Nikada ne stavljajte teške predmete na uređaj jer ga to može oštetiti.
- Ne pomičite uređaj dok je u radu. Isključite uređaj iz napajanja prilikom pomicanja i držite ga na dnu.

Rješavanje problema

Ako uređaj ne radi ispravno, molimo provjerite donju tablicu za rješenje. Ako još uvijek niste u mogućnosti riješiti problem, obratite se dobavljaču/pružatelju usluga.

Problemi	Mogući uzrok	Moguće rješenje
Napa ne počinje s pećnicom.	Nema napajanja / Prekid napajanja.	Provjerite napajanje.
Smanjena učinkovitost ekstrakcije.	Prljavi filter.	Očistite mehanički filter i ispravno ga ponovno instalirajte.
Loš izlaz zraka.	Blokiran izlaz zraka.	Očistite utor i put ispuha.
Slabo izvlačenje dima/ pare (s otvorenim vratima).	Neispravan rad ili blokiran filtar/put.	Provjerite napajanje, očistite filter, odčepite izlaz. Osigurajte da se velika brzina aktivira kada se vrata otvore.
Nema odvodnje vode.	Pogrešno/blokirano odvodnjavanje ili neispravno usmjeravanje.	Provjerite odvod, uklonite prepreke, izbjegavajte zavoje i uvijanja.

Jamstvo

Neispravnosti koje utječu na funkcionalnost uređaja koje se pojave u roku od jedne godine nakon kupnje popravljat će se besplatnim popravkom ili zamjenom, pod uvjetom da je uređaj korišten i održavan u skladu s uputama i da nije na bilo koji način bio zlouporabljen ili pokvaren. To ne utječe na vaša zakonska prava. Ako je uređaj pokriven jamstvom, navedite gdje i kada je kupljen i uključite dokaz o kupnji (npr. račun).
U skladu s našim pravilima o kontinuiranom razvoju proizvoda pridržavamo pravo na promjenu opisa proizvoda, pakiranja i dokumentacije bez prethodne obavijesti.

Odbacivanje otpada i okoliš



Kada prestaje s uporabom uređaja, proizvod se ne smije odlagati s drugim kućnim otpadom. Umjesto toga, vaša je odgovornost odlagati na vašu otpadnu opremu predajući je na određeno sabirno mjesto. Nepridržavanje tog pravila može se kazniti u skladu s primjenjivim propisima o odlaganju otpada. Zasebnim sakupljanjem i recikliranjem vaše otpadne opreme u vrijeme odlaganja čuvaju se prirodni resursi i osigurava se njezino recikliranje na način koji štiti ljudsko zdravlje i okoliš.
Za više informacija o tome gdje možete uskratiti svoj otpad radi recikliranja, obratite se lokalnoj tvrtki za prikupljanje otpada. Proizvođači i uvoznici ne preuzimaju odgovornost za recikliranje, tretman i ekološko zbrinjavanje, bilo izravno ili putem javnog sustava.

CZ

ČEŠTINA

Vážený zákazníku,
Děkujeme vám za zakoupení tohoto spotřebiče Hendi. Před první instalací a použitím tohoto spotřebiče si pozorně přečtěte tuto uživatelskou příručku a věnujte zvláštní pozornost níže uvedeným bezpečnostním předpisům.

Bezpečnostní pokyny

- Spotřebič používejte pouze k určenému účelu, k němuž byl navržen, jak je popsáno v této příručce.

- Výrobce neodpovídá za žádné škody způsobené nesprávným provozem a nesprávným používáním.
- **NEBEZPEČÍ! NEBEZPEČÍ ÚRAZU ELEKTRICKÝM PROUDEM!** Nepokoušejte se spotřebič opravovat sami. Elektrické části spotřebiče neponořujte do vody ani jiných kapalin. Nikdy nedržte spotřebič pod tekoucí vodou.
- **NIKDY NEPOUŽÍVEJTE POŠKOZENÝ SPOTŘEBIČ!** Pravidelně kontrolujte, zda elektrické spoje a kabely nejsou poškozeny. Poškozený spotřebič odpojte od napájení. Opravy smí provádět pouze dodavatel nebo kvalifikovaná osoba, aby se zabránilo nebezpečí nebo zranění.
- **VAROVÁNÍ!** Při umisťování spotřebiče veďte napájecí kabel bezpečně, pokud je to nutné, aby nedošlo k neúmyslnému vytažení, poškození, kontaktu s topnou plochou nebo nebezpečí zakopnutí.
- **VAROVÁNÍ!** Dokud je zástrčka v zásuvce, spotřebič je připojen k napájecí síti.
- **VAROVÁNÍ!** Před odpojením od napájení, čištěním, údržbou nebo skladováním spotřebič VŽDY vypněte.
- Spotřebič připojujte pouze k elektrické zásuvce s napětím a frekvencí uvedenou na štítku spotřebiče.
- Nedotýkejte se zástrček / elektrických spojů mokrýma nebo vlhkýma rukama.
- Spotřebič a elektrické zástrčky/přípojky udržujte mimo dosah vody a jiných kapalin. Pokud spotřebič spadne do vody, okamžitě odpojte napájecí přípojky. Spotřebič nepoužívejte, dokud jej nezkontroluje kvalifikovaný technik. Nedodržení těchto pokynů bude mít za následek život ohrožující rizika.
- Napájecí zdroj zapojte do snadno přístupné elektrické zásuvky, abyste mohli v případě nouze spotřebič okamžitě odpojit.
- Dbejte na to, aby se kabel nedostal do kontaktu s ostrými nebo horkými předměty, a chraňte jej před otevřeným ohněm. Nikdy netahejte za napájecí kabel, abyste jej vypojili ze zásuvky, ale vždy vytáhněte zástrčku.
- Nikdy nepřenášejte přístroj za kabel.
- Nikdy se nepokoušejte sami otevřít kryt spotřebiče.
- Do krytu spotřebiče nevkládejte žádné předměty.
- Během používání nikdy nenechávejte spotřebič bez dozoru.
- Tento spotřebič by měl obsluhovat vyškolený personál v kuchyni restaurace, pracovníci jídelny nebo baru atd.
- Tento přístroj by neměly obsluhovat osoby se sníženými fyzickými, smyslovými nebo duševními schopnostmi nebo osoby s nedostatkem zkušeností a znalostí.
- Tento spotřebič by za žádných okolností neměly používat děti.
- Uchovávejte spotřebič a jeho elektrické přípojky mimo dosah dětí.
- Nikdy nepoužívejte jiné příslušenství nebo jiná zařízení než ta, která jsou dodávána se spotřebičem nebo která doporučuje výrobce. Pokud tak neučiníte, může to představovat bezpečnostní riziko pro uživatele a poškodit spotřebič. Používejte pouze originální díly a příslušenství.
- Tento spotřebič nepoužívejte pomocí externího časovače nebo dálkového ovládání.
- Nepokládejte spotřebič na topné těleso (benzín, elektrický, uhlíkový sporák atd.).
- Nezakrývejte provoz spotřebiče.
- Na spotřebič nepokládejte žádné předměty.
- Nepoužívejte spotřebič v blízkosti otevřeného ohně, výbušných nebo hořlavých materiálů. Spotřebič vždy provozujte na vodorovném, stabilním, čistém, tepelně odolném a suchém povrchu.
- Spotřebič není vhodný k instalaci v místě, kde lze použít vodní trysku.
- Během používání nechte kolem spotřebiče prostor alespoň 20 cm pro větrání.
- **VAROVÁNÍ!** Udržujte všechny větrací otvory na spotřebiči bez překážek.

Speciální bezpečnostní pokyny

- Digestoř je určena výhradně pro použití s kompatibilními profesionálními troubami. Nepoužívejte ji jako obecný odsávací systém.
- Neinstalujte spotřebič v blízkosti fritézy.
- Stěny, příčky, kuchyňské linky a další povrchy umístěné v blízkosti spotřebiče by měly být vyrobeny z nehořlavých materiálů. V opačném případě musí být chráněny vhodnou nehořlavou tepelnou izolací v souladu s platnými předpisy o požární bezpečnosti.
- Pokud jsou dvě trouby instalovány jedna nad druhou, používejte pouze stohovací soupravu určenou výrobcem. Nestohujte trouby bez vhodné stohovací soupravy.

Zamýšlené použití

- Toto zařízení je určeno pro použití v komerčních aplikacích, například v kuchyních restaurací, jídelen, nemocnic a komerčních podnicích, jako jsou pekárny, řeznictví atd., ale ne pro nepřetržitou hromadnou výrobu potravin.
- Zařízení je navrženo pro odsávání a kondenzaci kouře a páry vypouštěné výfukovým potrubím trouby, stejně jako kouře a páry uvolněných při otevření dvířek trouby. Jakékoli jiné použití může vést k poškození zařízení nebo ke zranění osob.
- Provozování spotřebiče k jiným účelům bude považováno za nesprávné použití zařízení. Uživatel bude výhradně odpovědný za nesprávné použití zařízení.

Instalace uzemnění

Toto zařízení je klasifikováno jako **ochranná třída I** a musí být připojeno k uzemnění. Uzemnění snižuje riziko úrazu elektrickým proudem tím, že poskytuje ochranný vodič pro elektrický proud. Toto zařízení je vybaveno napájecím kabelem s uzemňovacím zástrčkou nebo elektrickými spojeními s uzemňovacími vodiči. Připojení musí být správně nainstalována a uzemněna.

Elektrické připojení

219829, 219843, 219867 (obr. 13 na straně 7)

M - svorkovnice pro napájení
MA - příslušenství ke svorkovnicím
R - rezistor
MR - motor pro odsávání
SMI - mikro výkonová deska
E - vodní solenoidový ventil
S1 - sonda PT100

219836, 219850, 219874 (obr. 12 na stránce 6)

M - svorkovnice pro napájení
M1 - připojovací svorkovnice trouby
M2 - připojovací deska trouby
R - rezistor
V - odsávací motor
A - napájecí jednotka
CE - mikro napájecí deska
E - vodní solenoidový ventil
S - sonda PT100

Příprava před použitím

- Odstraňte veškeré ochranné obaly a balení.
- Zkontrolujte, zda je zařízení v dobrém stavu a se všemi doplňky. V případě neúplné nebo poškozené dodávky okamžitě kontaktujte dodavatele. V tomto případě zařízení nepoužívejte.
- Před použitím vyčistěte příslušenství a spotřebič (Viz ==> Čištění & Údržba).
- Ujistěte se, že je spotřebič zcela suchý.
- Umístěte spotřebič na vodorovný, stabilní a tepelně odolný povrch, který je chráněn proti vodním stříkancům.
- Obal uchovejte, pokud máte v úmyslu svůj spotřebič v budoucnu uskladnit.
- Uchovejte si uživatelskou příručku pro budoucí použití.

POZNÁMKA! Kvůli výrobním zbytkům může přístroj při prvních několika použitích vydávat slabý zápach. To je normální a neznamená to žádnou závadu ani nebezpečí. Ujistěte se, že je spotřebič dobře odvětráván.

Instalace

- Instalaci, elektrické připojení a údržbu smí provádět pouze kvalifikovaný personál v souladu s platnými předpisy.
- Než začnete s jakoukoliv instalací, odpojte troubu a digestoř od elektrické sítě.
- Odstraňte ochrannou fólii ze všech nerezových povrchů. Nenechávejte na spotřebiči zbytky lepidla.
- Při manipulaci a instalaci odsavače noste vhodné ochranné rukavice. S části ze skla manipulujte opatrně, aby nedošlo k jejich poškození nebo rozbití.

Umístění

- Umístěte spotřebič tak, aby jeho zadní část zůstala přístupná pro elektrické, vodní a odtokové připojení a pro budoucí údržbu.
- Po instalaci musí být kouř a pára vypouštěné z digestoře řádně odváděny ven.

Příprava trouby

- Otevřete dvířka trouby.
- Odstraňte dva samořezné šrouby z přední části varné komory. Šrouby si ponechte, protože budou použity k upevnění přední části krytu.
- Odstraňte čtyři samořezné šrouby z horní zadní části trouby. Šrouby si ponechte, protože budou použity k upevnění zadní části krytu.
- Odstraňte levou boční panel trouby odšroubováním upevňovacích šroubů.
- Pomocí vhodného nástroje otevřete připravený otvor v základně trouby (obr. 1, 1A).
- Nainstalujte kabelovou průchodku dodanou s odsavačem do připraveného otvoru (obr. 2, 2A).

Příprava odsavače (obr. 3 na straně 4)

- Vyjměte všechny dodané komponenty a obaly zevnitř digestoře.
- Odstraňte 4 samořezné šrouby instalované v horní části digestoře.
- Umístěte dodaný výfukový kanál na digestoř.
- Zajistěte výfukové potrubí pomocí 4 dříve odstraněných šroubů.

Montáž digestoře na troubu (obr. 4, 4A na straně 4) (219829, 219843, 219867)

- Pečlivě umístěte kapotu na vrchol trouby.
- Upevněte přední část kapoty k přední části trouby pomocí dvou samořezných šroubů, které byly dříve odstraněny z varné komory.
- Proveďte čtyřvodičový kabel kapoty přes kabelovou průchodku A instalovanou v troubě.
- Vedejte kabel směrem k připojovací svorkovnici D uvnitř trouby.
- Připojte čtyři barevné vodiče kabelu digestoře ke čtyřem šroubovým svorkám svorkovnice trouby.
- Důsledně dodržujte barvy vodičů. Každý vodič musí být připojen k svorce obsahující vodič stejné barvy.
- Ujistěte se, že kabel nebrání odstranění nebo opětovné montáži bočních nebo zadních panelů trouby.
- Utáhněte matici zajišťovacího kroužku kabelu.
- Nasaďte zpět boční panel trouby pomocí dříve odstraněných šroubů.

VAROVÁNÍ! Připojení musí být provedeno přesně podle barev čtyř vodičů. Nesprávné připojení může poškodit digestoř nebo troubu.

CZ

Připojení výfuku páry (obr. 5, 5A na straně 4) (219829, 219843, 219867)

- Nasaďte dodanou gumovou hadici mezi výstup kouřových a parních zplodin trouby a vstup kouřových a parních zplodin digestoře.
- Upevněte gumovou hadici pomocí dvou dodaných kovových spon.
- Ujistěte se, že hadice je správně usazena a není rozdrcená, zkroucená ani blokovaná.
- Upevněte zadní část digestoře k zadní části trouby pomocí čtyř samořezných šroubů, které byly předtím odstraněny z trouby.

Připojení vody (obr. 11 na straně 6) (219829, 219843, 219867)

- Připojte odtokový výstup na zadní straně digestoře k odtokové trubce s vnitřním průměrem 30 mm.
- Odtoková trubka může být pevná nebo flexibilní.
- Nevytvářejte ostré ohyby nebo záhyby podél odtokové cesty.
- Veďte potrubí k otevřenému nebo uzavřenému odpadu.
- Odtoková trubka digestoře nesmí být v přímém kontaktu s místem odvádění.

Montáž krytu na jedné troubě (obr. 4, 4A na straně 4) (219836, 219850, 219874)

- Opatrně umístěte kryt na vrch trouby.
- Přední část krytu zajistěte pomocí dvou samořezných šroubů, které byly předtím odstraněny z trouby.
- Proveďte kabel k dvoupólové připojovací svorkovnici přes kabelovou průchodku nainstalovanou v troubě.
- Veďte kabel k dvoupólové připojovací svorkovnici uvnitř trouby.
- Připojte vodiče takto: hnědý vodič - svorka L; modrý vodič - svorka N.
- Ujistěte se, že kabel nebrání odstranění nebo opětovnému nasazení panelů trouby.
- Utáhněte matici kabelové průchodky.
- Namontujte boční panel trouby.

Připojení výfuku páry (obr. 5, 5A na straně 4)
(219836, 219850, 219874)

- Připojte kouřový a parní výstup trouby k vstupu digestoře pomocí dodané gumové hadice.
- Zajistěte hadici pomocí dvou dodaných kovových svorek.
- Ujistěte se, že potrubí je správně nainstalováno a není zmáčknuté, zkroucené nebo zablokované.
- Zajistěte zadní část digestoře k troubě pomocí čtyř dříve odstraněných samořezných šroubů.

Instalace na dvě na sebe postavené trouby (obr. 6-10)

(219836, 219850, 219874)

- Tento postup platí pouze v případě, že je digestoř instalována se dvěma kompatibilními troubami umístěnými nad sebou.
- Naskládejte trouby pomocí příslušné sady ke skládání schválené výrobcem.
- Postupujte podle samostatných instalačních pokynů dodaných se sadou ke skládání.
- **UPOZORNĚNÍ!** Nepokládejte jednu troubu na druhou bez příslušné sady pro stohování.

CZ

Příprava digestoře pro dvě trouby

- Pomocí vhodného nástroje otevřete připravený otvor ve stabilní zadní části kapoty.
- Nainstalujte do tohoto otvoru druhou dodanou kabelovou průchodku.
- Vedte dodaný dvoupólový kabel druhou kabelovou průchodkou směrem ke druhé dvoupólové svorkovnici uvnitř kapoty.
- Připojte vodiče následujícím způsobem: hnědý vodič - svorka L; modrý vodič - svorka N (obr. 7, 8).
- Pro usnadnění připojení položte digestoř na stabilní povrch s motorem směrem nahoru.
- Po dokončení připojení utáhněte matici kabelové průchodky.

Montáž digestoře

- Umístěte připravenou digestoř na horní troubu.
- Připevněte digestoř k horní troubě pomocí vhodných šroubů.
- Ujistěte se, že digestoř a obě trouby jsou stabilní a správně zarovnané.

Připojení výfuku páry obou trub (obr. 9-10 na stránce 5)

- Nainstalujte dodaný ocelový adaptérový H-tvar mezi výstup páry horní trouby a vstup páry digestoře.
- Připojte adaptér k digestoři a horní troubě pomocí dvou dodaných gumových hadic.
- Připojte výstup páry z dolní trouby k adaptéru pomocí přídavné gumové hadice.
- Upravte délku dolní gumové hadice podle konfigurace stohovaných trub.
- Zajistěte všechna připojení pomocí šesti dodaných kovových svorek.
- Ujistěte se, že žádné z potrubí není rozdrceno, zkrouceno nebo zablokováno.
- Zajistěte zadní část krytu k zadní části horní trouby.
- Adaptér ve tvaru H, gumové trubky a kovové svorky jsou dodávány jako součást stohovací sady.

Připojení digestoře k oběma troubám

- Proveďte první dvoužilový kabel digestoře přes kabelovou průchodku instalovanou ve vrchní troubě.
- Připojte ji k dvoupólové svorkovnici horní trouby.
- Proveďte druhý dvoupólový kabel skrz kabelovou průchodku nainstalovanou v dolní troubě.
- Připojte ji k dvoupólové svorkovnici dolní trouby.
- Pro obě spojení: připojte hnědý vodič na svorku L; připojte modrý vodič na svorku N.
- Přizpůsobte délky kabelů konfiguraci trouby.
- Ujistěte se, že žádný kabel nebrání odstranění nebo opětovnému nasazení panelů trouby.
- Utáhněte obě kabelová šroubení.

Návod k obsluze

- Digestoř se aktivuje automaticky, když je zapnuta připojená trouba. Digestoř funguje plně automaticky.
- Během vaření pracuje odsávací motor na nízkou rychlost, aby odsál kouř a páru uvolněné skrz odváděcí potrubí trouby.
- Když se otevřou dvířka trouby, odsávací motor se přepne na vysokou rychlost, aby rychle odstranil jakýkoli kouř nebo páru uvolněnou z varné komory.
- Pokud není po dokončení předchozího cyklu zahájen nový proces vaření, digestoř se automaticky vypne po 5 minutách.
- Pára zjištěná v odtahovém potrubí trouby automaticky aktivuje systém kondenzace.

Čištění & údržba

- **POZOR!** Vždy odpojte spotřebič od napájení a nechte jej před uložením, čištěním & údržbou vychladnout.
- Nepoužívejte k čištění vodní paprsek nebo parní čistič a neponořujte spotřebič do vody, protože se části mohou namočit a může dojít k zásahu elektrickým proudem.
- Pokud není spotřebič udržován v dobrém stavu čistoty, může to nepříznivě ovlivnit jeho životnost a způsobit nebezpečnou situaci.
- Zbytky jídla by měly být pravidelně čištěny a odstraňovány ze spotřebiče. Pokud není spotřebič řádně vyčištěn, zkrátí se jeho životnost a může během používání dojít k nebezpečnému stavu.

Čištění

- Vyčistěte ochlazený vnější povrch hadříkem nebo houbou mírně navlhčenou v roztoku jemného mýdla.
- Z hygienických důvodů by měl být spotřebič čištěn před a po použití.
- Zabraňte kontaktu vody s elektrickými komponenty.
- Nikdy neponořujte spotřebič do vody nebo jiných kapalin.
- Nikdy nepoužívejte agresivní čisticí prostředky, abrazivní houbičky nebo čisticí prostředky obsahující chlór. Nepoužívejte drátěnku, kovové náčiní ani žádné ostré či špičaté předměty k čištění. Nepoužívejte benzín ani rozpouštědla!
- Žádné části nejsou vhodné do myčky nádobí.

Čištění filtru

- Pravidelné čištění mechanického filtru odsávání je nezbytné pro zajištění dlouhé životnosti a správného fungování zařízení.
- Filtr je zajištěn 4 zacvakávacími sponami. Chcete-li jej odstranit, pevně zatáhněte z obou stran. Pro opětovnou instalaci filtru správně nastavte 4 klipy a stiskněte obě strany, dokud se filtr úplně nezajistí na místě.

Údržba

- Pravidelně kontrolujte funkci spotřebiče, abyste předešli váž-

ným nehodám.
- Pokud zjistíte, že spotřebič nefunguje správně nebo je problém, přestaňte ho používat, vypněte ho a kontaktujte dodavatele.
- Veškerou údržbu, instalaci a opravy musí provádět specializovaní a autorizovaní technici, nebo je doporučeni výrobcem.

Doprava a skladování
- Před skladováním se vždy ujistěte, že zařízení bylo odpojeno od zdroje napájení a zcela vychladlo.
- Skladujte zařízení na chladném, čistém a suchém místě.
- Nikdy neumisťujte těžké předměty na spotřebič, protože by to mohlo způsobit jeho poškození.
- Nepohybujte spotřebičem, když je v provozu. Před přesunutím odpojte spotřebič od dodávky elektrické energie a držte jej za spodní část.

Řešení problémů

Pokud zařízení nefunguje správně, zkontrolujte níže uvedenou tabulku a najděte řešení. Pokud problém stále nejste schopni vyřešit, kontaktujte dodavatele/poskytovatele služeb.

Problémy	Možná příčina	Možné řešení
Digestoř nezačíná s troubou.	Žádný proud / Přerušení napájení.	Zkontrolujte napájení.
Snížený výkon extrakce.	Špinavý filtr.	Vyčistěte mechanický filtr a znovu jej správně nainstalujte.
Špatný výfuk vzduchu.	Ucpaný výstup vzduchu.	Vyčistěte výstup a odvodní cestu.
Slabé odsávání kouře/páry (s otevřenými dveřmi).	Porucha nebo ucpaný filtr/cesta.	Zkontrolujte napájení, vyčistěte filtr, odblokujte výstup. Ujistěte se, že se vysoká rychlost aktivuje, když se dveře otevřou.
Nedochází k odvodu vody.	Nesprávný/zablokovaný odtok nebo nesprávné vedení.	Zkontrolujte odtok, odstraňte blokace, vyhněte se ohybům a zvratům.

Záruka

Jakákoliv závada ovlivňující funkci spotřebiče, která se objeví do jednoho roku od zakoupení, bude opravena bezplatnou opravou nebo výměnou za předpokladu, že byl spotřebič používán a udržován v souladu s pokyny a že nebyl žádným způsobem zneužit ani zneužít. Vaše zákonná práva nejsou dotčena. Pokud je spotřebič reklamován v rámci záruky, uveďte, kde a kdy byl zakoupen, a přiložte doklad o zakoupení (např. doklad o zakoupení).
V souladu s našimi zásadami neustálého vývoje produktů si vyhrazujeme právo bez předchozího upozornění změnit specifikace produktu, balení a dokumentace.

Likvidace a prostředí



Při vyřazování spotřebiče z provozu se tento spotřebič nesmí likvidovat s jiným domácím odpadem. Namísto toho je vaší odpovědností zlikvidovat odpadní zařízení předáním na určené sběrné místo. Nedodržení tohoto pravidla může být penalizováno v souladu s platnými předpisy o likvidaci odpadu. Samostatný sběr a recyklace vašich odpadních zařízení při likvidaci pomůže zachovat přírodní zdroje a zajistí, že budou recyklovány způsobem, který chrání lidské zdraví a životní prostředí.
Další informace o tom, kde můžete odpad odevzdat k recyklaci, získáte od místní společnosti pro sběr odpadu. Výrobci a dovozci nenesou odpovědnost za recyklaci, zpracování a ekologickou likvidaci, a to ani přímo, ani prostřednictvím veřejného systému.

MAGYAR

Tisztelt Ügyfelünk!
Köszönjük, hogy megvásárolta ezt a Hendi készüléket. A készülék első üzembe helyezése és használata előtt figyelmesen olvassa el ezt a felhasználói kézikönyvet, különös figyelmet fordítva az alább ismertetett biztonsági előírásokra.

Biztonsági utasítások

- A készüléket kizárólag a jelen kézikönyvben leírt rendeltetésének megfelelően használja.
- A gyártó nem vállal felelősséget a helytelen használatból és használatból eredő károkért.
- **VESZÉLY! ÁRAMÜTÉS VESZÉLYE!** Ne kísérelje meg saját maga megjavítani a készüléket. Ne merítse a készülék elektromos alkatrészeit vízbe vagy más folyadékba. Soha ne tartsa a készüléket folyó víz alatt..
- **SOHA NE HASZNÁLJON SÉRÜLT KÉSZÜLÉKET!** Rendszeresen ellenőrizze az elektromos csatlakozásokat és a vezetéket, hogy nem sérültek-e. Ha sérült, válassza le a készüléket az elektromos hálózatról. A veszély vagy sérülés elkerülése érdekében a javításokat csak beszállító vagy képzett személy végezheti.
- **FIGYELMEZTETÉS!** A készülék elhelyezésekor szükség esetén biztonságosan vezesse el a tápkábelt, hogy elkerülje a véletlen meghúzást, a károsodást, a fűtőfelülettel való érintkezést vagy a botlásveszélyt.
- **FIGYELMEZTETÉS!** Amíg a dugasz az aljzatban van, a készülék csatlakoztatva van a tápegységhez.
- **FIGYELMEZTETÉS!** MINDIG kapcsolja ki a készüléket, mielőtt leválasztja az áramellátásról, tisztításról, karbantartásról vagy tárolásról.
- A készüléket csak a készülék címkéjén feltüntetett feszültséggel és frekvenciával rendelkező elektromos aljzathoz csatlakoztassa.
- Ne érintse meg a dugaszt/elektromos csatlakozásokat nedves vagy nedves kézzel.
- Tartsa távol a készüléket és az elektromos dugaszt/csatlakozókat víztől és más folyadékoktól. Ha a készülék vízbe esik, azonnal távolítsa el a tápcsatlakozókat. Ne használja a készüléket addig, amíg azt szakképzett technikus nem ellenőrizte. Ezen utasítások be nem tartása életveszélyes kockázatokat okozhat.
- Csatlakoztassa a tápegységet egy könnyen hozzáférhető elektromos aljzathoz, hogy vészhelyzet esetén azonnal le tudja választani a készüléket.
- Ügyeljen arra, hogy a vezeték ne érintkezzen éles vagy forró tárgyakkal, és tartsa távol nyílt tűztől. Soha ne húzza ki a tápkábelt az aljzatból, hanem inkább mindig húzza ki a dugót.
- Soha ne szállítsa a készüléket a kábelénél fogva.
- Soha ne próbálja meg saját maga kinyitni a készülék burkolatát.
- Ne helyezzen tárgyakat a készülék házába.
- Használat közben soha ne hagyja felügyelet nélkül a készü-

léket.
- A készüléket kizárólag képzett személyzet használhatja az étterem konyhájában, étkezdéjében vagy bárjában stb.
- A készüléket nem használhatják csökkent fizikai, érzékszervi vagy szellemi képességekkel rendelkező személyek, illetve megfelelő tapasztalattal és tudással nem rendelkező személyek.
- A készüléket gyermekek semmilyen körülmények között nem használhatják.
- A készüléket és elektromos csatlakozásait gyermekektől elzárva tárolja.
- Soha ne használjon a készülékhez mellékelt vagy a gyártó által ajánlott tartozékoktól vagy kiegészítő eszközöktől eltérő tartozékokat. Ennek elmulasztása biztonsági kockázatot jelenthet a felhasználó számára, és károsíthatja a készüléket. Csak eredeti alkatrészeket és tartozékokat használjon.
- Ne működtesse a készüléket külső időzítővel vagy távvezérlő rendszerrel.
- Ne helyezze a készüléket fűtőtárgyra (benzin, elektromos, széntűzhely stb.).
- Ne takarja le a készüléket működés közben.
- Ne helyezzen semmilyen tárgyat a készülék tetejére.
- Ne használja a készüléket nyílt láng, robbanásveszélyes vagy gyúlékony anyagok közelében. A készüléket mindig vízszintes, stabil, tiszta, hőálló és száraz felületen üzemeltesse.
- A készülék nem alkalmas olyan helyre történő beszerelésre, ahol vízsugár használható.
- Hagyjon legalább 20 cm-es helyet a készülék körül, hogy használat közben szellőzhessen.
- **FIGYELMEZTETÉS!** A készülék szellőzőnyílásait tartsa akadálymentesen.

HU

Különleges biztonsági utasítások

- A páraelszívó kizárólag kompatibilis professzionális sütőkkel való használatra készült. Ne használja általános célú kivonási rendszerként.
- Ne telepítse a készüléket egy sütő közelébe.
- A készülék közelében található falaknak, válaszfalaknak, konyhai egységeknek és más felületeknek nem éghető anyagokból kell készülniük. Egyébként meg kell őket védeni megfelelő, nem éghető hőszigeteléssel a vonatkozó tűzvédelmi előírásoknak megfelelően.
- Ha két sütőt egymás fölött szerelnek be, csak a gyártó által meghatározott egymásra helyező készletet használja. Ne helyezze egymásra a sütőket a megfelelő egymásra helyező készlet nélkül.

Tervezett felhasználás

- Ez a készülék kereskedelmi alkalmazásokhoz készült, például éttermek, menzák, kórházak konyháiban, valamint kereskedelmi vállalkozásokban, például pékségekben, hentesüzletekben stb., de nem folyamatos élelmiszer-tömegyártásra.
- A készülék úgy van kialakítva, hogy elszívja és kondenzálja a sütő füst- és gőzkivezető csövéből kibocsátott füstöt és gőzt, valamint a sütőajtó kinyitásakor távozó füstöt és gőzt. Bármilyen egyéb használat az eszköz sérüléséhez vagy személyi sérüléshez vezethet.
- Az eszköz bármilyen más célú üzemeltetése a készülék nem rendeltetésszerű használatának minősül. Az eszköz helytelen használatáért kizárólag a felhasználó felelős.

Földelési telepítés

Ez a készülék **I. védelmi osztályú** besorolású, és csatlakoztatni kell egy védőföldeléshez. A földelés csökkenti az áramütés kockázatát azáltal, hogy menekülési utat biztosít az elektromos áram számára.
Ez a készülék földelt dugóval ellátott tápkábellel vagy földelő vezetékkel rendelkező elektromos csatlakozásokkal van felszerelve. A csatlakozásokat megfelelően kell telepíteni és földelni.

Elektromos csatlakozás

219829, 219843, 219867 (13. ábra a 7. oldalon)
M - tápellátás csatlakozólap
MA - csatlakozólap tartozékok
R - ellenállás
MR - elszívó motor
SMI - mikro teljesítményű tábla
E - víz mágnesszelep
S1 - PT100 szonda

219836, 219850, 219874 (12. ábra a 6. oldalon)
M - tápellátás csatlakozólap
M1 - sütő csatlakozó terminál tábla
M2 - sütő csatlakozó terminál tábla
R - ellenállás
V - elszívó motor
A - tápegység
CE - mikro táblázat
E - víz mágnesszelep
S - PT100 szonda

Előkészítés használat előtt

- Távolítsa el az összes védőcsomagolást és burkolatot.
- Ellenőrizze, hogy a készülék jó állapotban van-e és minden tartozék megvan-e. Hiányos vagy sérült szállítás esetén azonnal lépjen kapcsolatba a beszállítóval. Ilyen esetben ne használja a készüléket.
- Tisztítsa meg a tartozékokat és a készüléket használat előtt (Lásd ==> Tisztítás & Karbantartás).
- Győződjön meg arról, hogy a készülék teljesen száraz.
- Helyezze a készüléket vízfröccsenés ellen biztonságos, vízszintes, stabil és hőálló felületre.
- Tartsa meg a csomagolást, ha a jövőben tárolni szeretné a készüléket.
- Őrizze meg a használati útmutatót későbbi tájékoztatás céljából.

MEGJEGYZÉS! A gyártási maradványok miatt a készülék az első néhány használat során enyhe szagot bocsáthat ki. Ez normális, és nem utal semmilyen meghibásodásra vagy veszélyre. Győződjön meg róla, hogy a készülék megfelelően szellőzik.

Telepítés

- A telepítést, az elektromos csatlakoztatást és a karbantartást kizárólag szakképzett személyzet végezheti el, a vonatkozó előírásoknak megfelelően.
- Bármilyen szerelési munka megkezdése előtt válassza le a sütőt és a páraelszívót az áramforrásról.
- Távolítsa el a védőfóliát az összes rozsdamentes acél felületről. Ne hagyjon ragasztómaradványt a készüléken.
- Viseljen megfelelő védőkesztyűt a burkolat kezelése és felszerelése során. Óvatosan kezelje az üvegelemeket, hogy elkerülje a sérülésüket vagy törésüket.

Helyezkedés
- Helyezze el a készüléket úgy, hogy a hátsó részénél biztosított legyen a hozzáférés az elektromos, víz- és lefolyócsatlakozásokhoz és a jövőbeli karbantartáshoz.
- A telepítést követően a páraelszívóból kibocsátott füstöt és gőzt megfelelően a külvilágba kell vezetni.

A sütő előkészítése
- Nyissa ki a sütő ajtaját.
- Távolítsa el az önmetsző csavarokat a főzőkamra elülső részéről. Őrizze meg a csavarokat, mivel ezeket a burkolat elejének rögzítéséhez fogják használni.
- Távolítsa el a négy önmetsző csavart a sütő hátsó felső részéből. Őrizze meg a csavarokat, mivel ezeket a burkolat hátuljának rögzítéséhez fogják használni.
- Távolítsa el a sütő bal oldali paneljét a rögzítő csavarok kicsavarásával.
- Egy megfelelő szerszámmal nyissa ki a sütő alján lévő előkészített lyukat (ábra 1, 1A).
- Szerelje be a kábelcsatlakozót, amelyet a burkolattal együtt szállítanak, az előkészített lyukba (ábra 2, 2A).

A burkolat előkészítése (3. ábra a 4. oldalon)
- Távolítson el minden mellékelt komponenst és csomagolást a burkolat belsejéből.
- Távolítsa el a 4 önfúró csavart, amelyeket a burkolat felső részébe szereltek.
- Helyezze el a mellékelt kipufogócsövet a motorháztetőn.
- Rögzítse a kipufogócsövet a korábban eltávolított 4 csavar segítségével.

A burkolat rögzítése a sütőre (lásd ábra 4, 4A a 4. oldalon)
(219829, 219843, 219867)
- Óvatosan helyezze el a burkolatot a sütő tetejére.
- Rögzítse a burkolat elejét a sütő elejéhez az előzőleg a főzőkamrából eltávolított 2 önmetsző csavarral.
- Vezesse a páraelszívó négyvezetékes csatlakozótábláját az A kábeltömszelencén keresztül, amelyet a sütőbe szereltek.
- Vezesse a kábelt a sütő belsejében található D csatlakozósorkapocs felé.
- Csatlakoztassa a páraelszívó kábelének négy színes vezetékét a sütő csatlakozótáblájának négy csavaros kapcsához.
- Figyelje szigorúan a vezetékek színeit. Minden vezetőt össze kell kötni az azonos színű vezetőt tartalmazó kapoccsal.
- Győződjön meg róla, hogy a kábel nem akadályozza meg a sütő oldalsó vagy hátsó paneljének eltávolítását vagy visszaszerelését.
- Húzza meg a kábelszorító gyűrű anyáját.
- Szerelje vissza a sütő oldalsó paneljét a korábban eltávolított csavarokkal.

FIGYELEM! A csatlakozást szigorúan a négy vezeték színeinek megfelelően kell elvégezni. A helytelen csatlakoztatás károsíthatja a páraelszívót vagy a sütőt.

A gőzkivezetés csatlakoztatása (5. ábra, 5A az 4. oldalon)
(219829, 219843, 219867)
- Illessze a mellékelt gumicsövet a sütő füst- és gőzkivezető nyílása és a páraelszívó füst- és gőzbevezető nyílása közé.
- Rögzítse a gumicsövet a két mellékelt fém bilincs segítségével.
- Győződjön meg arról, hogy a cső helyesen van elhelyezve, és nincs összenyomva, csavarodva vagy elzáródva.
- Rögzítse a motorháztető hátsó részét a sütő hátuljához a sütőből korábban eltávolított négy önmetsző csavarral.

Vízcsatlakozás (11. ábra a 6. oldalon)
(219829, 219843, 219867)
- Csatlakoztassa a motorháztető hátulján lévő lefolyónyílást egy 30 mm belső átmérőjű lefolyócsőhöz.
- A lefolyócső lehet merev vagy rugalmas.
- Ne hozzon létre éles kanyarokat vagy könyököket a lefolyó útvonalán.
- Vezesse a csövet nyitott vagy zárt csatornába.
- A motorháztető vízelvezető csöve nem érintkezhet közvetlenül a lefolyó ponttal.

A motorháztető felszerelése egy sütőre (4. ábra, 4A az 4. oldalon)
(219836, 219850, 219874)
- Óvatosan helyezze a burkolatot a sütő tetejére.
- Rögzítse a burkolat elejét a sütőből korábban eltávolított két önmetsző csavarral.
- Vezesse át a kábelt a sütőben telepített kábelgalléron keresztül a kétpólusú csatlakozókapocs táblára.
- Vezesse a kábelt a kétpólusú csatlakozókapocstábla felé a sütő belsejében.
- Csatlakoztassa a vezetékeket a következőképpen: barna vezeték - L kapocs; kék vezeték - N kapocs.
- Győződjön meg arról, hogy a kábel nem akadályozza a sütőpanelek eltávolítását vagy visszahelyezését.
- Húzza meg a kábeltömítő gyűrű anyáját.
- Szerelje vissza a sütő oldalsó paneljét.

A gőzkivezetés csatlakoztatása (5. ábra, 5A az 4. oldalon)
(219836, 219850, 219874)
- Csatlakoztassa a sütő füst- és gőzkimenetét a páraelszívó bemenetéhez a mellékelt gumicső segítségével.
- Rögzítse a csövet a két mellékelt fém bilincssel.
- Győződjön meg róla, hogy a cső helyesen van beszerelve, és nincs összetörve, megcsavarodva vagy elzárva.
- Rögzítse a sütőhöz a páraelszívó hátulját a korábban eltávolított négy önmetsző csavarral.

Két egymásra helyezett sütő telepítése (6-10. ábra)

(219836, 219850, 219874)
- Ez az eljárás csak akkor alkalmazható, ha a páraelszívó két, egymás fölé elhelyezett kompatibilis sütővel van felszerelve.
- Helyezze egymásra a sütőket a megfelelően jóváhagyott gyártói egymásra helyező készlettel.
- Kövesse a külön mellékelt telepítési utasításokat a rakodókészlethez.
- **FIGYELEM!** Ne helyezzen egy sütőt a másik tetejére a megfelelő rakodókészlet nélkül.

A burkolat előkészítése két sütő számára
- Használjon megfelelő szerszámot, és nyissa meg a kész hátsó részben található előkészített lyukat a burkolaton.
- Szerelje be a második mellékelt kábeltömítőt ebbe a lyukba.
- Vezesse át a mellékelt kétpólusú kábelt a második kábelátvezetőn keresztül a második kétpólusú csatlakozótáblához a burkolat belsejébe.

HU

- Csatlakoztassa a vezetékeket a következőképpen: barna vezető - L csatlakozó; kék vezető - N csatlakozó (7. és 8. ábra).
- A csatlakoztatás megkönnyítése érdekében helyezze a burkolatot egy stabil felületre, a motorral felfelé.
- A csatlakoztatás befejezése után húzza meg a kábel-bevezető gyűrű anyáját.

A burkolat felszerelése
- Helyezze az előkészített burkolatot a felső sütőre.
- Rögzítse a burkolatot a felső sütőhöz a megfelelő csavarokkal.
- Győződjön meg róla, hogy a burkolat és mindkét sütő stabil és helyesen van igazítva.

Mindkét sütő gőzkivezetésének összekapcsolása (9-10. ábra az 5. oldalon)
- Szerelje be a mellékelt H alakú acél adaptert a felső sütő gőz kimenete és a páraelszívó gőz bemenete közé.
- Csatlakoztassa az adaptert a páraelszívóhoz és a felső sütőhöz a két mellékelt gumicső segítségével.
- Csatlakoztassa az alsó sütő gőz kimenetét az adapterhez a további gumicső segítségével.
- Állítsa be az alsó gumicső hosszát a toronyba helyezett sütők konfigurációjához.
- Rögzítse az összes csatlakozást a hat mellékelt fém bilincs segítségével.
- Győződjön meg arról, hogy egyik cső sem zúzódik, nem csavarodik meg, vagy nincs eltömődve.
- Rögzítse a motorháztető hátulját a felső sütő hátuljához.
- Az H-alakú adapter, a gumicsövek és a fém bilincsek a halmozási készlet részeként kerülnek szállításra.

A motorháztető csatlakoztatása mindkét sütőhöz
- Vezesse át az első kétpólusú motorháztető kábelt a felső sütőbe telepített kábelmeneten.
- Csatlakoztassa a felső sütő kétpólusú kapocsléceséhez.
- Vezesse át a második kétpólusú kábelt az alsó sütőbe telepített kábelmeneten.
- Csatlakoztassa az alsó sütő kétpólusú csatlakozó táblájához.
- Mindkét csatlakozás esetén: csatlakoztassa a barna vezetéket az L terminálhoz; csatlakoztassa a kék vezetéket az N terminálhoz.
- Igazítsa a kábelek hosszát a sütő konfigurációjához.
- Győződjön meg arról, hogy egyik kábel sem akadályozza a sütőpanelek eltávolítását vagy visszahelyezését.
- Húzza meg a kábelkarmantyúk anyáit.

Kezelési útmutató
- A páraelszívó automatikusan aktiválódik, amikor a csatlakoztatott sütőt bekapcsolják. A páraelszívó teljesen automatikusan működik.
- A főzési ciklus során az elszívó motor alacsony sebességgel működik, hogy elszívja a füstöt és a gőzt, amelyet a sütő kipufogócsövén keresztül kibocsát.
- Amikor a sütőajtó kinyílik, az elszívó motor nagy sebességre kapcsol, hogy gyorsan eltávolítsa a főzőkamrából kijövő füstöt vagy gőzt.
- Ha az előző ciklus vége után nem indul el új főzési ciklus, a páraelszívó automatikusan kikapcsol 5 perc elteltével.
- A sütő légelvezető csatornájában észlelt gőz automatikusan aktiválja a kondenzációs rendszert.

Tisztítás & karbantartás
- **FIGYELEM!** Mindig húzza ki a készüléket az áramforrásból, és hagyja lehűlni, mielőtt tárolja, tisztítja & karbantartja.
- Ne használjon vízsugaras vagy gőztisztítót a tisztításhoz, és ne merítse az eszközt víz alá, mivel a részei nedvesek lesznek, és áramütés veszélye állhat fenn.
- Ha az eszközt nem tartják tisztán, az hátrányosan befolyásolhatja az eszköz élettartamát, és veszélyes helyzetet okozhat.
- Az ételmaradékokat rendszeresen meg kell tisztítani és el kell távolítani az eszközről. Ha a készüléket nem tisztítják megfelelően, az csökkentheti az élettartamát, és veszélyes állapotot eredményezhet használat közben.

Tisztítás
- Tisztítsa meg a lehűtött külső felületet enyhén megnedvesített ruhával vagy szivaccsal, enyhe szappanos oldattal.
- Higiéniai okokból a készüléket használat előtt és után meg kell tisztítani.
- Kerülje el, hogy víz érintkezzen az elektromos alkatrészekkel.
- Soha ne merítse a készüléket vízbe vagy más folyadékba.
- Soha ne használjon agresszív tisztítószereket, csiszoló szivacsokat vagy klórtartalmú tisztítószereket. Ne használjon acélgyapotot, fém eszközöket, illetve semmilyen éles vagy hegyes tárgyat a tisztításhoz. Ne használjon benzint vagy oldószereket!
- Egyik alkatrész sem mosható mosogatógépben.

A szűrő tisztítása
- A mechanikus elszívó szűrő rendszeres tisztítása elengedhetetlen a készülék hosszú élettartamának és megfelelő működésének biztosításához.
- A szűrőt 4 patent tartja biztonságosan. Az eltávolításhoz húzza meg erőteljesen mindkét oldalon. A szűrő visszahelyezéséhez helyezze el a 4 patentot megfelelően, és nyomja meg mindkét oldalt, amíg a szűrő teljesen be nem záródik.

Karbantartás
- Rendszeresen ellenőrizze a készülék működését a súlyos balesetek megelőzése érdekében.
- Ha azt látja, hogy a készülék nem működik megfelelően, vagy probléma van vele, ne használja tovább, kapcsolja ki, és vegye fel a kapcsolatot a beszállítóval.
- Az összes karbantartási, telepítési és javítási munkát szakképzett és engedélyezett technikusoknak kell elvégezniük, vagy a gyártó által ajánlott személyeknek.

Szállítás és Tárolás
- Tárolás előtt mindig győződjön meg arról, hogy a készülék le van választva az áramforrásról, és teljesen lehűlt.
- Tárolja a készüléket hűvös, tiszta és száraz helyen.
- Soha ne helyezzen nehéz tárgyakat a készülékre, mert ez kárt okozhat benne.
- Ne mozgassa a készüléket működés közben. Húzza ki a készüléket az áramforrásból, amikor mozgatja, és fogja meg az aljánál.

Hibaelhárítás
Ha a készülék nem működik megfelelően, kérjük, ellenőrizze az alábbi táblázatot a megoldásért. Ha továbbra sem tudja megoldani a problémát, kérjük, vegye fel a kapcsolatot a szállítóval/szolgáltatóval.

Problémák	Lehetséges ok	Lehetséges megoldás
A páraelszívó nem indul be a sütővel.	Nincs áram / Áramkimaradás.	Ellenőrizze az áramellátást.
Csökkentett elszívási teljesítmény.	Piszkos szűrő.	Tisztítsa meg a mechanikus szűrőt és helyezze vissza megfelelően.
Gyenge levegőáramlás.	Elzáródott levegőkimenet.	Tisztítsa meg a kimenetet és a kivezető utat.
Gyenge füst/gőz elszívás (nyitott ajtónál).	Hibás működés vagy elzárt szűrő/út.	Ellenőrizze az áramot, tisztítsa meg a szűrőt, szabadítsa fel a kimenetet. Győződjön meg arról, hogy a nagy sebesség aktiválódik, amikor az ajtó kinyílik.
Nincs vízelvezetés.	Helytelen/elzáródott lefolyó vagy nem megfelelő elvezetés.	Ellenőrizze a lefolyót, távolítsa el az elzáródásokat, kerülje a hajlításokat és csavarásokat.

Jótállás

A készülék működését befolyásoló minden olyan hiba, amely a vásárlást követő egy éven belül válik nyilvánvalóvá, javításra vagy cserére szorul, feltéve, hogy a készüléket az utasításoknak megfelelően használták és karbantartották, és semmilyen módon nem használták fel helytelenül vagy használták fel helytelenül. Az Ön törvényben biztosított jogait ez nem érinti. Ha a készülékre garanciális igény vonatkozik, adja meg, hogy hol és mikor vásárolta meg, és mellékelje a vásárlást igazoló bizonylatot (pl. nyugtát).

A folyamatos termékfejlesztésre vonatkozó irányelvünkkel összhangban fenntartjuk a jogot a termék, a csomagolás és a dokumentáció előzetes értesítés nélküli módosítására.

Elvetés és környezet



A készülék üzemen kívül helyezése során a terméket nem szabad más háztartási hulladékkal együtt ártalmatlanítani. Ehelyett az Ön felelőssége, hogy a hulladékgyűjtő berendezéseket a kijelölt gyűjtőhelyre szállítsa. Ennek a szabálynak a figyelmen kívül hagyása a hulladék ártalmatlanítására vonatkozó hatályos előírásokkal összhangban büntetést vonhat maga után. A hulladéktároló berendezések ártalmatlanításkori elkülönített gyűjtése és újrahasznosítása segít a természeti erőforrások megőrzésében, és biztosítja, hogy az emberi egészséget és a környezetet védő módon kerül újrahasznosításra.

Ha többet szeretne megtudni arról, hogy hová lehet a hulladékot újrahasznosítani, forduljon a helyi hulladékgyűjtő vállalathoz. A gyártók és az importőrök nem vállalnak felelősséget az újrahasznosításért, a kezelésért és az ökológiai hulladékkezelésért sem közvetlenül, sem pedig nyilvános rendszeren keresztül.

УКРАЇНСЬКИЙ

Шановний клієнте!

Дякуємо, що придбали цей прилад Hendi. Уважно прочитайте цей посібник користувача, звертаючи особливу увагу на правила техніки безпеки, описані нижче, перед першим встановленням і використанням цього приладу.

Інструкції з техніки безпеки

- Використовуйте прилад лише за призначенням, як описано в цьому посібнику.
- Виробник не несе відповідальності за будь-які збитки, спричинені неправильною експлуатацією та неправильним використанням.
- **НЕБЕЗПЕКА! РИЗИК УРАЖЕННЯ ЕЛЕКТРИЧНИМ СТРУМОМ!** Не намагайтеся ремонтувати прилад самостійно. Не занурюйте електричні частини приладу у воду або інші рідини. Ніколи не тримайте прилад під проточною водою.
- **НІКОЛИ НЕ ВИКОРИСТОВУЙТЕ ПОШКОДЖЕНИЙ ПРИЛАД!** Регулярно перевіряйте електричні з'єднання та шнур на наявність пошкоджень. У разі пошкодження від'єднайте прилад від джерела живлення. Будь-який ремонт має виконуватися лише постачальником або кваліфікованою особою, щоб уникнути небезпеки або травми.
- **ПОПЕРЕДЖЕННЯ!** Під час розміщення приладу безпечно прокладіть кабель живлення, якщо це необхідно, щоб уникнути ненавмисного натягу, пошкодження, контакту з поверхнею нагрівання або небезпеки відключення.
- **ПОПЕРЕДЖЕННЯ!** Поки штекер знаходиться у гнізді, прилад підключається до електромережі.
- **ПОПЕРЕДЖЕННЯ!** ЗАВЖДИ вимикайте прилад, перш ніж від'єднувати його від електромережі, чищення, обслуговування або зберігання.
- Підключайте прилад до електричної розетки лише за допомогою напруги та частоти, зазначених на етикетці приладу.
- Не торкайтеся вилки/електричного з'єднання вологими або вологими руками.
- Тримайте прилад та електричну вилку/з'єднання подалі від води та інших рідин. Якщо прилад потрапив у воду, негайно вийміть з'єднання з джерелом живлення. Не використовуйте прилад, доки його не перевірить сертифікований спеціаліст. Недотримання цих інструкцій призведе до ризиків, що загрожують життю.
- Під'єднайте джерело живлення до легкодоступної електричної розетки, щоб можна було негайно від'єднати прилад у разі виникнення надзвичайної ситуації.
- Переконайтеся, що шнур не контактує з гострими чи гарячими предметами, та тримайте його подалі від відкритого вогню. Ніколи не тягніть за шнур живлення, щоб від'єднати його від розетки; натомість завжди тягніть за вилку.
- Ніколи не носіть прилад за шнур.
- Ніколи не намагайтеся самостійно відкривати корпус приладу.
- Не вставляйте предмети в корпус приладу.
- Ніколи не залишайте прилад без нагляду під час використання.
- Цим приладом повинен керувати кваліфікований персонал на кухні ресторану, їдальні або бару тощо.
- Цей прилад не повинні експлуатувати особи з обмеженими фізичними, сенсорними або розумовими здібностями або

особи з недостатнім досвідом і знаннями.
- Цей прилад за жодних обставин не повинен використовуватися дітьми.
- Зберігайте прилад та його електричні підключення в недоступному для дітей місці.
- Ніколи не використовуйте аксесуари або будь-які додаткові пристрої, окрім тих, що постачаються разом із приладом або рекомендовані виробником. Якщо цього не зробити, це може становити загрозу безпеці користувача та пошкодити прилад. Використовуйте лише оригінальні деталі та аксесуари.
- Не використовуйте цей прилад із зовнішнім таймером або системою дистанційного керування.
- Не ставте прилад на нагрівальний об'єкт (бензин, електрична плита, вугільна плита тощо).
- Не накривайте прилад під час роботи.
- Не ставте на прилад жодних предметів.
- Не використовуйте прилад поблизу відкритого вогню, вибухонебезпечних або легкозаймистих матеріалів. Завжди експлуатуйте прилад на горизонтальній, стійкій, чистійкій, жаростійкій і сухій поверхні.
- Прилад не можна встановлювати в місцях, де можна використовувати струмінь води.
- Під час роботи залиште місце на відстані принаймні 20 см навколо приладу для вентиляції.
- **ПОПЕРЕДЖЕННЯ!** Тримайте всі вентиляційні отвори на приладі вільними від перешкод.

UA

Спеціальні інструкції з безпеки

- Витяжка призначена виключно для використання з сумісними професійними духовками. Не використовуйте його як універсальну систему для екстракції.
- Не встановлюйте прилад поблизу фритюрниці.
- Стіни, перегородки, кухонні блоки та інші поверхні, розташовані поблизу приладу, повинні бути виготовлені з негорючих матеріалів. Інакше їх слід захистити відповідною негорючою теплоізоляцією відповідно до чинних протипожежних норм.
- Коли встановлюються дві печі одна над іншою, використовуйте лише комплект для складання, вказаний виробником. Не складайте печі без відповідного комплекту для складання.

Призначення

- Цей прилад призначений для використання в комерційних цілях, наприклад, на кухнях ресторанів, їдалень, лікарень і в комерційних підприємствах, таких як пекарні, м'ясні цехи тощо, але не для безперервного масового виробництва їжі.
- Прилад призначений для вилучення і конденсації диму та пари, що викидаються через витяжний канал духовки, а також диму та пари, що виділяються при відкритті дверцят духовки. Будь-яке інше використання може призвести до пошкодження приладу або травмування.
- Експлуатація приладу для будь-якої іншої мети вважатиметься неправильним використанням пристрою. Користувач несе одноосібну відповідальність за неправильне використання пристрою.

Встановлення заземлення

Цей прилад класифікується як **захисний клас I** і повинен бути підключений до захисного заземлення. Заземлення зменшує ризик електричного удару, забезпечуючи провідник для втечі електричного струму.
Цей пристрій оснащений силовим кабелем із заземлюючою вилкою або електричними з'єднаннями із заземлюючим дротом. З'єднання повинні бути правильно встановлені та заземлені.

Електричне підключення

219829, 219843, 219867 (рис. 13 на стор. 7)
M - клемна колодка живлення
MA - аксесуари для клемної колодки
R - резистор
MR - двигун екстракції
SMI - мікроплата живлення
E - електромагнітний клапан для води
S1 - зонд PT100

219836, 219850, 219874 (рис. 12 на сторінці 6)
M - клемна колодка живлення
M1 - клемна колодка підключення духовки
M2 - клемна колодка підключення духовки
R - резистор
V - витяжний мотор
A - блок живлення
CE - мікропотужнісна плата
E - електромагнітний клапан для води
S - датчик PT100

Підготовка перед використанням

- Зніміть усю захисну упаковку та обгортку.
- Переконайтеся, що пристрій у хорошому стані і має всі аксесуари. У разі неповної або пошкодженої доставки, будь ласка, негайно зв'яжіться з постачальником. У цьому випадку не використовуйте прилад.
- Очистіть аксесуари та прилад перед використанням (Див. ==> Очищення & Обслуговування).
- Переконайтеся, що прилад повністю сухий.
- Розмістіть прилад на горизонтальній, стабільній та термостійкій поверхні, яка безпечна проти водяних бризок.
- Збережіть упаковку, якщо ви плануєте зберігати прилад у майбутньому.
- Збережіть інструкцію користувача для подальшого використання.

УВАГА! Через залишки виробництва під час перших кількох використань пристрій може виділяти легкий запах. Це нормально і не вказує на будь-який дефект чи небезпеку. Переконайтеся, що прилад добре провітрюється.

Встановлення

- Установку, електричне підключення та обслуговування повинні виконувати лише кваліфіковані фахівці та відповідно до чинних норм.
- Перед початком будь-яких монтажних робіт відключіть духовку та витяжку від електропостачання.
- Зніміть захисну плівку з усіх поверхонь з нержавіючої сталі. Не залишайте клейких залишків на приладі.
- Носіть відповідні захисні рукавички під час обробки та встановлення витяжки. Обережно поводьтеся зі скляними компонентами, щоб запобігти їх пошкодженню або розбиттю.

Розміщення
- Розташуйте пристрій так, щоб його задня частина залишалася доступною для електричних, водопровідних і зливових з'єднань і для майбутнього обслуговування.
- Після встановлення дим і пара, що виділяються з витяжки, повинні правильно виводитися назовні.

Підготовка духовки
- Відкрийте дверцята духовки.
- Вийміть два саморізи з передньої частини варильної камери. Збережіть гвинти, оскільки вони будуть використані для закріплення передньої частини капота.
- Видаліть чотири саморізи з задньої верхньої частини духовки. Збережіть гвинти, оскільки вони будуть використані для закріплення задньої частини капота.
- Зніміть ліву бічну панель духовки, відкрутивши кріпильні гвинти.
- За допомогою відповідного інструменту відкрийте підготовлений отвір в основі духовки (рис. 1, 1A).
- Встановіть кабельний введення, що постачається з витяжкою, в підготовлений отвір (рис. 2, 2A).

Підготовка капота (рис. 3 на сторінці 4)
- Вийміть усі поставлені компоненти та пакування зсередини капота.
- Видаліть 4 саморізи, встановлені у верхній секції капота.
- Розмістіть поставлений вентиляційний канал на витяжці.
- Закріпіть вентиляційний канал за допомогою 4 попередньо знятих гвинтів.

Монтаж витяжки на духовці (рис. 4, 4A на сторінці 4) (219829, 219843, 219867)
- Обережно встановіть капюшон на верхню частину духовки.
- Закріпіть передню частину капюшона до передньої частини духовки, використовуючи 2 самонарізні гвинти, які раніше були видалені з камери для приготування їжі.
- Прокладіть чотирижильний кабель ковпака через кабельний ввід A, встановлений у духовці.
- Прокладіть кабель до клемної колодки D всередині духовки.
- Підключіть чотири кольорові провідники кабелю ковпака до чотирьох гвинтових затискачів клемної колодки духовки.
- Строго дотримуйтесь кольорів провідників. Кожен провідник повинен бути під'єднаний до термінала з провідником того ж кольору.
- Переконайтеся, що кабель не заважає зняттю або повторному встановленню бічних чи задніх панелей духовки.
- Затягніть основну кабельну гайку.
- Встановіть бічну панель духовки, використовуючи попередньо зняті гвинти.

УВАГА! Підключення повинно здійснюватися строго відповідно до кольорів чотирьох провідників. Неправильне підключення може пошкодити витяжку або духовку.

Підключення витяжки пари (рис. 5, 5A на сторінці 4) (219829, 219843, 219867)
- Підключіть поставлену гумову трубу між виходом для диму та пари духовки та входом для диму та пари витяжки.
- Закріпіть гумову трубу за допомогою двох поставлених металевих затискачів.
- Переконайтеся, що труба правильно встановлена і не стиснута, не скручена і не заблокована.
- Закріпіть задню частину витяжки до задньої частини духовки за допомогою чотирьох самонарізних гвинтів, які раніше були зняті з духовки.

Підключення води (рис. 11 на сторінці 6) (219829, 219843, 219867)
- Підключіть зливний вихід на задній частині витяжки до зливної труби з внутрішнім діаметром 30 мм.
- Дренажна труба може бути жорсткою або гнучкою.
- Не створюйте різких вигинів або згинів вздовж дренажного шляху.
- Прокладіть трубу до відкритого або затопленого стоку.
- Трубку зливу капота не слід підключати безпосередньо до дренажного отвору.

Встановлення капота на одну піч (мал. 4, 4A на сторінці 4) (219836, 219850, 219874)
- Обережно розташуйте капот на верхній частині духовки.
- Закріпіть передню частину капота, використовуючи два самонарізні гвинти, які були раніше зняті з духовки.
- Проведіть кабель до двополюсної з'єднувальної колодки через кабельний ввід, встановлений у духовці.
- Прокладіть кабель до двополюсної клемної дошки всередині духовки.
- Під'єднайте провідники наступним чином: коричневий провідник - до клеми L; синій провідник - до клеми N.
- Переконайтеся, що кабель не заважає зняттю або встановленню панелей духовки.
- Затягніть накидну гайку кабельного вводу.
- Встановіть бічну панель духовки.

Підключення витяжки пари (рис. 5, 5A на сторінці 4) (219836, 219850, 219874)
- Підключіть вихід диму та пари духовки до входу витяжки за допомогою наданої гумової труби.
- Закріпіть трубу двома металевими хомутами, що поставляються в комплекті.
- Переконайтеся, що труба правильно встановлена і не здавлена, не скручена і не заблокована.
- Закріпіть задню частину витяжки до духовки за допомогою чотирьох самонарізних гвинтів, раніше знятих.

Встановлення на двох пічах, розташованих одна над іншою (рис. 6-10)
(219836, 219850, 219874)
- Ця процедура застосовується лише тоді, коли витяжка встановлена з двома сумісними пічами, розташованими одна над іншою.
- Складіть печі, використовуючи відповідний комплект для укладання, затверджений виробником.
- Дотримуйтесь окремих інструкцій з встановлення, що поставляються з комплектом для штабелювання.
- **УВАГА!** Не розміщуйте одну піч на іншу без відповідного комплекту для штабелювання.

Підготовка витяжки для двох духовок
- За допомогою відповідного інструменту відкрийте підготовлений отвір у фіксованій задній частині витяжки.
- Встановіть другий поставлений кабельний ввод у цей

отвір.
- Прокладіть наданий двополюсний кабель через другу кабельну втулку до другої двополюсної клемної дошки всередині капота.
- Підключіть провідники наступним чином: коричневий провідник - клема L; синій провідник - клема N (рис. 7, 8).
- Щоб полегшити підключення, розмістіть капот на стабільній поверхні з мотором, спрямованим догори.
- Після завершення з'єднання затягніть контргайку кабельного сальника.

Монтаж капота
- Встановіть підготовлений капот на верхню частину духовки.
- Закріпіть витяжку на верхній духовці, використовуючи відповідні гвинти.
- Переконайтеся, що витяжка та обидві духовки стабільні та правильно вирівняні.

Підключення парового викиду обох духовок (рис. 9-10 на сторінці 5)
- Встановіть наданий Н-подібний сталевий адаптер між виходом пари верхньої духовки та входом пари витяжки.
- Під'єднайте адаптер до витяжки та верхньої духовки за допомогою двох наданих гумових трубок.
- Під'єднайте вихід пари нижньої духовки до адаптера за допомогою додаткової гумової трубки.
- Відрегулюйте довжину нижньої гумової труби відповідно до конфігурації складених печей.
- Закріпіть всі з'єднання, використовуючи шість наданих металевих хомутів.
- Переконайтеся, що ні одна з труб не здавлена, не перекручена або не заблокована.
- Закріпіть задню частину витяжки до задньої частини верхньої духовки.
- Н-подібний адаптер, гумові трубки та металеві хомути постачаються в комплекті складання.

Підключення витяжки до обох духовок
- Проведіть перший двополюсний кабель капюшона через стрічковий ущільнювач, встановлений у верхній духовці.
- Підключіть його до двополюсної клемної плати верхньої духовки.
- Проведіть другий двополюсний кабель через стрічковий ущільнювач, встановлений у нижній духовці.
- Під'єднайте його до двополюсної клемної панелі нижньої духовки.
- Для обох з'єднань: під'єднайте коричневий провідник до клеми L; під'єднайте синій провідник до клеми N.
- Відрегулюйте довжини кабелів відповідно до конфігурації духовки.
- Переконайтеся, що жоден з кабелів не перешкоджає знятю або повторному встановленню панелей духовки.
- Затягніть обидві гайки кабельних вводів.

Інструкція з експлуатації
- Капот активується автоматично, коли увімкнено підключену духовку. Капот працює повністю автоматично.
- Під час циклу приготування витягувальний мотор працює на низькій швидкості, щоб витягти дим і пар, що викидаються через вентиляційний канал духовки.
- Коли дверцята духовки відкриваються, витяжний мотор перемикається на високу швидкість, щоб швидко видалити будь-який дим або пар, що виділяється з камери приготування.
- Якщо новий цикл приготування не запускається після закінчення попереднього циклу, витяжка автоматично вимикається через 5 хвилин.
- Виявлення пари в витяжному каналі духовки автоматично активує систему конденсації.

Чистка & обслуговування
- **УВАГА!** Завжди відключайте пристрій від електромережі та дайте йому охолонути перед зберіганням, чисткою & обслуговуванням.
- Не використовуйте водяний струмінь або пароочисник для очищення і не занурюйте прилад у воду, оскільки частини можуть намокнути і це може призвести до ураження електричним струмом.
- Якщо прилад не підтримується в чистоті, це може негативно вплинути на його тривалість життя та створити небезпечну ситуацію.
- Залишки їжі слід регулярно очищати та видаляти з приладу. Якщо прилад не очищається належним чином, це скоротить його термін служби і може призвести до небезпечної ситуації під час використання.

Чистка
- Очистіть охолоджену зовнішню поверхню тканиною або губкою, злегка змоченою в слабкому мильному розчині.
- З міркувань гігієни прилад слід очищати до і після використання.
- Уникайте контакту води з електричними компонентами.
- Ніколи не занурюйте прилад у воду або інші рідини.
- Ніколи не використовуйте агресивні миючі засоби, абразивні губки або засоби, що містять хлор. Не використовуйте сталеву вату, металеві інструменти або будь-які гострі чи загострені предмети для очищення. Не використовуйте бензин чи розчинники!
- Жодна з частин не підходить для миття в посудомийній машині.

Чищення фільтра
- Регулярне чищення механічного фільтра витяжки є важливим для забезпечення тривалого терміну служби та належної роботи приладу.
- Фільтр закріплений за допомогою 4 защіпок. Щоб зняти його, потягніть сильно з обох боків. Щоб встановити фільтр, правильно розмістіть 4 защіпки і натисніть на обидві сторони, поки фільтр повністю не зафіксується на місці.

Обслуговування
- Регулярно перевіряйте роботу приладу, щоб запобігти серйозним нещасним випадкам.
- Якщо ви помітили, що прилад не працює належним чином або виникла проблема, припиніть його використання, вимкніть та зверніться до постачальника.
- Всі роботи з обслуговування, встановлення та ремонту повинні виконуватися спеціалізованими та авторизованими техніками або рекомендовані виробником.

Транспортування та зберігання

- Перед зберіганням завжди переконуйтеся, що прилад відключено від джерела живлення та повністю охолоджено.
- Зберігайте прилад у прохолодному, чистому та сухому місці.
- Ніколи не кладіть важкі предмети на прилад, оскільки це може його пошкодити.
- Не переміщуйте прилад, поки він працює. Вимкніть прилад від джерела живлення при його переміщенні та тримайте за дно.

Усунення несправностей

Якщо прилад не працює належним чином, будь ласка, перевірте таблицю нижче для отримання рішення. Якщо ви досі не змогли вирішити проблему, будь ласка, зверніться до постачальника/постачальника послуг.

Проблеми	Можлива причина	Можливе рішення
Капот не починає роботу з духовкою.	Немає живлення / Переривання живлення.	Перевірте джерело живлення.
Знижена продуктивність витяжки.	Забруднений фільтр.	Очистіть механічний фільтр і встановіть його правильно.
Поганий розподіл повітря.	Заблокований вихід повітря.	Очистіть розетку та шлях вихлопу.
Слабке видалення диму/пари (з відкритими дверима).	Неправильна робота або забитий фільтр/шлях.	Перевірте живлення, почистіть фільтр, розблокуйте вихід. Переконайтесь, що висока швидкість активується при відкритті дверей.
Немає зливу води.	Неправильний/заблокований злив або неправильне маршрутизація.	Перевірте злив, усуньте блокування, уникайте вигинів та перекручувань.

Гарантія

Будь-які дефекти, що впливають на функціональність приладу, які стають очевидними протягом одного року після покупки, будуть відремонтовані за допомогою безкоштовного ремонту або заміни за умови, що прилад використовувався та підтримувався відповідно до інструкцій, а також не був зловживаний або не був використаний неналежним чином. Це не впливає на Ваші законні права. Якщо прилад вимагався за гарантією, вкажіть, де і коли він був придбаний, і додайте підтвердження покупки (наприклад, квитанцію).
Відповідно до нашої політики постійної розробки продукції ми залишаємо за собою право змінювати технічні характеристики виробу, упаковки та документації без попереднього повідомлення.

Утилізація та довкілля



При виведенні приладу з експлуатації його не можна утилізувати разом з іншими побутовими відходами. Замість цього ви несете відповідальність за утилізацію свого обладнання для відходів, передаючи його призначеному пункту збору. Недотримання цього правила може бути покаране відповідно до чинних правил утилізації відходів. Окреме збирання та переробка вашого обладнання для відходів під час утилізації допоможе зберегти природні ресурси та забезпечити їх переробку у спосіб, який захищає здоров'я людини та довкілля.

Для отримання додаткової інформації про те, де можна перекинути відходи для переробки, зверніться до місцевої компанії з збору відходів. Виробники та імпортери не несуть відповідальності за переробку, лікування та екологічну утилізацію, як безпосередньо, так і через загальнодоступну систему.

EESTI KEEL

Lugupeetud klient!
Täname, et ostsite selle Hendi seadme. Lugege käesolev kasutusjuhend tähelepanelikult läbi, pöörates erilist tähelepanu allpool toodud ohutusnõuetele, enne kui seadme esmakordselt paigaldate ja kasutate.

Ohutusjuhised

- Kasutage seadet ainult ettenähtud otstarbel, nagu käesolevas juhendis kirjeldatud.
- Tootja ei vastuta mis tahes kahjude eest, mis on põhjustatud ebaõigest kasutamisest või ebaõigest kasutusest.
- **OHT! ELEKTRILÖÖGIOHT!** Ärge püüdke seadet ise parandada. Ärge kastke seadme elektrilisi osi vette ega muudesse vedelikesse. Ärge kunagi hoidke seadet voolava vee all.
- **ÄRGE KUNAGI KASUTAGE KAHJUSTATUD SEADET!** Kontrollige elektriühendusi ja toitejuhet regulaarselt kahjustuste suhtes. Kui seade on kahjustatud, eemaldage see vooluvõrgust. Ohu ja vigastuste vältimiseks tohib parandustöid teha ainult tarnija või kvalifitseeritud isik.
- **HOIATUS!** Seadme paigutamisel suunake toitejuhe ohutult, et vältida juhuslikku sissetõmbamist, kahjustamist, kokkupuutes kuuma pinnaga või komistusohtu.
- **HOIATUS!** Kui pistik on seinakontaktis, on seade toiteallikaga ühendatud.
- **HOIATUS!** Enne vooluvõrgust lahutamist, puhastamist, hooldamist või ladustamist lülitage seade ALATI välja.
- Ühendage seade pistikupessa ainult seadme etiketil toodud pinge ja sagedusega.
- Ärge puudutage pistikut/elektrilisi ühendusi märgade või niiskete kätega.
- Hoidke seade ja elektripistikud veest ning teistest vedelikest eemal. Kui seade kukub vette, eemaldage kohe toiteühendused. Ärge kasutage seadet enne, kui kvalifitseeritud tehnik on seda kontrollinud. Nende juhiste eiramine võib põhjustada eluohtlikke riske.
- Ühendage toiteallikas kergesti ligipääsetavasse pistikupessa, et saaksite seadme hädaolukorras kohe vooluvõrgust eemaldada.
- Veenduge, et juhe ei puutu kokku teravate või kuumade esemetega ja hoidke seda eemal lahtisest tulest. Ärge kunagi tõmmake toitejuhtmest, et see pistikupesast eemaldada, vaid tõmmake selle asemel alati pistikust.
- Ärge kunagi kandke seadet selle juhtmest.
- Ärge kunagi püüdke seadme korpust ise avada.
- Ärge sisestage esemeid seadme korpusesse.
- Ärge jätke seadet kasutamise ajal järelevalveta.
- Seda seadet peaks kasutama ainult koolitatud personal restorani köögis, sööklates, baarides jne.
- Seda seadet ei tohi kasutada füüsilise, sensoorse või vaimse puudega inimesed ega isikud, kellel puuduvad vastavad kogemused ja teadmised.

EE

- Lapsed ei tohi seda seadet mingil juhul kasutada.
- Hoidke seade ja selle elektriühendused lastele kättesaamatus kohas.
- Ärge kunagi kasutage muid tarvikuid ega lisaseadmeid peale nende, mis on seadmega kaasas või tootja poolt soovitatud. Vastasel juhul riskite kasutaja ohutusega ja võite seadet kahjustada. Kasutage ainult originaalvaruosi ja -tarvikuid.
- Ärge kasutage seadet välise taimeri või kaugjuhtimissüsteemi abil.
- Ärge asetage seadet kuumutusobjektile (bensiin, elektripliit, söepliit jne).
- Ärge katke töötavat seadet kinni.
- Ärge asetage seadme peale mingeid esemeid.
- Ärge kasutage seadet lahtise tule, plahvatusohtlike või kergestisüttivate materjalide läheduses. Kasutage seadet alati horisontaalsel, stabiilsel, puhtal, kuumakindlal ja kuival pinnal.
- Seade ei sobi paigaldamiseks kohta, kus võib olla veejuga.
- Jätke kasutamise ajal seadme ümber vähemalt 20 cm ruumi ventileerimiseks.
- **HOIATUS!** Hoidke kõik seadme ventilatsiooniavad takistusteta.

Erilised ohutusjuhised

- Kubu on mõeldud kasutamiseks ainult koos sobivate professionaalsete ahjudega. Ärge kasutage seda üldotstarbelise väljatõmbesüsteemina.
- Ärge paigaldage seadet praepanni lähedusse.
- Seadme lähedal asuvad seinad, vaheseinad, köögimööbel ja muud pinnad peaksid olema valmistatud mittesüttivatest materjalidest. Vastasel juhul tuleb need kaitsta sobiva mittesüttiva soojustusmaterjaliga, vastavalt kehtivatele tuleohutusnõuetele.
- Kui kaks ahju on paigaldatud ükssteise kohale, kasutage ainult tootja poolt määratud virnastamiskomplekti. Ärge virnastage ahjusid ilma sobiva virnastamiskomplektita.

Kavandatud kasutusotstarve

- See seade on ette nähtud kasutamiseks kaubanduslikes rakendustes, näiteks restoranide, sööklate, haiglate köökides ja kaubanduslikes ettevõtetes nagu pagaritöökojad, lihakarnid jne, kuid mitte toidu pidevaks massitootmiseks.
- Seade on mõeldud ahjust väljuva suitsu ja auru eraldamiseks ja kondenseerimiseks, samuti suitsu ja auru eemaldamiseks, kui ahjuuks avatakse. Mis tahes muu kasutamine võib viia seadme kahjustamiseni või isiklike vigastusteni.
- Seadme kasutamine muul eesmärgil loetakse seadme väärkasutuseks. Kasutaja on ainsana vastutav seadme valesti kasutamise eest.

Maanduse paigaldamine

See seade on klassifitseeritud kui **kaitseklass I** ja see tuleb ühendada kaitsemaandusega. Maandus vähendab elektrilöögi ohtu, pakkudes elektrivoolu jaoks lahkumisjuhet.
See seade on varustatud maanduskontaktiga voolujuhtme või maandusjuhtmega elektriühendustega. Ühendused peavad olema korralikult paigaldatud ja maandatud.

Elektriühendus

219829, 219843, 219867 (joonis 13 leheküljel 7)
M - toiteploki klemmiplaat
MA - klemmiplaadi tarvikud
R - takisti
MR - ekstraheerimismootor
SMI - mikrovõimsuse plaat
E - vee solenoidklapp
S1 - andur PT100

219836, 219850, 219874 (joonis 12 leheküljel 6)
M - toiteploki klemmiplaat
M1 - ahju ühendusklemm
M2 - ahju ühendusklemm
R - takisti
V - väljatõmbe mootor
A - toiteplokk
CE - mikrotoiteplaat
E - vee solenoidklapp
S - sond PT100

Ettevalmistus enne kasutamist

- Eemaldage kogu kaitsepakend ja ümbris.
- Kontrollige, et seade oleks heas seisukorras ja kõik lisatarvikud oleksid olemas. Mittetäieliku või kahjustatud kohaletoimetamise puhul võtke kohe ühendust tarnijaga. Sellisel juhul ärge seadet kasutage.
- Puhastage tarvikud ja seade enne kasutamist (Vaata ==> Puhastus & Hooldus).
- Veenduge, et seade on täielikult kuiv.
- Asetage seade horisontaalsele, stabiilsele ja kuumakindlale pinnale, mis on kaitstud veepritsmete eest.
- Hoidke pakend alles, kui plaanite seadet tulevikus hoiustada.
- Hoidke kasutusjuhend edaspidiseks viitamiseks alles.

MÄRKUS! Tootmisjääkide tõttu võib seade esimestel kordadel veidi lõhna eraldada. See on normaalne ega näita ühtegi defekti või ohtu. Veenduge, et seade oleks hästi ventileeritud.

Paigaldus

- Seadme paigaldust, elektriühendust ja hooldust tohib teostada ainult kvalifitseeritud personal vastavalt kehtivatele eeskirjadele.
- Enne paigaldustööde alustamist ühendage ahi ja õhupuhasti vooluvõrgust lahti.
- Eemaldage kaitsekile kõigilt roostevabast terasest pindadelt. Ärge jätke seadmele liimijääke.
- Kapuutsi käsitsemisel ja paigaldamisel kandke sobivaid kaitsekindaid. Klaaskomponente käsitsege ettevaatlikult, et vältida nende kahjustamist või purunemist.

Paigutamine

- Paigaldage seade nii, et selle tagumine osa jääks ligipääsetavaks elektri-, vee- ja kanalisatsiooniühenduste ning edaspidiseks hoolduseks.
- Pärast paigaldamist tuleb kapuutsist väljuv suits ja aur korralikult väljapoole juhtida.

Ahi ettevalmistamine

- Ava ahju uks.
- Eemalda kaks isekeeravat kruvi küpsetuskambri esiosast. Säilitage kruvid, kuna neid kasutatakse kapoti esiosa kinnitamiseks.
- Eemaldage neli isepuurivat kruvi ahju tagumisest ülemisest osast. Säilitage kruvid, kuna neid kasutatakse kapoti tagaosa

kinnitamiseks.
- Eemaldage ahju vasak küljepaneel, keerates lahti kinnituskruvid.
- Kasuta sobivat tööriista ahju põhjas ettevalmistatud ava avamiseks (joon. 1, 1A).
- Paigaldage komplekti kuuluva kattekaabli läbiviik ettevalmistatud auku (joon. 2, 2A).

Kapuutsi ettevalmistamine (joonis 3 leheküljel 4)
- Eemaldage kõik kapuutsi sisesed tarnitud komponendid ja pakendid.
- Eemaldage 4 isekeermestavat kruvi, mis on paigaldatud kapuutsi ülaossa.
- Paigalda kaasaantud väljalasketoru kapotile.
- Kinnita väljalasketoru, kasutades varem eemaldatud 4 kruvi.

Kapuutsi paigaldamine ahjule (joonis 4, 4A leheküljel 4) (219829, 219843, 219867)
- Paigaldage kapuuts hoolikalt ahju kohale.
- Kinnitage kapuutsi esiosa ahju esiosa külge, kasutades eelnevalt küpsetuskambrist eemaldatud kahte isekeermestavat kruvi.
- Suunake kapuutsi neljajuhtmeline ühendustabel läbi kaabli läbiviigu A, mis on paigaldatud ahju.
- Suunake kaabel ahju sees asuva ühenduse klemmiploki D poole.
- Ühendage kapuutsikaabli neli värvilist juhet ahju klemmiploki nelja kruviklemmiga.
- Jälgi rangelt juhtmete värve. Iga juht peab olema ühendatud terminaliga, mis sisaldab sama värvi juhet.
- Veendu, et kaabel ei takista ahju külje- ega tagapaneelide eemaldamist või uuesti paigaldamist.
- Pingutage kaabli-mutripäraga rõngasmutter.
- Paigaldage ahju külgpaneel uuesti, kasutades varem eemaldatud kruvisid.

HOIATUS! Ühendus tuleb teha rangelt nelja juhtme värvide järgi. Ebaõige ühendamine võib kahjustada kapuutsi või ahju.

Auru väljalaske ühendamine (joon. 5, 5A leheküljel 4) (219829, 219843, 219867)
- Paigaldage komplektis olev kummitoru ahju suitsu- ja auruava ning ventilaatori suitsu- ja auruava vahele.
- Kinnitage kummitoru kahe komplektis oleva metallklambriga.
- Veenduge, et toru on õigesti paigaldatud ega ole muljutud, keerdu või takistatud.
- Kinnitage pliidikubu tagumine osa ahju tagaküljele, kasutades nelja ahjust eemaldatud isekeermestavat kruvi.

Veega ühendamine (joonis 11, leheküljel 6) (219829, 219843, 219867)
- Ühendage pliidikubu tagumine vee äravoolutoru läbimõõduga 30 mm sisemise äravoolutoru külge.
- Drenaažitoru võib olla jäik või painduv.
- Ärge looge teravaid kurve ega põlvi drenaažiteel.
- Suunake toru avatud või trappi ühendatud äravoolu.
- Kapoti äravoolutoru ei tohi olla otseses kokkupuutes äravoolukohtaga.

Kapoti paigaldamine ühele ahjule (joonis 4, 4A leheküljel 4) (219836, 219850, 219874)
- Hoolikalt asetage kate ahju peale.
- Kinnitage kaane esiosa kahe isekeermestava kruviga, mis varem eemaldati ahjust.
- Juhtige kaabel kahepooluselise ühendusterminali plaadini läbi ahju paigaldatud kaabliklambri.
- Suuna kaabel kahepooluselise ühenduse klemmplaadini ahju sees.
- Ühenda juhtmed järgmiselt: pruun juhe - terminal L; sinine juhe - terminal N.
- Veendu, et kaabel ei takista ahju paneelide eemaldamist või uuesti paigaldamist.
- Pinguta kaabliklambrimutter.
- Paigalda ahju külgpaneel tagasi.

Auru väljalaske ühendamine (joon. 5, 5A leheküljel 4) (219836, 219850, 219874)
- Ühenda ahju suitsu- ja auruväljund kate sissepääsuga, kasutades kaasasolevat kummivoolikut.
- Kinnitage toru kahe kaasasoleva metallklambriga.
- Veenduge, et toru on õigesti paigaldatud ja ei ole muljutud, väänatud ega takistatud.
- Kinnitage pliidi tagaosa kapuuts nelja eelnevalt eemaldatud isetõmbava kruviga pliidi külge.

Paigaldamine kahele üksteise peale paigutatud ahjule (joonis 6-10)

(219836, 219850, 219874)
- See protseduur kehtib ainult siis, kui õhupuhasti paigaldatakse kahe üksteise kohal asetseva ühilduva ahjuga.
- Paigutage ahjud üksteise peale, kasutades vastavat tootja poolt heakskiidetud virnastuskomplekti.
- Järgige virnastamiskomplektiga kaasasolevaid eraldi paigaldusjuhiseid.
- **HOIATUS!** Ärge asetage ühte ahju teise peale ilma vastava virnastamiskomplektita.

Kapoti ettevalmistamine kahe ahju jaoks
- Sobiva tööriista abil avage kapoti fikseeritud tagumises osas ettevalmistatud ava.
- Paigaldage sellesse avasse teine kaasasolev kaabliklamber.
- Viige ettenähtud kahepooluselise kaabli teine kaabel läbi kaabli puksi kapoti sees olevale teisele kahepooluselisele ühendusplaadile.
- Ühendage juhtmed järgmiselt: pruun juhe - klemm L; sinine juhe - klemm N (joonis 7, 8).
- Ühendamise hõlbustamiseks asetage kapott stabiilsele pinnale, mootor ülespoole suunatud.
- Pärast ühenduse lõpetamist pinguta kaabliglendi rõngasmutter.

Kapoti paigaldamine
- Aseta ettevalmistatud kapott ülemise ahju kohale.
- Kinnitage kate ülemise ahju külge, kasutades sobivaid kruvisid.
- Veenduge, et kate ja mõlemad ahjud on stabiilsed ja õigesti joondatud.

Mõlema ahju auru väljalaske ühendamine (joon. 9-10 lk 5)
- Paigaldage tarnitud H-kujuline terasadapter ülemise ahju auruväljalaske ja kubu aurusissepääsu vahele.
- Ühendage adapter kubuga ja ülemise ahjuga, kasutades kaht

kaasa antud kummivoolikut.
- Ühendage alumise ahju auruväljund adapteriga, kasutades lisakummivoolikut.
- Kohandage alumise kummivooliku pikkust, et see sobiks virnastatud ahjude konfiguratsiooniga.
- Kinnitage kõik ühendused, kasutades kuut kaasasolevat metallklambrit.
- Veenduge, et ükski torudest poleks pressitud, keeratud ega ummistunud.
- Kinnitage kapuutsi tagumine osa ahju ülemise osa taha.
- H-kujuline adapter, kummivoolikud ja metallklambrid tarnitakse osana virnastamiskomplektist.

Kapuutsi ühendamine mõlema ahjuga
- Suuna esimese kahepolaarse kapoti kaabel läbi ülemise ahju paigaldatud kaablitihendi.
- Ühenda see ülemise ahju kahepolaarse klemmiplokiga.
- Suuna teine kahepolaarne kaabel läbi alumise ahju paigaldatud kaablitihendi.
- Ühendage see alumise ahju kahepooluselisele klemmliistule.
- Mõlema ühenduse jaoks: ühendage pruun juht klemmiga L; ühendage sinine juht klemmiga N.
- Kohandage kaablite pikkusi ahju konfiguratsioonile vastavaks.
- Veenduge, et ükski kaabel ei takista ahju paneelide eemaldamist ega taaspaigaldamist.
- Pingutage mõlemad kaablitihendi rõngamutrid.

EE

Kasutusjuhised
- Kubu aktiveerub automaatselt, kui ühendatud ahi sisse lülitatakse. Kubu töötab täielikult automaatselt.
- Küpsetustsükli ajal töötab väljalaskemootor madalal kiirusel, et eraldada suitsu ja auru, mis väljutatakse läbi ahju väljalasketoru.
- Kui ahju uks avatakse, lülitub väljatõmbe mootor suurele kiirusele, et kiiresti eemaldada kõik suits või aur, mis eraldub küpsetuskambrist.
- Kui pärast eelneva tsükli lõppu uut küpsetustsüklit ei alustata, lülitub kapuuts automaatselt välja 5 minuti pärast.
- Aurusüsteem tuvastab ahju väljalasketorustikus auru ja aktiveerib automaatselt kondensatsioonisüsteemi.

Puhastamine & hooldus
- **TÄHELEPANU!** Ühendage seade alati vooluvõrgust lahti ja laske jahtuda enne hoiustamist, puhastamist & hooldust.
- Ärge kasutage puhastamiseks veejuga ega aurupesurit ning ärge suruge seadet vee alla, kuna osad saavad märjaks ja võib tekkida elektrilöök.
- Kui seadet ei hoita puhtana, võib see seadme eluiga kahjustada ja põhjustada ohtliku olukorra.
- Toidujäägid tuleks regulaarselt puhastada ja eemaldada seadmest. Kui seadet ei puhastata korralikult, lühendab see selle kasutusiga ja võib põhjustada ohtliku olukorra kasutamise ajal.

Puhastamine
- Puhastage jahtunud välimine pind lapiga või käsnaga, mis on kergelt niisutatud kerge seebilahusega.
- Hügieeni kaalutlustel tuleks seadet puhastada enne ja pärast kasutamist.
- Vältige vee sattumist elektrilistele komponentidele.
- Ärge kunagi kastke seadet vette ega teistesse vedelikesse.
- Ärge kunagi kasutage agressiivseid puhastusvahendeid, abrasiivseid svamme ega kloori sisaldavaid puhastusvahendeid. Ärge kasutage puhastamiseks terasvilla, metallist tööriistu ega ühtegi teravat või torkavat eset. Ärge kasutage bensiini ega lahusteid!
- Ükski osa ei ole nõudepesumasinas pestav.

Filtri puhastamine
- Mehaanilise ekstraktsioonifiltri regulaarne puhastamine on hädavajalik seadme pika tööea ja korrektse toimimise tagamiseks.
- Filter on kinnitatud nelja klambri abil. Selle eemaldamiseks tõmmake tugevasti mõlemale poole. Filtri uuesti paigaldamiseks asetage 4 klambrit õigesti ja vajutage mõlemale poole, kuni filter lukustub täielikult.

Hooldus
- Kontrollige regulaarselt seadme tööd, et vältida tõsiseid õnnetusi.
- Kui näete, et seade ei tööta korralikult või esineb probleeme, lõpetage selle kasutamine, lülitage see välja ja võtke ühendust tarnijaga.
- Kõik hooldus-, paigaldus- ja remonditööd peavad olema teostatud spetsialiseeritud ja volitatud tehnikute poolt või tootja soovitusel.

Transport ja ladustamine
- Enne ladustamist veenduge alati, et seade on vooluvõrgust lahti ühendatud ja täielikult jahtunud.
- Hoidke seadet jahedas, puhtas ja kuivas kohas.
- Ärge kunagi asetage raskeid esemeid seadme peale, kuna see võib seda kahjustada.
- Ärge liigutage seadet, kui see on kasutuses. Eemaldage seade vooluvõrgust, kui seda liigutate, ja hoidke seda altpoolt.

Tõrkeotsing
Kui seade ei tööta korralikult, palun vaadake allolevast tabelist lahendust. Kui te ikka ei suuda probleemi lahendada, võtke ühendust tarnija/teenusepakkujaga.

Probleemid	Võimalik põhjus	Võimalik lahendus
Kubu ei alga ahjuga.	Ei ole voolu / Voolukatkestus.	Kontrollige toiteallikat.
Vähenenud imemissuutlikkus.	Must filter.	Puhastage mehaaniline filter ja paigaldage see õigesti tagasi.
Nõrk õhuväljund.	Tõkestatud õhuväljavool.	Tühjenda väljund- ja väljalasketee.
Nõrk suitsu/auru eemaldamine (uksega lahti).	Tõrge või ummistunud filter/tee.	Kontrollige voolu, puhastage filter, kõrvaldategе väljalaskeava blokeering. Veenduge, et kõrge kiirus aktiveerub, kui uks avaneb.
Vesi ei tühjene.	Vale/ummistunud äravool või ebaõige suunamine.	Kontrollige äravoolu, eemaldage ummistused, vältige kõverdusi ja keerdumisi.

Garantii

Kõik defektid, mis mõjutavad seadme funktsionaalsust ja mis ilmnevad ühe aasta jooksul pärast ostu sooritamist, parandatakse tasuta remondi või asendamisega, kui seadet on kasutatud ja hooldatud vastavalt juhistele ning seda ei ole mingil viisil kuritarvitatud või väärkasutatud. See ei mõjuta teie seadusest tulenevaid õigusi. Kui seadet nõutakse garantii alusel, siis märkige, kus see osteti, ja lisage ostutõend (nt kviitung).
Kooskõlas meie toote pideva arendamise poliitikaga jätame endale õiguse muuta toote, pakendi ja dokumentatsiooni tehnilisi andmeid ette teatamata.

Kõrvaldamine ja keskkond



Seadme väljalülitamisel ei tohi seda kõrvaldada koos muude olmejäätmetega. Selle asemel on teie kohustus visata jäätmed kogumispunkti. Selle reegli mittejärgimine võib olla kooskõlas jäätmete kõrvaldamist käsitlevate kohalduvate eeskirjadega sanaliseeritud. Teie seadmete jäätmete eraldi kogumine ja ringlussevõtt kõrvaldamise ajal aitab säilitada loodusressursse ja tagab selle ringlussevõtu viisil, mis kaitseb inimeste tervist ja keskkonda.
Lisateabe saamiseks selle kohta, kuhu võite oma jäätmed ringlussevõtuks viia, võtke ühendust kohaliku jäätmekogumisettevõttega. Tootjad ja importijad ei võta vastutust ringlussevõtu, töötlemise ja ökoloogilise hävitamise eest, kas otse või avaliku süsteemi kaudu.

LATVISKI

Cienījamais klient,
Pateicamies, ka iegādājāties šo Hendi ierīci. Pirms ierīces pirmās uzstādīšanas un lietošanas reizes uzmanīgi izlasiet šo lietotāja rokasgrāmatu, īpašu uzmanību pievēršot drošības noteikumiem, kas izklāstīti tālāk.

Drošības norādījumi

- Izmantojiet ierīci tikai paredzētajam mērķim, kā aprakstīts šajā rokasgrāmatā.
- Ražotājs neatbild par bojājumiem, kas radušies nepareizas ekspluatācijas un nepareizas lietošanas rezultātā.
- **NEKĀDĀ GADĪJUMĀ NEIZMANTOJIET BOJĀTU IERĪCI!** Nemēģiniet remontēt ierīci patstāvīgi. Neiegremdējiet ierīces elektriskās daļas ūdenī vai citos šķidrumos. Nekad neturiet ierīci tekošā ūdenī.
- **NEVER USE A DAMAGED APPLIANCE!** Regulāri pārbaudiet, vai elektriskie savienojumi un vads nav bojāti. Ja ierīce ir bojāta, atvienojiet to no elektrotīkla. Lai izvairītos no briesmām vai ievainojumiem, visus remontdarbus drīkst veikt tikai piegādātājs vai kvalificēts speciālists.
- **BRĪDINĀJUMS!** Novietojot ierīci, droši izvietojiet barošanas vadu, ja nepieciešams, lai izvairītos no nejaušas vilkšanas, sabojāšanas, saskares ar sildvirsmu vai paklupšanas riska.
- **BRĪDINĀJUMS!** Kamēr spraudnis ir kontaktligzdā, ierīce ir pievienota strāvas padevei.
- **BRĪDINĀJUMS!** VIENMĒR izslēdziet ierīci, pirms atvienojat to no elektrotīkla, tīrīšanas, apkopes vai uzglabāšanas.
- Pieslēdziet ierīci elektrības kontaktligzdai tikai ar spriegumu un frekvenci, kas norādīta uz ierīces etiķetes.
- Nepieskarieties kontaktdakšas/elektriskajiem savienojumiem ar slapjām vai mitrām rokām.
- Turiet ierīci un elektrisko aizgriezni/savienojumus atstatus no ūdens un citiem šķidrumiem. Ja ierīce iekrīt ūdenī, nekavējoties atvienojiet strāvas padevi. Nelietojiet ierīci, kamēr to nav pārbaudījis kvalificēts speciālists. Šo norādījumu neievērošana var radīt dzīvībai bīstamus riskus.
- Pievienojiet strāvas avotu viegli pieejamai kontaktligzdai, lai ārkārtas gadījumā varētu nekavējoties atvienot ierīci.
- Pārliecinieties, ka vads nesaskaras ar asiem vai karstiem priekšmetiem, un neļaujiet tiem aizdegties. Nekad nevelciet strāvas vadu, lai atvienotu to no kontaktligzdas. Tā vietā vienmēr velciet kontaktdakšu.
- Nekādā gadījumā neturiet ierīci aiz vada.
- Nekādā gadījumā nemēģiniet atvērt ierīces korpusu.
- Neievietojiet ierīcē priekšmetus.
- Nekad neatstājiet ierīci bez uzraudzības lietošanas laikā.
- Šo ierīci drīkst izmantot tikai apmācīti darbinieki restorāna virtuvē, ēdnīcās vai bāros utt.
- Šo ierīci nedrīkst izmantot personas ar ierobežotām fiziskām, sensorām vai garīgām spējām, kā arī personas ar nepietiekamu pieredzi un zināšanām.
- Šo ierīci nekādā gadījumā nedrīkst lietot bērni.
- Glabājiet ierīci un tās elektriskos savienojumus bērniem nepieejamā vietā.
- Nekad neizmantojiet ierīces komplektācijā iekļautos vai ražotāja ieteiktos piederumus vai ierīces. Pretējā gadījumā pastāv drošības risks lietotājam un ierīces bojājumi. Izmantojiet tikai oriģinālās daļas un piederumus.
- Neizmantojiet šo ierīci ar ārēju laika slēdzi vai tālvadības sistēmu.
- Nenovietojiet ierīci uz sildāmā priekšmeta (benzīna, elektriskā, ogles plīts utt.).
- Nenosedziet ierīci, ja tā darbojas.
- Nenovietojiet nekādus priekšmetus uz ierīces virsmas.
- Nelietojiet ierīci atklātas liesmas, sprādzienbīstamu vai viegli uzliesmojošu materiālu tuvumā. Vienmēr darbiniet ierīci uz horizontālas, stabilas, tīras, karstumizturīgas un sausas virsmas.
- Ierīce nav piemērota uzstādīšanai vietā, kur varētu izmantot ūdens strūklu.
- Atstājiet vismaz 20 cm lielu vietu ap ierīci, lai nodrošinātu ventilāciju lietošanas laikā.
- **BRĪDINĀJUMS!** Nenobloķējiet ierīces ventilācijas atveres.

Īpašie drošības norādījumi

- Tvaika nosūcējs ir paredzēts lietošanai tikai ar savietojamām profesionālām krāsnīm. Nelietojiet to kā universālu ekstrakcijas sistēmu.
- Neuzstādiet ierīci tuvu fritētājam.
- Sienas, starpsienas, virtuves skapji un citas virsmas, kas atrodas tuvu ierīcei, jābūt izgatavotām no neuzliesmojošiem materiāliem. Pretējā gadījumā tiem jābūt aizsargātiem ar piemērotu nedegošu siltumizolāciju atbilstoši attiecīgajiem ugunsdrošības noteikumiem.
- Ja divas krāsnis tiek uzstādītas viena virs otras, izmantojiet tikai ražotāja norādīto sakraušanas komplektu. Nekrāmējiet krāsnis bez atbilstošā sakraušanas komplekta.

Paredzētais lietojums

- Šī ierīce ir paredzēta komerciālām vajadzībām, piemēram, restorānu, ēdnīcu, slimnīcu virtuvēs un komerciālos uzņē-

mumos, piemēram, maiznīcās, gaļas veikalos utt., bet ne nepārtrauktai pārtikas masas ražošanai.
- Ierīce ir konstruēta dūmu un tvaika nosūknēšanai un kondensēšanai, kas izdalās caur krāsns izplūdes kanālu, kā arī dūmu un tvaika, kas izdalās, kad tiek atvērtas krāsns durvis. Jebkura cita izmantošana var izraisīt ierīces bojājumus vai personisku savainojumu.
- Ierīces darbināšana jebkuram citam mērķim tiks uzskatīta par ierīces nepareizu izmantošanu. Lietotājs būs vienīgais, kas atbild par ierīces nepareizu izmantošanu.

Zemējuma uzstādīšana

Šī ierīce ir klasificēta kā **aizsardzības klase I** un tai jābūt pieslēgtai aizsardzības zemējumam. Zemēšana samazina elektriskās strāvas trieciena risku, nodrošinot elektriskās strāvas aizvadīšanas vadu.
Šī ierīce ir aprīkota ar elektropadeves vadu ar zemējuma kontaktdakšu vai elektriskajiem savienojumiem ar zemējuma vadu. Savienojumi ir pareizi jāuzstāda un jāaizsargā ar zemējumu.

Elektriskais savienojums

219829, 219843, 219867 (13. attēls 7. lapā)
M - barošanas bloka spaiļu plate
MA - spaiļu plāksnes piederumi
R - rezistors
MR - izvilkšanas motors
SMI - mikrospriegumа panelis
E - ūdens solenoīda vārsts
S1 - zonde PT100

LV

219836, 219850, 219874 (12. attēls 6. lappusē)
M - barošanas bloka spaiļu plate
M1 - krāsns savienojuma terminālu bloks
M2 - krāsns savienojuma terminālu bloks
R - rezistors
V - nosūces motors
A - barošanas bloks
CE - mikro barošanas plate
E - ūdens solenoīda vārsts
S - zonde PT100

Sagatavošanās pirms lietošanas

- Noņemiet visu aizsargiepakojumu un iesaiņojumu.
- Pārbaudiet, vai ierīce ir labā stāvoklī un ar visiem piederumiem. Ja piegāde ir nepilnīga vai bojāta, lūdzu, nekavējoties sazinieties ar piegādātāju. Šādā gadījumā nelietojiet ierīci.
- Pirms lietošanas notīriet piederumus un ierīci (Skatīt ==> Tīrīšana & Apkope).
- Pārliecinieties, ka ierīce ir pilnīgi sausa.
- Novietojiet ierīci uz horizontālas, stabilas un karstumizturīgas virsmas, kas ir droša pret ūdens šļakatām.
- Saglabājiet iepakojumu, ja nākotnē plānojat uzglabāt savu ierīci.
- Saglabājiet lietotāja rokasgrāmatu turpmākai atsaucei.

PIEZĪME! Ražošanas atlikumu dēļ pirmajās izmantošanas reizēs iekārta var izdalīt vieglu smaržu. Tas ir normāli un neliecina par bojājumu vai apdraudējumu. Pārliecinieties, ka ierīce ir labi ventilēta.

Uzstādīšana

- Instalāciju, elektrosavienojumu un apkopi drīkst veikt tikai kvalificēts personāls un saskaņā ar piemērojamajiem noteikumiem.
- Pirms uzsākt jebkādus uzstādīšanas darbus, atvienojiet krāsni un nosūcēju no elektroapgādes.
- Noņemiet aizsargplēvi no visām nerūsējošā tērauda virsmām. Neatstājiet uz ierīces līmes atliekas.
- Rokoties un uzstādot tvaika nosūcēju, valkājiet piemērotus aizsargcimdus. Rūpīgi apstrādājiet stikla komponentus, lai novērstu to bojājumus vai salūšanu.

Novietojums
- Novietojiet iekārtu tā, lai tā aizmugurējā daļa būtu pieejama elektrības, ūdens un kanalizācijas pieslēgumiem un turpmākai apkopei.
- Pēc uzstādīšanas dūmi un tvaiks, kas izdalās no pārsega, ir pareizi jānovada ārpusē.

Krāsns sagatavošana
- Atveriet krāsns durvis.
- Izņemiet divas pašvītņojošās skrūves no gatavošanas kameras priekšējās daļas. Saglabājiet skrūves, jo tās tiks izmantotas, lai nostiprinātu kapuces priekšpusi.
- Noņemiet četras pašpiegulošās skrūves no krāsns aizmugurējās augšējās daļas. Saglabājiet skrūves, jo tās tiks izmantotas, lai nostiprinātu kapuces aizmuguri.
- Noņemiet krāsns kreiso sānu paneli, atsaucot nostiprināšanas skrūves.
- Izmantojot piemērotu rīku, atveriet sagatavoto atveri krāsns pamatnē (att. 1, 1A).
- Uzstādiet kabeļa pievadu, kas piegādāts ar tvaika nosūcēju, sagatavotajā atverē (att. 2, 2A).

Kapuces sagatavošana (3. attēls 4. lappusē)
- Izņemiet visus piegādātos komponentus un iepakojumu no kapuces iekšpuses.
- Noņemiet 4 pašvītņojošās skrūves, kas uzstādītas kapuces augšējā daļā.
- Novietojiet piegādāto izplūdes cauruli uz tvaika nosūcēja.
- Nostipriniet izplūdes cauruli, izmantojot 4 iepriekš noņemtās skrūves.

Tvaika nosūcēja uzstādīšana uz krāsns (4. attēls, 4A 4. lappusē)
(219829, 219843, 219867)
- Rūpīgi novietojiet pārsegu uz krāsns augšpuses.
- Piestipriniet pārsega priekšpusi pie krāsns priekšpuses, izmantojot 2 pašvītņojošās skrūves, kas iepriekš izņemtas no gatavošanas kameras.
- Virziet kapuces četru vadu savienojuma tabulu caur kabeļu savienojumu A, kas uzstādīts cepeškrāsnī.
- Virziet kabeli uz savienojuma termināļa paneli D cepeškrāsns iekšpusē.
- Pievienojiet kapuces kabeļa četrus krāsainos vadus cepeškrāsns termināļa paneļa četrām skrūvju spailēm.
- Ievērojiet vadu krāsas stingri. Katrs vads ir jāpievieno pie spaiļu bloka, kurā ir tādas pašas krāsas vads.
- Pārliecinieties, ka kabelis netraucē krāsns sānu vai aizmugures paneļu noņemšanai vai uzstādīšanai.
- Piespiediet kabeļa lielās uzgrieznes gredzenu.
- Uzstādiet atpakaļ cepeškrāsns sānu paneli, izmantojot iepriekš noņemtās skrūves.

BRĪDINĀJUMS! Savienojums ir jāveic stingri saskaņā ar četru vadu krāsu kodu. Nepareizs pieslēgums var sabojāt kapuci vai cepeškrāsni.

Tvaika izvades savienošana (5. att., 5A 4. lappusē) (219829, 219843, 219867)
- Uzstādiet piegādāto gumijas cauruli starp cepeškrāsns dūmu un tvaika izplūdi un pārsega dūmu un tvaika ieplūdi.
- Piestipriniet gumijas cauruli, izmantojot divas piegādātās metāla skavas.
- Pārliecinieties, ka caurule ir pareizi novietota un nav saspiesta, savērpta vai aizsprostota.
- Piestipriniet kapuces aizmuguri pie krāsns aizmugures, izmantojot iepriekš no krāsns izņemto četras pašvītnēsieskrūves.

Ūdens pieslēgums (att. 11, 6. lpp.) (219829, 219843, 219867)
- Pievienojiet kapuces aizmugurē esošo noteces izplūdi notekcaurulei ar iekšējo diametru 30 mm.
- Drenāžas caurule var būt stingra vai elastīga.
- Neradiet asus līkumus vai līkuma sekcijas pa drenāžas ceļu.
- Novirziet cauruli uz atklātu vai slēgtu drenāžu.
- Kapuces drenāžas caurulei nevajadzētu tieši saskarties ar drenāžas punktu.

Kapuces uzstādīšana uz vienas krāsns (zal. 4, 4A 4. lpp.) (219836, 219850, 219874)
- Uzmanīgi novietojiet pārsegu uz plīts virsmas.
- Nostipriniet pārsega priekšpusi, izmantojot divas skrūves, kas iepriekš tika noņemtas no plīts.
- Novietojiet kabeli līdz divpolu savienojuma termināļa plates caur kabeli ieejas blīvējumu, kas uzstādīts plīts iekšpusē.
- Virziet kabeli uz divu polu savienojuma termināļa plati cepeškrāsns iekšpusē.
- Pievienojiet vadus sekojoši: brūnais vadītājs - terminālis L; zilais vadītājs - terminālis N.
- Pārliecinieties, ka kabelis netraucē cepeškrāsns panelu noņemšanai vai uzlikšanai.
- Pievelciet kabeļa blīvējuma uzgriezni.
- Uzstādiet atpakaļ cepeškrāsns sānu paneli.

Tvaika izvades savienošana (5. att., 5A 4. lappusē) (219836, 219850, 219874)
- Pievienojiet cepeškrāsns dūmu un tvaika izplūdi pārsega ieejai, izmantojot piegādāto gumijas cauruli.
- Nostipriniet cauruli, izmantojot divas piegādātās metāla skavas.
- Pārliecinieties, ka caurule ir pareizi uzstādīta un nav saspiesta, savērpta vai bloķēta.
- Nostipriniet nosūcēja aizmuguri pie cepeškrāsns, izmantojot četras iepriekš noņemtās pašvītņgriezes skrūves.

Uzstādīšana uz divām sakrautām krāsnīm (6.-10. attēls)

(219836, 219850, 219874)
- Šī procedūra attiecas tikai tad, ja nosūcējs tiek uzstādīts ar divām saderīgām krāsnīm, kas novietotas viena virs otras.
- Sakraujiet krāsnis, izmantojot atbilstošo ražotāja apstiprināto kraušanas komplektu.
- Izpildiet atsevišķos uzstādīšanas norādījumus, kas pievienoti komplektam.
- **BRĪDINĀJUMS!** Nelieciet vienu krāsni virs otras bez piemērota komplekta.

Kapuces sagatavošana divām krāsnīm
- Izmantojot piemērotu instrumentu, atveriet sagatavoto caurumu fiksētajā aizmugurējā kapuces daļā.
- Uzstādiet otru piegādāto kabeļu hermetizatoru šajā caurumā.
- Virziet piegādāto divu polu kabeli caur otro kabeles caurlaidi uz otro divu polu spaiļu plati kapuces iekšpusē.
- Pievienojiet vadus šādi: brūns vads - spailē L; zils vads - spailē N (att. 7, 8).
- Lai atvieglotu savienojumu, novietojiet kapuci uz stabilas virsmas ar motoru uz augšu.
- Pēc savienojuma pabeigšanas pievelciet kabeļa ievada uzgriezni.

Pārsega uzstādīšana
- Novietojiet sagatavoto pārsegu uz augšējās cepeškrāsns.
- Piestipriniet kapuci pie augšējā cepeškrāsns, izmantojot atbilstošus skrūves.
- Pārliecinieties, ka kapuce un abas cepeškrāsnis ir stabilas un pareizi izlīdzinātas.

Savienojiet abu cepeškrāsns tvaika izplūdi (skat.att. 9-10 lappusē 5)
- Uzstādiet piegādāto H-veida tērauda adapteri starp augšējās krāsns tvaika izeju un tvaika ieeju tvaika nosūcējā.
- Pievienojiet adapteri tvaika nosūcējam un augšējai krāsnij, izmantojot divas piegādātās gumijas caurules.
- Pievienojiet apakšējās krāsns tvaika izeju adapterim, izmantojot papildu gumijas cauruli.
- Pielāgojiet apakšējās gumijas caurules garumu, lai tas atbilstu sakrautās cepeškrāsns konfigurācijai.
- Nostipriniet visas savienojumus, izmantojot sešas piegādātās metāla skavas.
- Pārliecinieties, ka neviena no caurulēm nav saspiedta, savīta vai aizsprostota.
- Piestipriniet pārsega aizmuguri pie augšējās krāsns aizmugures.
- H-veida adapteris, gumijas caurules un metāla skavas ir piegādātas kā daļa no sakraušanas komplekta.

Pārsega savienošana ar abām krāsnīm
- Izvadiet pirmo divpolu kapuces kabeli caur kabeļu ievadu, kas uzstādīts augšējā krāsnī.
- Pievienojiet to augšējās krāsns divpolu termināla plāksnei.
- Izvadiet otro divpolu kabeli caur kabeļu ievadu, kas uzstādīts apakšējā krāsnī.
- Pievienojiet to zemākās cepeškrāsns divpolu spaiļu platei.
- Abiem savienojumiem: pieslēdziet brūno vadītāju pie spailes L; pieslēdziet zilo vadītāju pie spailes N.
- Pielāgojiet kabeļu garumus cepeškrāsns konfigurācijai.
- Pārliecinieties, ka neviens kabelis netraucē cepeškrāsns paneļu noņemšanu vai atkaluzstādīšanu.
- Pievilkiet abus kabeļu uzmavu gredzena uzgriežņus.

Darbības instrukcijas

- Tvaika nosūcējs tiek aktivizēts automātiski, kad tiek ieslēgta pieslēgtā cepeškrāsns. Tvaika nosūcējs darbojas pilnībā au-

tomātiski.
- Gatavošanas cikla laikā nosūkšanas motors darbojas ar zemu ātrumu, lai izvadītu dūmus un tvaiku, kas izdalās caur cepeškrāsns izplūdes kanālu.
- Kad cepeškrāsns durvis tiek atvērtas, izsūknēšanas motors pārslēdzas uz lielu ātrumu, lai ātri izvadītu dūmus vai tvaikus, kas izdalās no gatavošanas kameras.
- Ja pēc iepriekšējā cikla beigām netiek sākts jauns gatavošanas cikls, pārsegs automātiski izslēdzas pēc 5 minūtēm.
- Tvaiks, kas tiek konstatēts cepeškrāsns izplūdes kanālā, automātiski aktivizē kondensācijas sistēmu.

Tīrīšana & uzturēšana

- **UZMANĪBU!** Vienmēr atvienojiet ierīci no strāvas padeves un ļaujiet tai atdzist pirms glabāšanas, tīrīšanas & uzturēšanas.
- Nelietojiet ūdens strūklu vai tvaika tīrītāju tīrīšanai un neievietojiet ierīci zem ūdens, jo daļas var saslapināties un var rasties elektriskais trieciens.
- Ja ierīce netiek uzturēta tīrā stāvoklī, tas var nelabvēlīgi ietekmēt ierīces kalpošanas ilgumu un radīt bīstamu situāciju.
- Pārtikas atliekas regulāri jātīra un jānoņem no ierīces. Ja ierīce netiek pienācīgi iztīrīta, tās kalpošanas laiks samazināsies, un tā var radīt bīstamu situāciju lietošanas laikā.

Tīrīšana

- Noslaukiet atdzesētu ārējo virsmu ar drānu vai sūkli, kas ir viegli samitrināts ar maigu ziepju šķīdumu.
- Higiēnas apsvērumu dēļ ierīce jātīra pirms un pēc lietošanas.
- Izvairieties no ūdens saskares ar elektriskajiem komponentiem.
- Nekad neiegremdējiet ierīci ūdenī vai citos šķidrumos.
- Nekad nelietojiet agresīvus tīrīšanas līdzekļus, abrazīvas sūkļus vai tīrīšanas līdzekļus, kas satur hloru. Nelietojiet tērauda vilnu, metāla piederumus vai jebkādus asus vai smailus priekšmetus tīrīšanai. Nelietojiet benzīnu vai šķīdinātājus!
- Neviena detaļa nav piemērota mazgāšanai trauku mazgājamajā mašīnā.

Filtra tīrīšana

- Mehāniskā izvilkšanas filtra regulāra tīrīšana ir būtiska, lai nodrošinātu ilgu kalpošanas laiku un pareizu ierīces darbību.
- Filtrs ir nostiprināts ar 4 aizdares stiprinājumiem. Lai to noņemtu, stingri pavelciet no abām pusēm. Lai filtru uzstādītu atpakaļ, novietojiet 4 stiprinājumus pareizi un piespiediet abās pusēs, līdz filtrs pilnībā fiksējas savā vietā.

Apkope

- Regulāri pārbaudiet ierīces darbību, lai novērstu nopietnus negadījumus.
- Ja redzat, ka ierīce nedarbojas pareizi vai ir radusies problēma, pārtrauciet tās lietošanu, izslēdziet to un sazinieties ar piegādātāju.
- Visi apkopi, uzstādīšanas un remonta darbi ir jāveic specializētiem un pilnvarotiem tehniķiem vai ražotāja ieteiktiem.

Transportēšana un uzglabāšana

- Pirms uzglabāšanas vienmēr pārliecinieties, ka ierīce ir atvienota no strāvas padeves un pilnībā atdzisusi.
- Uzglabājiet ierīci vēsā, tīrā un sausā vietā.
- Nekad nenovietojiet smagus priekšmetus uz ierīces, jo tas varētu to sabojāt.
- Nekustiniet ierīci, kamēr tā darbojas. Atvienojiet ierīci no strāvas padeves, kad to pārvietojat, un turiet to pie apakšas.

Problēmu novēršana

Ja ierīce nedarbojas pareizi, lūdzu, pārbaudiet zemāk esošo tabulu, lai atrastu risinājumu. Ja jums joprojām neizdodas atrisināt problēmu, lūdzu, sazinieties ar piegādātāju/pakalpojuma sniedzēju.

Problēmas	Iespējamais cēlonis	Iespējamais risinājums
Tvaika nosūcējs nesāk darboties ar krāsni.	Nav strāvas / Strāvas pārtraukums.	Pārbaudiet strāvas padevi.
Samazināta nosūkšanas efektivitāte.	Netīrs filtrs.	Notīriet mehānisko filtru un pareizi to atkārtoti uzstādiet.
Slikta gaisa izplūde.	Bloķēta gaisa izplūde.	Notīriet kontaktligzdu un izplūdes ceļu.
Vāja dūmu/tvaika izvadīšana (ar atvērtām durvīm).	Nepareiza darbība vai aizsērējis filtrs/ceļš.	Pārbaudiet strāvu, iztīriet filtru, atbloķējiet izvadi. Pārliecinieties, ka augstais ātrums aktivizējas, atverot durvis.
Nav ūdens novadīšanas.	Nepareizs/bloķēts ūdens novadīšanas ceļš vai nepareiza novirzīšana.	Pārbaudiet ūdens novadīšanu, noņemiet aizsprostojumus, izvairieties no līkumiem un vērpšanas.

Garantija

Defektus, kas ietekmē ierīces funkcionalitāti un parādās gada laikā pēc tās iegādes, var novērst, tos salabojot vai nomainot bez maksas, ja ierīce tiek izmantota un uzturēta atbilstoši instrukcijām un nav izmantota nepareizi vai nepareizi. Jūsu likumīgās tiesības netiek ietekmētas. Ja ierīces garantija tiek pieprasīta, norādiet, kur un kad ierīce tika iegādāta, un iekļaujiet pirkuma apliecinājumu (piem., kvīti).
Saskaņā ar mūsu pastāvīgas produktu izstrādes politiku mēs paturam tiesības bez brīdinājuma mainīt produktu, iepakojumu un dokumentācijas specifikācijas.

Likvidēšana un vide



Bojājot ierīci, to nedrīkst izmest kopā ar citiem sadzīves atkritumiem. Tā vietā jūs esat atbildīgs par atbrīvošanos no atkritumiem, nododot tos atkritumu savākšanas punktā. Šī noteikuma neievērošana var tikt sodīta saskaņā ar spēkā esošajiem noteikumiem par atkritumu likvidēšanu. Jūsu atkritumu aprīkojuma atsevišķa savākšana un pārstrāde iznīcināšanas laikā palīdzēs saglabāt dabas resursus un nodrošinās to pārstrādi tādā veidā, kas aizsargā cilvēku veselību un vidi.
Lai iegūtu plašāku informāciju par to, kur jūs varat atmest atkritumus pārstrādei, lūdzu, sazinieties ar savu vietējo atkritumu savākšanas uzņēmumu. Ražotājs un importētājs neuzņemas atbildību par pārstrādi, apstrādi un ekoloģisku likvidēšanu ne tieši, ne izmantojot publisku sistēmu.

LIETUVIŲ

Gerb. kliente,
Dėkojame, kad įsigijote šį „Hendi" prietaisą. Prieš montuodami ir naudodami šį prietaisą pirmą kartą, atidžiai perskaitykite šį naudotojo vadovą, ypač atkreipdami dėmesį į toliau pateiktas saugos taisykles.

Saugos instrukcijos

- Prietaisą naudokite tik pagal numatytą paskirtį, kaip aprašyta šiame vadove.
- Gamintojas neatsako už jokią žalą, atsiradusią dėl netinkamo naudojimo ir netinkamo naudojimo.
- **PAVOJUS! ELEKTROS SMŪGIO PAVOJUS!** Nebandykite patys taisyti prietaiso. Nemerkite prietaiso elektrinių dalių į vandenį ar kitus skysčius. Niekada nelaikykite prietaiso po tekančiu vandeniu.
- **NIEKADA NENAUDOKITE PAŽEISTO PRIETAISO!** Reguliariai tikrinkite elektros jungtis ir laidą, ar nėra pažeidimų. Jeigu prietaisas pažeistas, atjunkite jį nuo maitinimo šaltinio. Visus remonto darbus turi atlikti tik tiekėjas arba kvalifikuotas asmuo, kad būtų išvengta pavojaus ar sužalojimo.
- **ĮSPĖJIMAS!** Pastatydami prietaisą, jei reikia, saugiai veskite maitinimo laidą, kad netyčia nesitrauktumėte, nenukentėtų, nesusiliestų su kaitinimo paviršiumi arba nekiltų pavojus suklupti.
- **ĮSPĖJIMAS!** Kol kištukas yra lizde, prietaisas yra prijungtas prie maitinimo šaltinio.
- **ĮSPĖJIMAS!** VISADA išjunkite prietaisą prieš atjungdami nuo maitinimo šaltinio, valymo, priežiūros ar laikymo.
- Prietaisą junkite tik prie elektros lizdo, kurio įtampa ir dažnis nurodyti prietaiso etiketėje.
- Nelieskite kištuko / elektros jungčių šlapiomis arba drėgnomis rankomis.
- Prietaisą ir elektros kištuką / jungtis laikykite atokiai nuo vandens ir kitų skysčių. Jeigu prietaisas patenka į vandenį, nedelsdami ištraukite maitinimo jungtis. Nenaudokite prietaiso, kol jo nepatikrino sertifikuotas technikas. Nesilaikant šių nurodymų kyla pavojus gyvybei.
- Prijunkite maitinimo šaltinį prie lengvai pasiekiamo elektros lizdo, kad avarijos atveju prietaisą būtų galima nedelsiant atjungti.
- Įsitikinkite, kad laidas nesiliečia su aštriais ar karštais daiktais ir saugo jį nuo atviros ugnies. Niekada netraukite maitinimo laido, kad jį ištrauktumėte iš lizdo, visada traukite kištuką.
- Niekada nenešiokite prietaiso už jo laido.
- Niekada nebandykite patys atidaryti prietaiso korpuso.
- Nekiškite daiktų į prietaiso korpusą.
- Niekada nepalikite prietaiso be priežiūros naudojimo metu.
- Šį prietaisą turi naudoti apmokytas personalas restorano virtuvėje, valgykla arba baro personalas ir t. t.
- Šio prietaiso neturėtų naudoti asmenys, turintys fizinių, jutiminių ar protinių gebėjimų, arba asmenys, neturintys patirties ir žinių.
- Šio prietaiso jokiu būdu negalima naudoti vaikams.
- Laikykite prietaisą ir jo elektros jungtis vaikams nepasiekiamoje vietoje.
- Niekada nenaudokite priedų ar kitų papildomų prietaisų, išskyrus tuos, kurie tiekiami su prietaisu arba kuriuos rekomenduoja gamintojas. To nepadarius, naudotojui gali kilti pavojus saugai ir prietaisas gali būti sugadintas. Naudokite tik originalias dalis ir priedus.
- Nenaudokite šio prietaiso išoriniu laikmačiu arba nuotolinio valdymo sistema.
- Nedėkite prietaiso ant kaitinimo objekto (dujinės, elektrinės, anglies viryklės ir pan.).
- Neuždenkite veikiančio prietaiso.
- Ant prietaiso viršaus nedėkite jokių daiktų.
- Nenaudokite prietaiso šalia atviros liepsnos, sprogių ar degių medžiagų. Prietaisą visada naudokite ant horizontalaus, stabilaus, švaraus, karščiui atsparaus ir sauso paviršiaus.
- Prietaisas netinka montuoti toje vietoje, kurioje galima naudoti vandens srovę.
- Naudojimo metu palikite bent 20 cm plotą aplink prietaisą ventiliacijai.
- **ĮSPĖJIMAS!** Visas prietaiso ventiliacijos angas laikykite neužkimštas.

Specialios saugos instrukcijos

- Gaubtas skirtas naudoti tik su suderinamomis profesionaliomis orkaitėmis. Nenaudokite jo kaip universalios ištraukimo sistemos.
- Neįrenginėkite prietaiso šalia gruzdintuvės.
- Sienos, pertvaros, virtuvės baldai ir kiti paviršiai, esantys šalia prietaiso, turėtų būti pagaminti iš nedegių medžiagų. Priešingu atveju, jie turi būti apsaugoti tinkama nedegia šilumos izoliacija pagal taikomas priešgaisrinės saugos taisykles.
- Kai du orkaitės montuojamos viena virš kitos, naudokite tik gamintojo nurodytą sukrovimo komplektą. Nekraukite orkaičių be atitinkamo sukrovimo komplekto.

Numatytas naudojimas

- Šis prietaisas skirtas naudoti komercinėse programose, pavyzdžiui, restoranų, valgyklų, ligoninių virtuvėse ir komercinėse įmonėse, kaip kepyklos, mėsinės ir pan., tačiau jis nėra skirtas nuolatinei masinei maisto gamybai.
- Įrenginys sukurtas ištraukti ir kondensuoti dūmus ir garus, išmetamus per orkaitės išmetimo vamzdį, taip pat dūmus ir garus, išsiskiriančius atidarant orkaitės dureles. Bet koks kitas naudojimas gali pažeisti prietaisą arba sukelti asmens sužalojimą.
- Prietaiso naudojimas bet kokiu kitu tikslu bus laikomas netinkamu įrenginio naudojimu. Vartotojas bus vienintelis atsakingas už netinkamą prietaiso naudojimą.

Įžeminimo įrengimas

Šis prietaisas yra priskirtas **apsaugos klasei I** ir turi būti prijungtas prie apsauginio įžeminimo. Įžeminimas sumažina elektros smūgio riziką, suteikdamas elektros srovei ištekėjimo laidą.
Šis prietaisas turi elektros laidą su įžeminimo kištuku arba elektros jungtis su įžeminimo laidu. Jungtys turi būti tinkamai įrengtos ir įžemintos.

Elektrinė jungtis

219829, 219843, 219867 (fig. 13, 7 puslapyje)
M - maitinimo šaltinio gnybtynė plokštė
MA - gnybtynės priedai
R - rezistorius
MR - ištraukimo variklis
SMI - mikro maitinimo plokštė
E - vandens solenoidinis vožtuvas
S1 - zondas PT100

219836, 219850, 219874 (fig. 12 puslapyje 6)
M - maitinimo šaltinio gnybtynė plokštė
M1 - orkaitės prijungimo gnybtų lenta
M2 - orkaitės prijungimo gnybtų lenta
R - rezistorius
V - ištraukimo variklis
A - maitinimo blokas
CE - mikro maitinimo plokštė
E - vandens solenoidinis vožtuvas
S - zondas PT100

Paruošimas prieš naudojimą

- Pašalinkite visas apsaugines pakuotes ir įpakavimus.
- Patikrinkite, ar prietaisas yra geros būklės ir su visais priedais. Jei pristatymas yra nebaigtas arba sugadintas, nedelsdami susisiekite su tiekėju. Tokiu atveju, nenaudokite įrenginio.
- Prieš naudojimą išvalykite priedus ir prietaisą (Žr. ==> Valymas & Priežiūra).
- Įsitikinkite, kad prietaisas yra visiškai sausas.
- Padėkite prietaisą ant horizontalaus, stabilaus ir karščiui atsparaus paviršiaus, saugaus nuo vandens purslų.
- Išsaugokite pakuotę, jei planuojate prietaisą laikyti ateityje.
- Laikykite vartotojo vadovą būsimiems atvejams.

PASTABA! Dėl gamybos likučių per pirmuosius kelis naudojimus prietaisas gali skleisti lengvą kvapą. Tai yra normalu ir nenurodo jokio defekto ar pavojaus. Užtikrinkite, kad prietaisas būtų gerai vėdinamas.

Įrengimas

- Montavimas, elektros prijungimas ir priežiūra turi būti atliekami tik kvalifikuotų specialistų pagal galiojančias taisykles.
- Prieš pradedant bet kokius montavimo darbus, atjunkite orkaitę ir gaubtą nuo elektros tiekimo.
- Nuimkite apsauginę plėvelę nuo visų nerūdijančio plieno paviršių. Neužděkite klijų likučių ant prietaiso.
- Dėvėkite tinkamas apsaugines pirštines, kai naudojate ir montuojate gartraukį. Rūpestingai elkitės su stiklo komponentais, kad jie nebūtų pažeisti ar sudaužyti.

LT

Pozicionavimas

- Prietaisą pastatykite taip, kad jo galinė dalis būtų prieinama elektriniams, vandens ir kanalizacijos jungtims bei būsimai priežiūrai.
- Po montavimo iš gartraukio išleidžiami dūmai ir garai turi būti tinkamai nukreipti į išorę.

Kaitlentės paruošimas

- Atidarykite orkaitės dureles.
- Iš priekio kepimo kameros nuimkite du savisriegius varžtus. Išlaikykite varžtus, nes jie bus naudojami pritvirtinti gaubto priekį.
- Nuimkite keturis savisriegius varžtus nuo viršutinės galinės orkaitės dalies. Išlaikykite varžtus, nes jie bus naudojami pritvirtinti gaubto galą.
- Nuimkite kairįjį orkaitės šoninį skydelį atsukdami tvirtinimo varžtus.
- Naudodami tinkamą įrankį, atidarykite paruoštą skylę orkaitės pagrinde (pav. 1, 1A).
- Įdiekite kabelio įvestį, tiekiamą kartu su gaubtu, į paruoštą skylę (pav. 2, 2A).

Gaubto paruošimas (3 pav., 4 psl.)

- Išimkite visus gaubto viduje esančius tiekiamus komponentus ir pakuotę.
- Nuimkite 4 savisriegius varžtus, įmontuotus viršutinėje gaubto dalyje.
- Padėkite tiekiamą išmetimo vamzdį ant gaubto.
- Pritvirtinkite išmetimo vamzdį naudodami 4 anksčiau pašalintus varžtus.

Gaubto montavimas ant orkaitės (pav. 4, 4A 4 puslapyje) (219829, 219843, 219867)

- Atsargiai uždėkite gaubtą ant orkaitės viršaus.
- Pritvirtinkite gaubto priekį prie orkaitės priekio, naudodami 2 savisriegius varžtus, anksčiau išimtus iš maisto gaminimo kameros.
- Praveskite gaubto keturių laidų sujungimo lentelę per kabelio įvorę A, sumontuotą orkaitėje.
- Praveskite kabelį link orkaitės jungčių lentos D.
- Prijunkite keturis spalvotus gaubto kabelio laidus prie keturių orkaitės lentos varžtinių gnybtų.
- Griežtai stebėkite laidininkų spalvas. Kiekvienas laidininkas turi būti prijungtas prie gnybto, kuriame yra tos pačios spalvos laidininkas.
- Įsitikinkite, kad kabelis netrukdo nuimti ar pertvarkyti orkaitės šoninių ar galinių skydų.
- Priveržkite kabelio-žiedo veržlę.
- Pritvirtinkite orkaitės šoninį skydą naudodami anksčiau nuimtus varžtus.

ĮSPĖJIMAS! Jungtis turi būti atlikta griežtai pagal keturių laidininkų spalvas. Neteisingas prijungimas gali sugadinti gaubtą arba orkaitę.

Garų išleidimo vamzdžio prijungimas (5, 5A pav. 4 psl.) (219829, 219843, 219867)

- Įdėkite pateiktą gumos vamzdį tarp orkaitės dūmų ir garų išleidimo angos bei gaubto dūmų ir garų įleidimo angos.
- Pritvirtinkite gumos vamzdį su dviem pridėtais metaliniais spaustukais.
- Įsitikinkite, kad vamzdis yra tinkamai įstatytas ir nėra suspaustas, susuktas ar užblokuotas.
- Tvirtinkite gaubto galą prie orkaitės galo naudodami keturis savisriegius varžtus, kurie buvo anksčiau pašalinti iš orkaitės.

Vandens jungtis (11 pav. 6 puslapyje) (219829, 219843, 219867)

- Prijunkite gaubto galo nutekėjimo angą prie nutekėjimo vamzdžio, kurio vidinis skersmuo yra 30 mm.
- Drenažo vamzdis gali būti standus arba lankstus.
- Nedarykite aštrių posūkių ar alkūnių palei drenažo kelią.
- Nukreipkite vamzdį į atvirą arba sifonuotą drenažą.
- Gaubto drenažo vamzdis neturi tiesiogiai liestis su drenažo tašku.

Gaubto tvirtinimas prie vienos orkaitės (4, 4A pav. 4 psl.) (219836, 219850, 219874)

- Kruopščiai uždėkite gaubtą ant orkaitės viršaus.
- Priekinę gaubto dalį pritvirtinkite naudodami du savisriegius varžtus, kuriuos anksčiau nuėmėte nuo orkaitės.
- Per kabelio įvado angą, įrengtą orkaitėje, nukreipkite kabelį į dviejų polių jungties terminalo plokštę.

- Nuveskite kabelį į dviejų kontaktų gnybtų plokštę viduje orkaitės.
- Prijunkite laidus taip: rudas laidas - gnybtas L; mėlynas laidas - gnybtas N.
- Įsitikinkite, kad kabelis netrukdo nuimti ar vėl montuoti orkaitės plokščių.
- Priveržkite kabelio įvorės veržlę.
- Vėl sumontuokite orkaitės šoninę panelę.

Garų išleidimo vamzdžio prijungimas (5, 5A pav. 4 psl.) (219836, 219850, 219874)

- Prijunkite orkaitės dūmų ir garų išleidimą prie gaubto įleidimo angos, naudojant pateiktą guminę žarną.
- Užfiksuokite vamzdį naudodami dvi pridėtas metalines apkabas.
- Įsitikinkite, kad vamzdis yra tinkamai sumontuotas ir nėra suspaustas, susuktas ar užblokuotas.
- Užfiksuokite gaubto galą prie orkaitės, naudodami keturis anksčiau pašalintus savisriegius varžtus.

Montavimas ant dviejų sukrautų orkaitių (6–10 pav.)

(219836, 219850, 219874)

- Ši procedūra taikoma tik tada, kai gaubtas yra montuojamas su dviem suderinamomis orkaitėmis, išdėstytomis viena virš kitos.
- Sukraukite orkaites naudodami tinkamą gamintojo patvirtintą sukrovimo rinkinį.
- Laikykitės atskiro montavimo instrukcijų, pateiktų su sukrovimo rinkiniu.
- **ĮSPĖJIMAS!** Nedėkite vienos orkaitės ant kitos be tinkamo sukrovimo rinkinio.

Gaubto paruošimas dviems orkaitėms

- Naudodami tinkamą įrankį, atidarykite paruoštą skylę fiksuotame gaubto galiniame skyriuje.
- Į šią skylę įstatykite antrą tiekiamą kabelio įvadą.
- Pavestą dviejų polių kabelį pravesti per antrąją kabelio įvorę link antrojo dviejų polių gnybtų plokštės gaubte.
- Prijunkite laidininkus taip: rudas laidininkas - gnybtas L; mėlynas laidininkas - gnybtas N (fig. 7, 8).
- Siekiant palengvinti jungimą, uždėti gaubtą ant stabilaus paviršiaus varikliu į viršų.
- Baigus jungimą, priveržkite kabelio movos žiedinę veržlę.

Gaubto montavimas

- Patalpinkite paruoštą gaubtą ant viršutinės orkaitės dalies.
- Pritvirtinkite gaubtą prie viršutinės orkaitės, naudodami tinkamus varžtus.
- Įsitikinkite, kad gaubtas ir abi orkaitės yra stabilios ir tinkamai išlygintos.

Abiejų orkaičių garų išleidimo sujungimas (pav. 9-10 puslapyje 5)

- Sumontuokite pridėtą H formos plieninį adapterį tarp viršutinės orkaitės garų išleidimo angos ir gartraukio garo įleidimo angos.
- Prijunkite adapterį prie gartraukio ir viršutinės orkaitės naudodami dvi pridėtas gumines žarnas.
- Prijunkite apatinės orkaitės garų išleidimo angą prie adapterio naudodami papildomą guminę žarną.
- Sureguliuokite apatinės guminės žarnos ilgį, kad jis atitiktų sukrautų krosnių konfigūraciją.
- Visus sujungimus pritvirtinkite naudodami šešis tiekiamus metalinius spaustukus.
- Įsitikinkite, kad nė viena iš žarnų nėra suspausta, susukta ar užblokuota.
- Pridėkite gaubto galą prie viršutinės orkaitės galo.
- H formos adapteris, guminės žarnos ir metaliniai spaustukai yra komplektacijos dalis.

Gaubto sujungimas su abiem orkaitėmis

- Įveskite pirmąjį dvipolį gaubto kabelį per kabelio įvadą, įrengto viršutinėje orkaitėje.
- Prijunkite jį prie dvipolės viršutinės orkaitės gnybtų lentos.
- Įveskite antrąjį dvipolį kabelį per kabelio įvadą, įrengto apatinėje orkaitėje.
- Prijunkite jį prie apatinės orkaitės dvipolio terminalo lentos.
- Abiem jungtims: prijunkite rudą laidininką prie gnybto L; prijunkite mėlyną laidininką prie gnybto N.
- Sureguliuokite kabelių ilgius pagal orkaitės konfigūraciją.
- Įsitikinkite, kad nė vienas kabelis netrukdo nuimti arba pritvirtinti orkaitės skydelių.
- Priveržkite abu kabelių movos žiedinius veržles.

Veikimo instrukcijos

- Gaubtas įsijungia automatiškai, kai prijungta orkaitė įjungiama. Gaubtas veikia visiškai automatiškai.
- Kaitinimo ciklo metu ištraukimo variklis veikia mažais sūkiais, kad ištrauktų dūmus ir garus, išeinant iš orkaitės išmetimo vamzdžio.
- Kai orkaitės durys atidaromos, ištraukimo variklis įsijungia aukštu greičiu, kad greitai pašalintų bet kokius dūmus ar garus, išsiskyrusius iš kepimo kameros.
- Jei po ankstesnio ciklo pabaigos nepradedamas naujas kepimo ciklas, gaubtas automatiškai išsijungia po 5 minučių.
- Garai, aptikti orkaitės išmetimo kanale, automatiškai aktyvuoja kondensavimo sistemą.

Valymas & priežiūra

- **DĖMESIO!** Visada atjunkite prietaisą nuo elektros tinklo ir leiskite jam atvėsti prieš laikymą, valymą & priežiūrą.
- Nenaudokite vandens srovės ar garo valytuvo valymui ir nestumkite prietaiso po vandeniu, nes dalys sušlaps ir gali įvykti elektros smūgis.
- Jei prietaisas nėra tinkamai prižiūrimas, tai gali neigiamai paveikti prietaiso ilgaamžiškumą ir sukelti pavojingą situaciją.
- Maisto likučiai turėtų būti reguliariai valomi ir pašalinami iš prietaiso. Jei prietaisas yra netinkamai išvalytas, tai gali sutrumpinti jo tarnavimo laiką ir sukelti pavojingą būklę naudojimo metu.

Valymas

- Atvėsusią išorinę dalį nuvalykite šluoste arba kempine, šiek tiek sudrėkinta švelniu muilo tirpalu.
- Dėl higienos priežasčių prietaisą reikia išvalyti prieš ir po naudojimo.
- Venkite, kad vanduo liestųsi su elektros komponentais.
- Niekada nepanardinkite prietaiso į vandenį ar kitus skysčius.
- Niekada nenaudokite agresyvių valymo priemonių, abrazyvinių kempinių ar valiklių, kuriuose yra chloro. Nenaudokite

plieninės vatos, metalinių įrankių ar bet kokių aštrių ar smailių objektų valymui. Nenaudokite benzino ar tirpiklių!
- Nė viena dalis nėra tinkama plauti indaplovėje.

Filtro valymas
- Reguliarus mechaninio ištraukimo filtro valymas yra būtinas užtikrinant ilgą tarnavimo laiką ir tinkamą įrenginio veikimą.
- Filtras tvirtinamas 4 užrakinimo spaustukais. Norėdami jį nuimti, tvirtai traukite iš abiejų pusių. Norėdami vėl įdėti filtrą, tinkamai nustatykite 4 spaustukus ir spaudykite iš abiejų pusių, kol filtras visiškai įsifiksuos vietoje.

Priežiūra
- Reguliariai tikrinkite prietaiso veikimą, kad išvengtumėte rimtų nelaimingų atsitikimų.
- Jei matote, kad prietaisas neveikia tinkamai arba yra problema, nustokite jį naudoti, išjunkite ir susisiekite su tiekėju.
- Visus priežiūros, montavimo ir remonto darbus turi atlikti specializuoti ir įgalioti technikai arba gamintojo rekomenduoti specialistai.

Transportavimas ir Laikymas
- Prieš laikant, visuomet užtikrinkite, kad prietaisas būtų atjungtas nuo elektros tinklo ir visiškai atvėsintas.
- Laikykite prietaisą vėsioje, švarioje ir sausoje vietoje.
- Niekada nedėkite sunkių daiktų ant prietaiso, nes tai gali jį sugadinti.
- Nejudinkite prietaiso, kai jis veikia. Atjungti prietaisą nuo elektros tinklo, kai jį perkeliate, ir laikyti už apačios.

Trikčių šalinimas

Jei prietaisas neveikia tinkamai, patikrinkite žemiau pateiktą lentelę, kad rastumėte sprendimą. Jei jums vis dar nepavyksta išspręsti problemos, susisiekite su tiekėju/paslaugų teikėju.

Problemos	Galima priežastis	Galimas sprendimas
Gartraukis neprasideda nuo orkaitės.	Nėra energijos / Energinis sutrikimas.	Patikrinkite maitinimo šaltinį.
Sumažėjęs ekstrakcijos našumas.	Nešvarus filtras.	Išvalykite mechaninį filtrą ir tinkamai jį įdiekite iš naujo.
Prastas oro srautas.	Užblokuota oro išleidimo anga.	Išvalykite lizdą ir išmetimo kelią.
Silpnas dūmų/garų šalinimas (su atidarytomis durimis).	Netinkamas veikimas arba užsikimšęs filtras/kelias.	Patikrinkite galią, išvalykite filtrą, atblokuokite išleidimo angą. Įsitikinkite, kad atidarius duris, įsijungia didelio greičio režimas.
Nėra vandens nutekėjimo.	Neteisingas/blokuotas kanalizavimas arba netinkamas maršrutas.	Patikrinkite kanalizavimą, pašalinkite užsikimšimus, venkite lenkimų ir vingiuotų vietų.

Garantija

Bet koks defektas, turintis įtakos prietaiso veikimui po vienerių metų nuo jo įsigijimo, bus pašalintas nemokamai jį pataisant arba pakeičiant, jeigu prietaisas buvo naudojamas ir prižiūrimas pagal instrukcijas ir juo nebuvo piktnaudžiaujama arba juo nebuvo piktnaudžiaujama. Jūsų įstatyminėms teisėms tai netaikoma. Jei prietaiso garantinė vertė yra ribota, nurodykite, kur ir kada jis buvo įsigytas, ir pateikite pirkimo įrodymą (pvz., čekį).

Laikydamiesi savo nuolatinio gaminių kūrimo politikos, pasiliekame teisę keisti gaminio, pakuotės ir dokumentacijos specifikacijas be išankstinio įspėjimo.

Pašalinimas ir aplinka



Deaktyvuojant prietaisą, jo negalima išmesti kartu su kitomis buitinėmis atliekomis. Vietoje to, jūs atsakote už tai, kad jūsų atliekų tvarkymo įranga būtų atiduota specialiai tam skirtam surinkimo punktui. Šios taisyklės nesilaikymas gali būti nubaustas pagal atliekų šalinimo taisykles. Atskiras jūsų atliekų įrangos surinkimas ir perdirbimas atliekų šalinimo metu padės tausoti gamtos išteklius ir užtikrins, kad ji būtų perdirbama taip, kad būtų apsaugota žmonių sveikata ir aplinka.

Norėdami gauti daugiau informacijos apie tai, kur galite atiduoti atliekas perdirbti, susisiekite su vietine atliekų surinkimo įmone. Gamintojas ir importuotojas neprisiima atsakomybės už perdirbimą, apdorojimą ir ekologinį šalinimą tiesiogiai ar per viešąją sistemą.

PORTUGUÊS

Caro Cliente,

Obrigado por adquirir este aparelho Hendi. Leia atentamente este manual do utilizador, prestando especial atenção aos regulamentos de segurança descritos abaixo, antes de instalar e utilizar este aparelho pela primeira vez.

Instruções de segurança

- Utilize o aparelho apenas para a finalidade para a qual foi concebido, conforme descrito neste manual.
- O fabricante não é responsável por quaisquer danos causados por um funcionamento incorreto e utilização incorreta.
- **PERIGO! RISCO DE CHOQUE ELÉTRICO!** Não tente reparar o aparelho sozinho. Não mergulhe as peças elétricas do aparelho em água ou outros líquidos. Nunca segure o aparelho sob água corrente.
- **NUNCA UTILIZE UM APARELHO DANIFICADO!** Verifique regularmente as ligações elétricas e o cabo quanto a danos. Quando estiver danificado, desligue o aparelho da fonte de alimentação. Quaisquer reparações só devem ser realizadas por um fornecedor ou pessoa qualificada para evitar perigos ou ferimentos.
- **AVISO!** Quando posicionar o aparelho, encaminhe o cabo de alimentação em segurança, se necessário, para evitar puxar acidentalmente, danificar-se, entrar em contacto com a superfície de aquecimento ou causar um perigo de tropeçar.
- **AVISO!** Desde que a ficha esteja na tomada, o aparelho está ligado à fonte de alimentação.
- **AVISO!** Desligue SEMPRE o aparelho antes de o desligar da fonte de alimentação, limpeza, manutenção ou armazenamento.
- Ligue o aparelho apenas a uma tomada elétrica com a tensão e frequência mencionadas na etiqueta do aparelho.
- Não toque na ficha/ligações elétricas com as mãos molhadas ou húmidas.
- Mantenha o aparelho e a ficha/ligações elétricas afastados de água e outros líquidos. Se o aparelho cair na água, retire imediatamente as ligações da fonte de alimentação. Não uti-

lize o aparelho até que tenha sido verificado por um técnico certificado. O incumprimento destas instruções irá causar riscos de vida.
- Ligue a fonte de alimentação a uma tomada elétrica de fácil acesso para que possa desligar o aparelho imediatamente em caso de emergência.
- Certifique-se de que o cabo não entra em contacto com objetos afiados ou quentes e mantenha-o afastado de fogo aberto. Nunca puxe o cabo de alimentação para o desligar da tomada; em vez disso, puxe sempre pela ficha.
- Nunca transporte o aparelho pelo cabo.
- Nunca tente abrir a estrutura do aparelho sozinho.
- Não insira objetos na caixa do aparelho.
- Nunca deixe o aparelho sem vigilância durante a utilização.
- Este aparelho deve ser operado por pessoal qualificado na cozinha do restaurante, cantinas ou pessoal do bar, etc.
- Este aparelho não deve ser operado por pessoas com capacidades físicas, sensoriais ou mentais reduzidas ou por pessoas que não tenham experiência e conhecimento.
- Este aparelho não deve, em circunstância alguma, ser utilizado por crianças.
- Mantenha o aparelho e as suas ligações eléctricas fora do alcance das crianças.
- Nunca utilize acessórios ou quaisquer outros dispositivos além dos fornecidos com o aparelho ou recomendados pelo fabricante. Se não o fizer, pode representar um risco de segurança para o utilizador e pode danificar o aparelho. Utilize apenas peças e acessórios originais.
- Não utilize este aparelho através de um temporizador externo ou de um sistema de controlo remoto.
- Não coloque o aparelho sobre um objecto de aquecimento (gasolina, electricidade, fogão a carvão, etc.).
- Não tape o aparelho em funcionamento.
- Não coloque quaisquer objetos sobre o aparelho.
- Não utilize o aparelho perto de chamas abertas, materiais explosivos ou inflamáveis. Utilize sempre o aparelho numa superfície horizontal, estável, limpa, resistente ao calor e seca.
- O aparelho não é adequado para instalação numa área onde possa ser utilizado um jacto de água.
- Deixe um espaço de pelo menos 20 cm em redor do aparelho para ventilação durante a utilização.
- **AVISO!** Mantenha todas as aberturas de ventilação do aparelho livres de obstruções.

Instruções especiais de segurança

- A capota destina-se exclusivamente à utilização com fornos profissionais compatíveis. Não a utilize como sistema de extração de uso geral.
- Não instale o aparelho perto de uma fritadeira.
- As paredes, divisórias, móveis de cozinha e outras superfícies situadas perto do aparelho devem ser feitas de materiais não inflamáveis. Caso contrário, devem ser protegidas com um isolamento térmico não inflamável adequado, em conformidade com os regulamentos de segurança contra incêndios aplicáveis.
- Quando forem instalados dois fornos, um por cima do outro, utilize apenas o kit de empilhamento especificado pelo fabricante. Não empilhe os fornos sem o kit de empilhamento adequado.

Utilização prevista

- Este aparelho destina-se a ser utilizado para aplicações comerciais, por exemplo, em cozinhas de restaurantes, cantinas, hospitais e em empresas comerciais como padarias, talhos, etc., mas não para a produção em massa contínua de alimentos.
- O aparelho foi concebido para extrair e condensar o fumo e o vapor descarregados através da conduta de exaustão do forno, bem como o fumo e o vapor libertados quando a porta do forno é aberta. Qualquer outra utilização pode provocar danos no aparelho ou lesões pessoais.
- A utilização do aparelho para qualquer outro fim será considerada uma utilização indevida do dispositivo. O utilizador será o único responsável pela utilização incorreta do dispositivo.

Instalação de ligação à terra

Este aparelho está classificado como **classe de proteção I** e deve ser ligado a uma ligação de terra de proteção. A ligação à terra reduz o risco de choque elétrico ao proporcionar um fio de fuga para a corrente elétrica.
Este aparelho está equipado com um cabo de alimentação com ficha com ligação à terra ou com ligações elétricas com fio de ligação à terra. As ligações devem ser devidamente instaladas e ligadas à terra.

Ligação elétrica

219829, 219843, 219867 (fig. 13 na página 7)
M - placa de terminais de alimentação
MA - acessórios da placa de terminais
R - resistência
MR - motor de extração
SMI - placa eletrónica de micripotência
E - válvula solenoide de água
S1 - sonda PT100

219836, 219850, 219874 (fig. 12 na página 6)
M - placa de terminais de alimentação
M1 - placa de terminais de ligação do forno
M2 - placa de terminais de ligação do forno
R - resistência
V - motor de extração
A - unidade de alimentação
CE - placa de microalimentação
E - válvula solenoide de água
S - sonda PT100

Preparação antes da utilização

- Remova todas as embalagens e envoltórios de proteção.
- Verifique se o aparelho está em bom estado e com todos os acessórios. Em caso de entrega incompleta ou danificada, contacte imediatamente o fornecedor. Neste caso, não utilize o aparelho.
- Limpe os acessórios e o aparelho antes de utilizar (Ver ==> Limpeza & Manutenção).
- Certifique-se de que o aparelho está completamente seco.
- Coloque o aparelho sobre uma superfície horizontal, estável e resistente ao calor, que esteja protegida contra salpicos de água.
- Guarde a embalagem se pretender armazenar o seu aparelho no futuro.

• Guarde o manual do utilizador para referência futura.
NOTA! Devido a resíduos de fabrico, o aparelho pode emitir um ligeiro odor durante as primeiras utilizações. Isto é normal e não indica qualquer defeito ou perigo. Certifique-se de que o aparelho está bem ventilado.

Instalação

- A instalação, a ligação elétrica e a manutenção só devem ser efetuadas por pessoal qualificado e em conformidade com os regulamentos aplicáveis.
- Antes de iniciar quaisquer trabalhos de instalação, desligue o forno e o exaustor da alimentação elétrica.
- Remova a película de proteção de todas as superfícies em aço inoxidável. Não deixe resíduos de adesivo no aparelho.
- Use luvas de proteção adequadas ao manusear e ao instalar a coifa. Manuseie cuidadosamente os componentes de vidro para evitar que sejam danificados ou partidos.

Posicionamento

- Posicione o aparelho de modo a que a sua secção traseira permaneça acessível para as ligações elétricas, de água e de drenagem e para a manutenção futura.
- Após a instalação, o fumo e o vapor descarregados pela coifa devem ser devidamente conduzidos para o exterior.

Preparar o forno

- Abra a porta do forno.
- Retire os dois parafusos auto-roscantes da secção frontal da câmara de cozedura. Guarde os parafusos, uma vez que serão utilizados para fixar a parte frontal da cobertura.
- Retire os quatro parafusos autorroscantes da secção superior traseira do forno. Guarde os parafusos, pois serão utilizados para fixar a parte traseira da cobertura.
- Retire o painel lateral esquerdo do forno, desapertando os parafusos de fixação.
- Utilizando uma ferramenta adequada, abra o orifício preparado na base do forno (fig. 1, 1A).
- Instale o prensa-cabos, fornecido com o exaustor, no orifício preparado (fig. 2, 2A).

Preparação do exaustor (fig. 3 na página 4)

- Retire todos os componentes fornecidos e a embalagem do interior da hotte.
- Retire os 4 parafusos autorroscantes instalados na secção superior da hotte.
- Posicione a conduta de exaustão fornecida na hotte.
- Fixe a conduta de exaustão utilizando os 4 parafusos previamente removidos.

Montagem do exaustor no forno (fig. 4, 4A na página 4) (219829, 219843, 219867)

- Posicione cuidadosamente o exaustor por cima do forno.
- Fixe a parte frontal do exaustor à parte frontal do forno utilizando os 2 parafusos auto-roscantes previamente removidos da câmara de cozedura.
- Passe o cabo de ligação de quatro condutores do exaustor através do bucim de cabo A instalado no forno.
- Encaminhe o cabo para a placa de terminais de ligação D no interior do forno.
- Ligue os quatro condutores coloridos do cabo da coifa aos quatro terminais de parafuso da placa de terminais do forno.
- Respeite rigorosamente as cores dos condutores. Cada condutor deve ser ligado ao terminal que contém um condutor da mesma cor.
- Certifique-se de que o cabo não obstrui a remoção ou a reinstalação dos painéis laterais ou traseiros do forno.
- Aperte a porca anelar do bucim do cabo.
- Reinstale o painel lateral do forno utilizando os parafusos anteriormente removidos.

AVISO! A ligação deve ser efetuada rigorosamente de acordo com as cores dos quatro condutores. Uma ligação incorreta pode danificar o exaustor ou o forno.

Ligar a saída de exaustão de vapor (fig. 5, 5A na página 4) (219829, 219843, 219867)

- Instale o tubo de borracha fornecido entre a saída de fumos e vapor do forno e a entrada de fumos e vapor da hotte.
- Fixe o tubo de borracha utilizando as duas braçadeiras metálicas fornecidas.
- Certifique-se de que o tubo está corretamente encaixado e não está esmagado, torcido ou obstruído.
- Fixe a parte traseira da cobertura à parte traseira do forno utilizando os quatro parafusos autorroscantes previamente removidos do forno.

Ligação de água (fig. 11 na página 6) (219829, 219843, 219867)

- Ligue a saída de drenagem na parte traseira da coifa a um tubo de drenagem com um diâmetro interno de 30 mm.
- O tubo de drenagem pode ser rígido ou flexível.
- Não crie dobras ou cotovelos acentuados ao longo do percurso de drenagem.
- Encaminhe o tubo para um dreno aberto ou sifonado.
- O tubo de drenagem da coifa não deve estar em contacto direto com o ponto de drenagem.

Montagem da hotte num forno (fig. 4, 4A na página 4) (219836, 219850, 219874)

- Posicione cuidadosamente a hotte sobre o topo do forno.
- Fixe a parte frontal da cobertura utilizando os dois parafusos auto-roscantes anteriormente removidos do forno.
- Passe o cabo até ao bloco de terminais de ligação bipolar através do bucim instalado no forno.
- Passe o cabo até ao bloco de terminais de ligação bipolar no interior do forno.
- Ligue os condutores da seguinte forma: condutor castanho - terminal L; condutor azul - terminal N.
- Certifique-se de que o cabo não obstrui a remoção ou reinstalação dos painéis do forno.
- Aperte a porca de anel do prensa-cabos.
- Volte a montar o painel lateral do forno.

Ligar a saída de exaustão de vapor (fig. 5, 5A na página 4) (219836, 219850, 219874)

- Ligue a saída de fumo e vapor do forno à entrada da coifa utilizando o tubo de borracha fornecido.
- Fixe o tubo utilizando as duas abraçadeiras metálicas fornecidas.
- Certifique-se de que o tubo está corretamente instalado e não está esmagado, torcido ou obstruído.
- Fixe a parte traseira do exaustor ao forno utilizando os quatro parafusos auto-roscantes anteriormente removidos.

Instalação em dois fornos empilhados (fig. 6-10)

(219836, 219850, 219874)

- Este procedimento aplica-se apenas quando a coifa é instalada com dois fornos compatíveis posicionados um por cima do outro.
- Empilhe os fornos utilizando o kit de empilhamento adequado, aprovado pelo fabricante.
- Siga as instruções de instalação separadas fornecidas com o kit de empilhamento.
- **AVISO!** Não coloque um forno em cima de outro sem o kit de empilhamento adequado.

Preparar a campânula para dois fornos

- Utilizando uma ferramenta adequada, abra o orifício preparado na secção traseira fixa da cobertura.
- Instale neste orifício o segundo bucim para cabos fornecido.
- Passe o cabo bipolo fornecido através do segundo bucim para cabos, em direção à segunda régua de bornes bipolar no interior da cobertura.
- Ligue os condutores da seguinte forma: condutor castanho - terminal L; condutor azul - terminal N (fig. 7, 8).
- Para facilitar a ligação, coloque a hotte numa superfície estável com o motor virado para cima.
- Após concluir a ligação, aperte a porca anelar do bucim do cabo.

Montagem da cobertura

- Posicione a cobertura preparada no forno superior.
- Fixe a cobertura ao forno superior utilizando os parafusos adequados.
- Certifique-se de que a hotte e ambos os fornos estão estáveis e corretamente alinhados.

Ligar a saída de vapor de ambos os fornos (fig. 9-10 -na página 5)

- Instale o adaptador de aço em forma de H fornecido entre a saída de vapor do forno superior e a entrada de vapor da hotte.
- Ligue o adaptador à campânula e ao forno superior utilizando os dois tubos de borracha fornecidos.
- Ligue a saída de vapor do forno inferior ao adaptador utilizando o tubo de borracha adicional.
- Ajuste o comprimento do tubo de borracha inferior de acordo com a configuração dos fornos empilhados.
- Fixe todas as ligações utilizando as seis braçadeiras metálicas fornecidas.
- Certifique-se de que nenhum dos tubos está esmagado, torcido ou obstruído.
- Fixe a parte traseira da chaminé à parte traseira do forno superior.
- O adaptador em forma de H, os tubos de borracha e as braçadeiras metálicas são fornecidos como parte do kit de empilhamento.

Ligar a campânula a ambos os fornos

- Passe o primeiro cabo bipolar da campânula através do bucim de cabo instalado no forno superior.
- Ligue-o ao bloco de terminais de dois polos do forno superior.
- Passe o segundo cabo de dois polos através do bucim de cabos instalado no forno inferior.
- Ligue-o ao bloco de terminais de dois polos do forno inferior.
- Para ambas as ligações: ligue o condutor castanho ao terminal L; ligue o condutor azul ao terminal N.
- Ajuste o comprimento dos cabos à configuração do forno.
- Certifique-se de que nenhum dos cabos obstrui a remoção ou a reinstalação dos painéis do forno.
- Aperte ambas as porcas de aperto dos bucins de cabo.

Instruções de utilização

- O exaustor é ativado automaticamente quando o forno ligado é ligado. O exaustor funciona de forma totalmente automática.
- Durante o ciclo de cozedura, o motor de extração funciona a baixa velocidade para extrair o fumo e o vapor libertados através do duto de exaustão do forno.
- Quando a porta do forno é aberta, o motor de extração muda para alta velocidade para remover rapidamente qualquer fumo ou vapor libertado da câmara de cozedura.
- Se não for iniciado um novo ciclo de cozedura após o fim do ciclo anterior, o exaustor desliga-se automaticamente após 5 minutos.
- O vapor detetado na conduta de exaustão do forno ativa automaticamente o sistema de condensação.

Limpeza & manutenção

- **ATENÇÃO!** Desligue sempre o aparelho da alimentação elétrica e deixe-o arrefecer antes de o guardar, limpar e efetuar a manutenção.
- Não utilize jato de água nem um limpador a vapor para a limpeza e não mergulhe o aparelho em água, pois as peças ficarão molhadas e poderá ocorrer choque elétrico.
- Se o aparelho não for mantido num bom estado de limpeza, isto pode afetar negativamente a vida útil do aparelho e resultar numa situação perigosa.
- Os resíduos de alimentos devem ser regularmente limpos e removidos do aparelho. Se o aparelho não for limpo corretamente, a sua vida útil será reduzida e poderá resultar numa condição perigosa durante a utilização.

Limpeza

- Limpe a superfície exterior arrefecida com um pano ou uma esponja ligeiramente humedecidos com uma solução de sabão suave.
- Por razões de higiene, o aparelho deve ser limpo antes e após a utilização.
- Evite que a água entre em contacto com os componentes elétricos.
- Nunca mergulhe o aparelho em água ou outros líquidos.
- Nunca utilize agentes de limpeza agressivos, esponjas abrasivas ou agentes de limpeza que contenham cloro. Não utilize palha de aço, utensílios metálicos nem quaisquer objetos afiados ou pontiagudos para a limpeza. Não utilize gasolina nem solventes!
- Nenhuma peça pode ser lavada na máquina de lavar loiça.

Limpeza do filtro

- A limpeza regular do filtro mecânico de extração é essencial para garantir uma longa vida útil e o correto funcionamento do aparelho.
- O filtro está fixo com 4 molas de encaixe. Para o remover, puxe firmemente de ambos os lados. Para reinstalar o fil-

tro, posicione corretamente os 4 clipes e pressione ambos os lados até o filtro ficar completamente encaixado no lugar.

Manutenção

- Verifique regularmente o funcionamento do aparelho para evitar acidentes graves.
- Se verificar que o aparelho não está a funcionar corretamente ou que existe um problema, pare de o utilizar, desligue-o e contacte o fornecedor.
- Todos os trabalhos de manutenção, instalação e reparação devem ser efetuados por técnicos especializados e autorizados, ou recomendados pelo fabricante.

Transporte e armazenamento

- Antes do armazenamento, certifique-se sempre de que o aparelho foi desligado da alimentação elétrica e arrefeceu completamente.
- Guarde o aparelho num local fresco, limpo e seco.
- Nunca coloque objetos pesados sobre o aparelho, pois isso poderia danificá-lo.
- Não desloque o aparelho enquanto estiver em funcionamento. Desligue o aparelho da alimentação elétrica ao deslocá-lo e segure-o pela parte inferior.

Resolução de problemas

Se o aparelho não funcionar corretamente, consulte a tabela abaixo para encontrar a solução. Se ainda não conseguir resolver o problema, contacte o fornecedor/prestador de serviços.

Problemas	Causa possível	Solução possível
O exaustor não arranca com o forno.	Sem alimentação elétrica / Interrupção de energia.	Verifique a alimentação elétrica.
Desempenho de extração reduzido.	Filtro sujo.	Limpe o filtro mecânico e volte a instalá-lo corretamente.
Fraca descarga de ar.	Saída de ar bloqueada.	Desobstrua a saída e o percurso de exaustão.
Extração de fumo/vapor fraca (com a porta aberta).	Funcionamento defeituoso ou filtro/caminho obstruído.	Verifique a alimentação elétrica, limpe o filtro, desobstrua a saída. Certifique-se de que a alta velocidade é ativada quando a porta abre.
Não há escoamento de água.	Esgoto incorreto/obstruído ou encaminhamento inadequado.	Verifique o escoamento, remova obstruções, evite dobras e torções.

Garantia

Qualquer defeito que afecte a funcionalidade do aparelho que se torne aparente no prazo de um ano após a compra será reparado através de reparação ou substituição gratuita, desde que o aparelho tenha sido utilizado e mantido de acordo com as instruções e não tenha sido utilizado de forma abusiva ou indevida. Os seus direitos legais não são afetados. Se o aparelho for reclamado ao abrigo da garantia, indique onde e quando foi comprado e inclua um comprovativo de compra (por exemplo, recibo).

De acordo com a nossa política de desenvolvimento contínuo de produtos, reservamo-nos o direito de alterar as especificações do produto, embalagem e documentação sem aviso prévio.

Eliminação e ambiente



Ao desativar o aparelho, o produto não deve ser eliminado juntamente com outros resíduos domésticos. Em vez disso, é da sua responsabilidade eliminar os seus resíduos de equipamento entregando-os num ponto de recolha designado. O incumprimento desta regra pode ser penalizado de acordo com os regulamentos aplicáveis sobre eliminação de resíduos. A recolha e reciclagem separadas dos seus equipamentos resíduais no momento da eliminação ajudarão a conservar os recursos naturais e a garantir que são reciclados de forma a proteger a saúde humana e o ambiente.

Para mais informações sobre onde pode depositar os seus resíduos para reciclagem, contacte a sua empresa local de recolha de resíduos. Os fabricantes e importadores não assumem a responsabilidade pela reciclagem, tratamento e eliminação ecológica, quer diretamente quer através de um sistema público.

ESPAÑOL

Estimado cliente:

Gracias por comprar este electrodoméstico Hendi. Lea atentamente este manual del usuario, prestando especial atención a las normativas de seguridad descritas a continuación, antes de instalar y utilizar este aparato por primera vez.

Instrucciones de seguridad

- Utilice el aparato únicamente para el fin para el que fue diseñado, tal como se describe en este manual.
- El fabricante no se hace responsable de ningún daño causado por un funcionamiento incorrecto y un uso inadecuado.
- **¡PELIGRO! ¡RIESGO DE DESCARGA ELÉCTRICA!** No intente reparar el aparato usted mismo. No sumerja las piezas eléctricas del aparato en agua u otros líquidos. Nunca sostenga el aparato bajo el agua corriente.
- **¡NUNCA UTILICE UN APARATO DAÑADO!** Compruebe regularmente si hay daños en las conexiones eléctricas y el cable. Si está dañado, desconecte el aparato de la fuente de alimentación. Las reparaciones solo deben ser realizadas por un proveedor o persona cualificada para evitar peligros o lesiones.
- **¡ADVERTENCIA!** Al colocar el aparato, coloque el cable de alimentación de forma segura si es necesario para evitar tirones accidentales, daños, contacto con la superficie térmica o riesgo de tropiezo.
- **¡ADVERTENCIA!** Mientras el enchufe esté en la toma de corriente, el aparato estará conectado a la fuente de alimentación.
- **¡ADVERTENCIA!** Apague SIEMPRE el aparato antes de desconectarlo de la fuente de alimentación, de la limpieza, del mantenimiento o del almacenamiento.
- Conecte el aparato únicamente a una toma de corriente con la tensión y frecuencia mencionadas en la etiqueta del aparato.
- No toque el enchufe/las conexiones eléctricas con las manos húmedas o mojadas.
- Mantenga el aparato y el enchufe/las conexiones eléctricas alejados del agua y otros líquidos. Si el aparato cae al agua, retire inmediatamente las conexiones de la fuente de alimen-

tación. No utilice el aparato hasta que un técnico certificado lo haya comprobado. Si no se siguen estas instrucciones, se producirán riesgos potencialmente mortales.
- Conecte la fuente de alimentación a una toma de corriente de fácil acceso para poder desconectar el aparato inmediatamente en caso de emergencia.
- Asegúrese de que el cable no entre en contacto con objetos afilados o calientes y manténgalo alejado del fuego abierto. Nunca tire del cable de alimentación para desenchufarlo de la toma; tire siempre del enchufe en su lugar.
- Nunca lleve el aparato con el cable.
- Nunca intente abrir la carcasa del aparato usted mismo.
- No introduzca objetos en la carcasa del aparato.
- Nunca deje el aparato sin supervisión durante su uso.
- Este aparato debe ser utilizado por personal formado en la cocina del restaurante, comedores o personal del bar, etc.
- Este aparato no debe ser utilizado por personas con capacidades físicas, sensoriales o mentales reducidas, ni por personas que carezcan de experiencia y conocimientos.
- Este aparato no debe ser utilizado por niños bajo ninguna circunstancia.
- Mantenga el aparato y sus conexiones eléctricas fuera del alcance de los niños.
- Nunca utilice accesorios ni dispositivos adicionales que no sean los suministrados con el aparato o recomendados por el fabricante. De lo contrario, podría suponer un riesgo para la seguridad del usuario y dañar el aparato. Utilice únicamente piezas y accesorios originales.
- No utilice este aparato mediante un temporizador externo o un sistema de control remoto.
- No coloque el aparato sobre un objeto calefactor (gasolina, electricidad, cocina de carbón, etc.).
- No cubra el aparato en funcionamiento.
- No coloque ningún objeto encima del aparato.
- No utilice el aparato cerca de llamas abiertas, materiales explosivos o inflamables. Utilice siempre el aparato sobre una superficie horizontal, estable, limpia, resistente al calor y seca.
- El aparato no es adecuado para su instalación en zonas en las que se pueda utilizar un chorro de agua.
- Deje un espacio de al menos 20 cm alrededor del aparato para que se ventile durante el uso.
- **¡ADVERTENCIA!** Mantenga todas las aberturas de ventilación del aparato libres de obstrucciones.

Instrucciones especiales de seguridad

- La campana está destinada exclusivamente para su uso con hornos profesionales compatibles. No lo utilices como un sistema de extracción de uso general.
- No instale el aparato cerca de una freidora.
- Las paredes, divisiones, muebles de cocina y otras superficies ubicadas cerca del aparato deben estar hechas de materiales no inflamables. De lo contrario, deben estar protegidos con un aislamiento térmico adecuado no inflamable de acuerdo con las regulaciones de seguridad contra incendios aplicables.
- Cuando dos hornos estén instalados uno sobre el otro, utilice solo el kit de apilamiento especificado por el fabricante. No apile los hornos sin el kit de apilamiento adecuado.

Uso previsto

- Este aparato está diseñado para ser utilizado en aplicaciones comerciales, por ejemplo, en cocinas de restaurantes, cantinas, hospitales y en empresas comerciales como panaderías, carnicerías, etc., pero no para la producción continua en masa de alimentos.
- El aparato está diseñado para extraer y condensar el humo y el vapor liberados a través del conducto de escape del horno, así como el humo y el vapor que se liberan cuando se abre la puerta del horno. Cualquier otro uso puede provocar daños al electrodoméstico o lesiones personales.
- Operar el electrodoméstico para cualquier otro propósito se considerará un mal uso del dispositivo. El usuario será el único responsable por el uso indebido del dispositivo.

Instalación de puesta a tierra

Este aparato está clasificado como **clase de protección I** y debe estar conectado a una toma de tierra protectora. La puesta a tierra reduce el riesgo de descarga eléctrica proporcionando un cable de escape para la corriente eléctrica.
Este aparato está equipado con un cable de alimentación con enchufe de puesta a tierra o conexiones eléctricas con cable de puesta a tierra. Las conexiones deben estar correctamente instaladas y conectadas a tierra.

Conexión eléctrica

219829, 219843, 219867 (fig. 13 en la página 7)
M - tablero de terminales de alimentación
MA - accesorios de tablero de terminales
R - resistor
MR - motor de extracción
SMI - placa de micro potencia
E - válvula solenoide de agua
S1 - sonda PT100

219836, 219850, 219874 (fig. 12 en la página 6)
M - tablero de terminales de alimentación
M1 - tablero de terminales de conexión del horno
M2 - tablero de terminales de conexión del horno
R - resistor
V - motor de extracción
A - unidad de suministro de energía
CE - placa de microalimentación
E - válvula solenoide de agua
S - sonda PT100

Preparación antes del uso

- Retire todo el embalaje y envoltorio protector.
- Verifique que el dispositivo esté en buenas condiciones y con todos los accesorios. En caso de entrega incompleta o dañada, por favor contacte al proveedor inmediatamente. En este caso, no use el dispositivo.
- Limpie los accesorios y el aparato antes de usarlo (Ver ==> Limpieza & Mantenimiento).
- Asegúrese de que el aparato esté completamente seco.
- Coloque el aparato en una superficie horizontal, estable y resistente al calor que sea segura contra las salpicaduras de agua.
- Conserve el embalaje si tiene la intención de guardar su aparato en el futuro.
- Conserve el manual de usuario para futura referencia.

¡NOTA! Debido a los residuos de fabricación, el aparato puede emitir un leve olor durante los primeros usos. Esto es normal y no indica ningún defecto o peligro. Asegúrese de que el aparato esté bien ventilado.

Instalación

- La instalación, la conexión eléctrica y el mantenimiento deben ser realizados únicamente por personal cualificado y de acuerdo con las normativas aplicables.
- Antes de comenzar cualquier trabajo de instalación, desconecte el horno y la campana de la fuente de alimentación.
- Retire la película protectora de todas las superficies de acero inoxidable. No deje residuos adhesivos en el electrodoméstico.
- Use guantes protectores adecuados al manipular e instalar la campana. Manipule los componentes de vidrio con cuidado para evitar que se dañen o rompan.

Colocación

- Coloque el electrodoméstico de manera que su sección trasera permanezca accesible para las conexiones eléctricas, de agua y desagüe, y para futuros mantenimientos.
- Después de la instalación, el humo y el vapor descargados de la campana deben ser adecuadamente conducidos al exterior.

Preparando el horno

- Abre la puerta del horno.
- Retira los dos tornillos autorroscantes de la sección frontal de la cámara de cocción. Guarde los tornillos, ya que se usarán para asegurar la parte delantera de la campana.
- Retire los cuatro tornillos autorroscantes de la sección superior trasera del horno. Guarde los tornillos, ya que se usarán para asegurar la parte trasera de la campana.
- Retire el panel lateral izquierdo del horno desenroscando los tornillos de fijación.
- Con una herramienta adecuada, abra el agujero preparado en la base del horno (fig. 1, 1A).
- Instale el prensaestopas, suministrado con la campana, en el agujero preparado (fig. 2, 2A).

ES

Preparando la campana (fig. 3 en la página 4)

- Retira todos los componentes suministrados y el embalaje del interior de la campana.
- Retira los 4 tornillos autorroscantes instalados en la sección superior de la campana.
- Coloca el conducto de escape suministrado en la campana.
- Asegura el conducto de escape utilizando los 4 tornillos previamente retirados.

Montaje de la campana en el horno (fig. 4, 4A en la página 4) (219829, 219843, 219867)

- Coloque cuidadosamente la campana encima del horno.
- Asegure la parte delantera de la campana al frente del horno usando los 2 tornillos autorroscantes previamente retirados de la cámara de cocción.
- Enruta la tabla de conexión de cuatro cables del extractor a través del prensaestopas A instalado en el horno.
- Enruta el cable hacia la placa de terminales de conexión D dentro del horno.
- Conecta los cuatro conductores de colores del cable del extractor a los cuatro terminales de tornillo de la placa de terminales del horno.
- Observe estrictamente los colores de los conductores. Cada conductor debe estar conectado al terminal que contiene un conductor del mismo color.
- Asegúrese de que el cable no obstruya la extracción o reinstalación de los paneles laterales o traseros del horno.
- Apriete la contratuerca de anillo-cable.
- Vuelva a colocar el panel lateral del horno utilizando los tornillos previamente retirados.

¡ADVERTENCIA! La conexión debe realizarse estrictamente de acuerdo con los colores de los cuatro conductores. La conexión incorrecta puede dañar la campana o el horno.

Conectar la salida de vapor (fig. 5, 5A en la página 4) (219829, 219843, 219867)

- Coloque el tubo de goma suministrado entre la salida de humo y vapor del horno y la entrada de humo y vapor de la campana.
- Asegure el tubo de goma utilizando las dos abrazaderas metálicas suministradas.
- Asegúrese de que el tubo esté correctamente asentado y no esté aplastado, torcido u obstruido.
- Asegure la parte trasera de la campana a la parte trasera del horno usando los cuatro tornillos autorroscantes previamente quitados del horno.

Conexión de agua (fig. 11 en la página 6) (219829, 219843, 219867)

- Conecte la salida de desagüe en la parte trasera de la campana a una tubería de desagüe con un diámetro interno de 30 mm.
- El tubo de desagüe puede ser rígido o flexible.
- No cree curvas o codos agudos a lo largo del trayecto de desagüe.
- Dirija el tubo a un desagüe abierto o con trampa.
- El tubo de drenaje de la campana no debe estar en contacto directo con el punto de drenaje.

Montaje de la campana en un horno (fig. 4, 4A en la página 4) (219836, 219850, 219874)

- Coloque con cuidado la campana encima del horno.
- Asegure la parte delantera de la campana utilizando los dos tornillos autorroscantes retirados previamente del horno.
- Dirija el cable a la regleta de conexiones bipolares a través de la prensaestopas instalada en el horno.
- Enruta el cable hacia el tablero de conexión de dos polos dentro del horno.
- Conecta los conductores de la siguiente manera: conductor marrón - terminal L; conductor azul - terminal N.
- Asegúrate de que el cable no obstruya la remoción o reinstalación de los paneles del horno.
- Apriete la contratuerca del prensaestopas.
- Vuelva a colocar el panel lateral del horno.

Conectar la salida de vapor (fig. 5, 5A en la página 4) (219836, 219850, 219874)

- Conecte la salida de humo y vapor del horno a la entrada de la campana utilizando el tubo de goma suministrado.
- Asegure el tubo utilizando las dos abrazaderas de metal suministradas.

- Asegúrese de que el tubo esté correctamente instalado y no esté aplastado, torcido u obstruido.
- Fije la parte trasera de la campana al horno utilizando los cuatro tornillos autorroscantes previamente retirados.

Instalación en dos hornos apilados (fig. 6-10)

(219836, 219850, 219874)

- Este procedimiento se aplica solo cuando el extractor se instala con dos hornos compatibles colocados uno encima del otro.
- Apile los hornos utilizando el kit de apilamiento aprobado por el fabricante correspondiente.
- Siga las instrucciones de instalación separadas suministradas con el kit de apilamiento.
- **¡ADVERTENCIA!** No coloque un horno encima de otro sin el kit de apilamiento adecuado.

Preparando la campana para dos hornos

- Usando una herramienta adecuada, abra el agujero preparado en la sección trasera fija de la campana.
- Instale el segundo prensaestopas suministrado en este agujero.
- Pase el cable bipolar suministrado a través del segundo prensaestopas hacia la segunda placa de terminales bipolares dentro de la campana.
- Conecte los conductores de la siguiente manera: conductor marrón - terminal L; conductor azul - terminal N (fig. 7, 8).
- Para facilitar la conexión, coloque la campana sobre una superficie estable con el motor mirando hacia arriba.
- Después de completar la conexión, apriete la contratuerca del prensaestopas.

Montaje de la campana

- Coloque la campana preparada sobre el horno superior.
- Asegure la campana al horno superior utilizando los tornillos apropiados.
- Asegúrese de que la campana y ambos hornos estén estables y correctamente alineados.

Conectando el escape de vapor de ambos hornos (fig. 9-10 en página 5)

- Instale el adaptador de acero en forma de H suministrado entre la salida de vapor del horno superior y la entrada de vapor de la campana.
- Conecte el adaptador a la campana y al horno superior usando los dos tubos de goma suministrados.
- Conecte la salida de vapor del horno inferior al adaptador usando el tubo de goma adicional.
- Ajuste la longitud del tubo de goma inferior para adaptarlo a la configuración de los hornos apilados.
- Asegure todas las conexiones utilizando las seis abrazaderas de metal suministradas.
- Asegúrese de que ninguno de los tubos esté aplastado, torcido u obstruido.
- Asegure la parte trasera de la campana a la parte trasera del horno superior.
- El adaptador en forma de H, los tubos de goma y las abrazaderas de metal se suministran como parte del kit de apilamiento.

Conectando la campana a ambos hornos

- Pase el primer cable de dos polos a través del prensaestopas instalado en el horno superior.
- Conéctelo a la regleta de dos polos del horno superior.
- Pase el segundo cable de dos polos a través del prensaestopas instalado en el horno inferior.
- Conéctelo al tablero de terminales de dos polos del horno inferior.
- Para ambas conexiones: conecte el conductor marrón al terminal L; conecte el conductor azul al terminal N.
- Ajuste las longitudes de los cables a la configuración del horno.
- Asegúrese de que ninguno de los cables obstruya la extracción o reinstalación de los paneles del horno.
- Apriete ambas tuercas de anillo del prensaestopas.

Instrucciones de operación

- La campana se activa automáticamente cuando se enciende el horno conectado. La campana funciona completamente de manera automática.
- Durante el ciclo de cocción, el motor de extracción opera a baja velocidad para extraer el humo y el vapor expulsados a través del conducto de escape del horno.
- Cuando se abre la puerta del horno, el motor de extracción se activa a alta velocidad para eliminar rápidamente cualquier humo o vapor liberado de la cámara de cocción.
- Si no se inicia un nuevo ciclo de cocción después del final del ciclo anterior, la campana se apaga automáticamente después de 5 minutos.
- El vapor detectado en el conducto de escape del horno activa automáticamente el sistema de condensación.

Limpieza & mantenimiento

- **¡ATENCIÓN!** Siempre desconecte el aparato de la fuente de alimentación y enfríe antes de almacenarlo, limpiarlo & mantenerlo.
- No utilice chorro de agua ni limpiador de vapor para la limpieza y no sumerja el aparato en agua, ya que las partes se mojarán y podría resultar en una descarga eléctrica.
- Si el aparato no se mantiene en buen estado de limpieza, esto puede afectar negativamente la vida útil del aparato y resultar en una situación peligrosa.
- Los residuos de alimentos deben ser limpiados y removidos regularmente del aparato. Si el aparato no se limpia adecuadamente, se reducirá su vida útil y puede resultar en una condición peligrosa durante su uso.

Limpieza

- Limpie la superficie exterior enfriada con un paño o esponja ligeramente humedecido con una solución jabonosa suave.
- Por razones de higiene, el aparato debe limpiarse antes y después de usarlo.
- Evite que el agua entre en contacto con los componentes eléctricos.
- Nunca sumerja el aparato en agua u otros líquidos.
- Nunca use agentes de limpieza agresivos, esponjas abrasivas o agentes de limpieza que contengan cloro. No utilice lana de acero, utensilios metálicos ni objetos afilados o puntiagudos para la limpieza. ¡No use gasolina ni disolventes!
- Ninguna parte es apta para lavavajillas.

Limpieza del filtro

- La limpieza regular del filtro de extracción mecánica es esencial para asegurar una larga vida útil y el correcto funcionamiento del aparato.
- El filtro está asegurado con 4 clips de presión. Para quitarlo, tire firmemente de ambos lados. Para reinstalar el filtro, coloque los 4 clips correctamente y presione ambos lados hasta que el filtro se bloquee completamente en su lugar.

Mantenimiento

- Revise el funcionamiento del aparato regularmente para prevenir accidentes graves.
- Si observa que el aparato no está funcionando correctamente o que hay un problema, deje de usarlo, apáguelo y contacte con el proveedor.
- Todo el trabajo de mantenimiento, instalación y reparación debe ser realizado por técnicos especializados y autorizados, o recomendados por el fabricante.

Transporte y Almacenamiento

- Antes de almacenar, siempre asegúrese de que el aparato haya sido desconectado de la fuente de alimentación y se haya enfriado completamente.
- Guarde el aparato en un lugar fresco, limpio y seco.
- Nunca coloque objetos pesados sobre el aparato, ya que esto podría dañarlo.
- No mueva el aparato mientras esté en funcionamiento. Desconecte el electrodoméstico del suministro eléctrico al moverlo y sosténgalo por la parte inferior.

Resolución de problemas

Si el electrodoméstico no funciona correctamente, consulte la siguiente tabla para encontrar la solución. Si aún no puedes resolver el problema, por favor contacta al proveedor/servicio técnico.

Problemas	Causa posible	Posible solución
La campana no empieza con el horno.	Sin energía / Interrupción de energía.	Verifique el suministro de energía.
Rendimiento de extracción reducido.	Filtro sucio.	Limpie el filtro mecánico y vuelva a instalarlo correctamente.
Descarga de aire deficiente.	Salida de aire bloqueada.	Limpie la salida y la ruta de escape.
Extracción débil de humo/vapor (con la puerta abierta).	Funcionamiento defectuoso o filtro/ruta bloqueados.	Verifique la energía, limpie el filtro, desbloquee la salida. Asegúrese de que se active la alta velocidad cuando se abra la puerta.
No hay drenaje de agua.	Desagüe incorrecto/ obstruido o enrutamiento inadecuado.	Verifique el desagüe, elimine las obstrucciones, evite curvas y giros.

Garantía

Cualquier defecto que afecte a la funcionalidad del aparato que se haga evidente en el plazo de un año desde la compra se reparará o sustituirá gratuitamente siempre que el aparato se haya utilizado y mantenido de acuerdo con las instrucciones y no se haya abusado o utilizado indebidamente de ninguna manera. Sus derechos legales no se ven afectados. Si el aparato se reclama bajo garantía, indique dónde y cuándo se compró e incluya la prueba de compra (p. ej., recibo).

De acuerdo con nuestra política de desarrollo continuo de productos, nos reservamos el derecho de cambiar las especificaciones del producto, el embalaje y la documentación sin previo aviso.

Descarte y medio ambiente

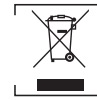

Al desmontar el aparato, el producto no debe desecharse junto con otros residuos domésticos. En su lugar, es su responsabilidad desechar el equipo de desecho entregándolo a un punto de recogida designado. El incumplimiento de esta norma puede ser penalizado de acuerdo con las normativas aplicables sobre eliminación de residuos. L recogida y el reciclaje separados de sus equipos de desecho en el momento de su eliminación ayudarán a conservar los recursos naturales y garantizarán que se reciclen de una manera que proteja la salud humana y el medio ambiente.

Para obtener más información sobre dónde puede depositar sus residuos para su reciclaje, póngase en contacto con su empresa local de recogida de residuos. Los fabricantes e importadores no asumen responsabilidad alguna por el reciclaje, el tratamiento y la eliminación ecológica, ya sea directamente o a través de un sistema público.

SLOVENSKÝ

Vážený zákazník,

Ďakujeme, že ste si zakúpili tento spotrebič Hendi. Pred inštaláciou a prvým použitím spotrebiča si pozorne prečítajte tento návod na použitie, pričom osobitnú pozornosť venujte bezpečnostným predpisom uvedeným nižšie.

Bezpečnostné pokyny

- Spotrebič používajte iba na určený účel, na ktorý je určený, ako je opísané v tomto návode.
- Výrobca nezodpovedá za žiadne škody spôsobené nesprávnou prevádzkou a nesprávnym použitím.
- **NEBEZPEČENSTVO! RIZIKO ZÁSAHU ELEKTRICKÝM PRÚDOM!** Nepokúšajte sa spotrebič opraviť sami. Neponárajte elektrické časti spotrebiča do vody ani iných tekutín. Spotrebič nikdy nedržte pod tečúcou vodou.
- **NIKDY NEPOUŽÍVAJTE POŠKODENÝ SPOTREBIČ!** Pravidelne kontrolujte elektrické pripojenia a kábel, či nie sú poškodené. Ak je spotrebič poškodený, odpojte ho od elektrickej siete. Všetky opravy smie vykonávať iba dodávateľ alebo kvalifikovaná osoba, aby sa predišlo nebezpečenstvu alebo zraneniu.
- **VAROVANIE!** Pri umiestňovaní spotrebiča v prípade potreby bezpečne veďte napájací kábel, aby ste predišli neúmyselnému ťahaniu, poškodeniu, kontaktu s vyhrievacím povrchom alebo nebezpečenstvu zakopnutia.
- **VAROVANIE!** Kým je zástrčka v zásuvke, spotrebič je pripojený k zdroju napájania.
- **VAROVANIE!** Pred odpojením od napájania, čistením, údržbou alebo uskladnením spotrebič VŽDY vypnite.
- Spotrebič pripájajte do elektrickej zásuvky iba s napätím a frekvenciou uvedenou na štítku spotrebiča.
- Nedotýkajte sa konektorov/elektrických prípojok mokrými alebo vlhkými rukami.

- Spotrebič a elektrickú zástrčku/pripojenia uchovávajte mimo dosahu vody a iných tekutín. Ak spotrebič spadne do vody, okamžite odpojte prípojky napájania. Spotrebič nepoužívajte, kým ho neskontroluje certifikovaný technik. Nedodržanie týchto pokynov bude mať za následok život ohrozujúce riziká.
- Pripojte napájanie do ľahko dostupnej elektrickej zásuvky, aby ste mohli v prípade núdze spotrebič okamžite odpojiť.
- Dbajte na to, aby sa kábel nedostal do kontaktu s ostrými alebo horúcimi predmetmi a nepribližujte ho k otvorenému ohňu. Nikdy neťahajte za napájací kábel, aby ste ho odpojili od zásuvky, vždy ťahajte za zástrčku.
- Spotrebič nikdy neprenášajte za kábel.
- Nikdy sa nepokúšajte otvoriť kryt spotrebiča sami.
- Do krytu spotrebiča nevkladajte žiadne predmety.
- Počas používania nenechávajte spotrebič bez dozoru.
- Tento spotrebič by mal obsluhovať vyškolený personál v kuchyni reštaurácie, jedálne, bary atď.
- Tento spotrebič by nemali obsluhovať osoby so zníženými fyzickými, zmyslovými alebo duševnými schopnosťami, ani osoby s nedostatočnými skúsenosťami a vedomosťami.
- Tento spotrebič by za žiadnych okolností nemali používať deti.
- Spotrebič a jeho elektrické pripojenia uchovávajte mimo dosahu detí.
- Nikdy nepoužívajte príslušenstvo ani žiadne ďalšie zariadenia okrem tých, ktoré sa dodávajú so spotrebičom alebo ktoré odporúča výrobca. V opačnom prípade by mohlo dôjsť k bezpečnostnému riziku pre používateľa a k poškodeniu spotrebiča. Používajte iba originálne diely a príslušenstvo.
- Spotrebič nepoužívajte s externým časovačom alebo diaľkovým ovládaním.
- Spotrebič neumiestňujte na vykurovací predmet (benzín, elektrina, sporák s dreveným uhlím atď.).
- Spotrebič nezakrývajte v prevádzke.
- Na spotrebič neumiestňujte žiadne predmety.
- Spotrebič nepoužívajte v blízkosti otvoreného ohňa, výbušných alebo horľavých materiálov. Spotrebič vždy prevádzkujte na vodorovnom, stabilnom, čistom, teplovzdornom a suchom povrchu.
- Spotrebič nie je vhodný na inštaláciu na mieste, kde by sa dal použiť vodný prúd.
- Počas používania nechajte okolo spotrebiča priestor aspoň 20 cm na vetranie.
- **VAROVANIE!** Všetky vetracie otvory na spotrebiči udržiavajte bez prekážok.

Špeciálne bezpečnostné pokyny

- Digestor je určený výhradne na použitie s kompatibilnými profesionálnymi rúrami. Nepoužívajte ho ako univerzálny odsávací systém.
- Neumiestňujte spotrebič v blízkosti fritézy.
- Steny, priečky, kuchynské jednotky a iné povrchy v blízkosti spotrebiča by mali byť vyrobené z nehoľavých materiálov. V opačnom prípade musia byť chránené vhodnou nehoľavou tepelnou izoláciou v súlade s platnými predpismi o požiarnej bezpečnosti.
- Keď sú dve rúry umiestnené jedna nad druhou, použite len stohovací kit špecifikovaný výrobcom. Nepokladajte rúry jednu na druhú bez príslušného stohovacieho kitu.

Zamýšľané použitie

- Toto zariadenie je určené na používanie v komerčných aplikáciách, napríklad v kuchyniach reštaurácií, jedálňach, nemocniciach a v komerčných podnikoch ako sú pekárne, mäsiarstva atď., ale nie na nepretržitú hromadnú výrobu potravín.
- Zariadenie je navrhnuté na extrakciu a kondenzáciu dymu a pary odvádzanej cez výfukové potrubie rúry, ako aj dymu a pary uvoľnenej pri otvorení dvierok rúry. Akékoľvek iné použitie môže viesť k poškodeniu zariadenia alebo k osobnému zraneniu.
- Používanie spotrebiča na akýkoľvek iný účel sa bude považovať za zneužitie zariadenia. Používateľ bude nesieť výhradnú zodpovednosť za nesprávne použitie zariadenia.

Inštalácia uzemnenia

Tento spotrebič je klasifikovaný ako **ochranná trieda I** a musí byť pripojený k ochrannému uzemneniu. Uzemnenie znižuje riziko úrazu elektrickým prúdom tým, že poskytuje únikovú cestu pre elektrický prúd.
Tento spotrebič je vybavený sieťovou šnúrou s uzemňovacou zástrčkou alebo elektrickými pripojeniami s uzemňovacím vodičom. Pripojenia musia byť správne nainštalované a uzemnené.

Elektrické pripojenie

219829, 219843, 219867 (obr. 13 na strane 7)
M - svorkovnica napájania
MA - príslušenstvo svorkovnice
R - rezistor
MR - motor na extrakciu
SMI - mikro napájacia doska
E - vodný solenoidový ventil
S1 - sonda PT100

219836, 219850, 219874 (obr. 12 na strane 6)
M - svorkovnica napájania
M1 - svorkovnica pre pripojenie rúry
M2 - pripojovacia doska rúry
R - rezistor
V - odsávací motor
A - napájacia jednotka
CE - mikro napájacia doska
E - vodný solenoidový ventil
S - sonda PT100

SK

Príprava pred použitím

- Odstráňte všetky ochranné obaly a balenie.
- Skontrolujte, či je zariadenie v dobrom stave a či má všetko príslušenstvo. V prípade neúplnej alebo poškodenej dodávky okamžite kontaktujte dodávateľa. V tomto prípade zariadenie nepoužívajte.
- Pred použitím vyčistite príslušenstvo a zariadenie (Pozri ==> Čistenie & Údržba).
- Uistite sa, že zariadenie je úplne suché.
- Položte spotrebič na vodorovnú, stabilnú a voči teplu odolnú plochu, ktorá je bezpečná proti striekajúcej vode.
- Obal si ponechajte, ak máte v úmysle spotrebič v budúcnosti uskladniť.
- Používateľskú príručku si ponechajte na budúce použitie.

POZNÁMKA! Kvôli zvyškom z výroby môže spotrebič počas prvých použití vydávať ľahký zápach. Toto je normálne a neznamená to chybu ani nebezpečenstvo. Uistite sa, že spotrebič je dobre vetraný.

Inštalácia

- Inštaláciu, elektrické pripojenie a údržbu smie vykonávať iba kvalifikovaný personál a v súlade s platnými predpismi.
- Pred začatím akýchkoľvek inštalačných prác odpojte rúru a odsávač pár od napájania.
- Odstráňte ochrannú fóliu zo všetkých povrchov z nehrdzavejúcej ocele. Nenechávajte zvyšky lepidla na spotrebiči.
- Pri manipulácii a inštalácii krytu noste vhodné ochranné rukavice. Opatrne manipulujte so sklenenými komponentmi, aby ste predišli ich poškodeniu alebo rozbitiu.

Umiestnenie

- Umiestnite spotrebič tak, aby jeho zadná časť zostala prístupná pre elektrické, vodné a odtokové prípojky a pre budúcu údržbu.
- Po inštalácii musí byť dym a para odvádzané správne von z digestora.

Príprava rúry

- Otvorte dvierka rúry.
- Odstráňte dva samorezné šróby z prednej časti varného priestoru. Šróby si ponechajte, keďže budú použité na upevnenie prednej časti digestora.
- Odstráňte štyri samorezné skrutky zo zadnej hornej časti rúry. Skrutky si ponechajte, keďže sa použijú na upevnenie zadnej časti odsávača.
- Odstráňte ľavý bočný panel rúry odskrutkovaním upevňovacích skrutiek.
- Pomocou vhodného nástroja otvorte pripravený otvor v dolnej časti rúry (obr. 1, 1A).
- Nainštalujte káblovú priechodku, ktorá je dodávaná s odsávačom, do pripraveného otvoru (obr. 2, 2A).

Príprava odsávača (obr. 3 na strane 4)

- Odstráňte všetky dodané súčiastky a obaly z vnútra odsávača.
- Odstráňte 4 samorezné skrutky nainštalované v hornej časti odsávača.
- Umiestnite dodaný výfukový kanál na odsávač.
- Zaistite výfukovú rúrku pomocou 4 predtým odstránených skrutiek.

SK

Montáž digestora na rúru (obr. 4, 4A na strane 4) (219829, 219843, 219867)

- Opatrne umiestnite kryt na vrch rúry.
- Zabezpečte prednú časť krytu k prednej časti rúry pomocou 2 samoťažných skrutiek, ktoré ste predtým odstránili z varnej komory.
- Vložte štvoržilový prepojovací kábel krytu cez káblovú priechodku A nainštalovanú v rúre.
- Nasmerujte kábel k pripojovacej svorkovnici D vo vnútri rúry.
- Pripojte štyri farebné vodiče kábla odsávača k štyrom svorkám svorkovnice rúry.
- Prísne dodržujte farby vodičov. Každý vodič musí byť pripojený k svorke obsahujúcej vodič rovnakej farby.
- Uistite sa, že kábel nebráni demontáži alebo opätovnému namontovaniu bočných alebo zadných panelov rúry.
- Utiahnite maticu na priechodke kábla.
- Znova namontujte bočný panel rúry pomocou predtým odstránených skrutiek.

VÝSTRAHA! Pripojenie musí byť vykonané striktne podľa farieb štyroch vodičov. Nesprávne pripojenie môže poškodiť digestor alebo rúru.

Pripojenie vyfuku pary (obr. 5, 5A na strane 4) (219829, 219843, 219867)

- Nasaďte dodanú gumovú hadicu medzi vývod dymu a pary rúry a vstup dymu a pary kapoty.
- Zaistite gumenú hadicu pomocou dvoch dodaných kovových svoriek.
- Uistite sa, že hadica je správne usadená a nie je stlačená, skrútená alebo zablokovaná.
- Zaistite zadnú časť digestora k zadnej časti rúry pomocou štyroch samoťažných skrutiek, ktoré boli predtým odstránené z rúry.

Pripojenie vody (obr. 11 na strane 6) (219829, 219843, 219867)

- Pripojte odtokovú výpusť na zadnej strane digestora k odtokovej rúre s vnútorným priemerom 30 mm.
- Odtoková rúra môže byť pevná alebo flexibilná.
- Nevytvárajte ostré záhyby alebo ohyby pozdĺž odtokovej cesty.
- Vedenie rúrky k otvorenému alebo uzavretému odtoku.
- Odtoková rúrka kapoty nesmie byť v priamom kontakte s odtokovým bodom.

Montáž krytu na jednu rúru (obr. 4, 4A na strane 4) (219836, 219850, 219874)

- Opatrne umiestnite kryt na vrch rúry.
- Zaistite prednú časť kapoty pomocou dvoch samoťažných skrutiek, ktoré boli predtým odstránené z rúry.
- Vedte kábel k dvojpólovej svorkovnici cez káblovú priechodku nainštalovanú v rúre.
- Vedte kábel k dvojpólovej svorkovnici vo vnútri rúry.
- Pripojte vodiče nasledovne: hnedý vodič - svorka L; modrý vodič - svorka N.
- Uistite sa, že kábel nebráni vybratiu ani znovunasadeniu panelov rúry.
- Utiahnite matku káblovej priechodky.
- Nainštalujte bočný panel rúry.

Pripojenie vyfuku pary (obr. 5, 5A na strane 4) (219836, 219850, 219874)

- Pripojte vývod dymu a pary z rúry k vstupu digestora pomocou dodanej gumovej hadice.
- Zabezpečte hadicu pomocou dvoch dodaných kovových spon.
- Uistite sa, že rúrka je správne nainštalovaná a nie je stlačená, skrútená alebo zablokovaná.
- Zadnú časť odsávača pripevnite k rúre pomocou štyroch predtým odstránených samoťažných skrutiek.

Inštalácia na dvoch stohovaných rúrach (obr. 6-10)

(219836, 219850, 219874)

- Tento postup sa vzťahuje len na prípady, keď je digestor nainštalovaný s dvoma kompatibilnými rúrami umiestnenými nad sebou.
- Naskladajte rúry pomocou vhodnej výrobcom schválenej sady na stohovanie.
- Postupujte podľa samostatných inštalačných pokynov dodaných so sadou na stohovanie.
- **VAROVANIE!** Nepokladajte jednu rúru na druhú bez použitia vhodnej stohovacej sady.

Príprava odsávača pre dve rúry

- Pomocou vhodného nástroja otvorte pripravený otvor v pevnej zadnej časti kapoty.
- Nainštalujte druhú priloženú káblovú vývodku do tohto otvoru.
- Preveďte priložený dvojžilový kábel cez druhú káblovú vývodku smerom k druhému dvojžilovému svorkovému panelu vo vnútri kapoty.
- Pripojte vodiče nasledovne: hnedý vodič - svorka L; modrý vodič - svorka N (obr. 7, 8).
- Na uľahčenie pripojenia položte kapotu na stabilný povrch s motorom smerom nahor.
- Po dokončení pripojenia utiahnite maticu káblovej priechodky.

Montáž krytu

- Umiestnite pripravený kryt na hornú rúru.
- Upevnite kryt k hornej rúre pomocou vhodných skrutiek.
- Uistite sa, že digestor a obe rúry sú stabilné a správne zarovnané.

Pripojenie parného výfuku oboch rúr (obr. 9-10 na strane 5)

- Nainštalujte dodávaný oceľový H-adaptér medzi výstup pary z hornej rúry a vstup pary do digestora.
- Pripojte adaptér k digestoru a horné rúre pomocou dvoch dodaných gumených hadíc.
- Pripojte parný vývod spodnej rúry k adaptéru pomocou ďalšej gumennej hadice.
- Upravte dĺžku spodnej gumennej hadice tak, aby vyhovovala konfigurácii naskladaných rúr.
- Zabezpečte všetky spoje pomocou šiestich dodaných kovových spon.
- Uistite sa, že žiadna z rúrok nie je stlačená, skrútená alebo zablokovaná.
- Zabezpečte zadnú časť odsávača k zadnej časti horného sporáka.
- H-adaptér, gumové hadice a kovové svorky sú súčasťou zásobníkového kitu.

Pripojenie odsávača k obidvom rúram

- Vedenie prvého dvojpólového kábla odsávača cez káblovú priechodku nainštalovanú v hornej rúre.
- Pripojte ho k dvojpólovej svorkovnici horného rúry.
- Vložte druhý dvojpólový kábel cez káblovú priechodku nainštalovanú v dolnej rúre.
- Pripojte ho k dvojpólovej svorkovnici dolnej rúry.
- Pre obe spojenia: pripojte hnedý vodič k svorke L; pripojte modrý vodič k svorke N.
- Prispôsobte dĺžky káblov konfigurácii rúry.
- Uistite sa, že žiadny kábel nebráni odstráneniu alebo opätovnej montáži panelov rúry.
- Utiahnite obe matice káblových priechodiek.

Prevádzkové inštrukcie

- Digestor sa aktivuje automaticky, keď je zapnutá pripojená rúra. Digestor funguje plne automaticky.
- Počas varenia motor odsávača funguje na nízkej rýchlosti, aby odsával dym a paru vypúšťanú cez výfukový kanál rúry.
- Keď sa dvierka rúry otvoria, motor odsávača sa prepne na vysokú rýchlosť, aby rýchlo odstránil dym alebo paru uvoľnenú z varnej komory.
- Ak sa po skončení predchádzajúceho cyklu nezačne nový cyklus varenia, odsávač sa automaticky vypne po 5 minútach.
- Detekcia pary vo výfukovom potrubí rúry automaticky aktivuje kondenzančný systém.

Čistenie & údržba

- **POZOR!** Vždy odpojte zariadenie od zdroja napájania a nechajte ho vychladnúť pred uskladnením, čistením a údržbou.
- Nepoužívajte na čistenie vodný prúd ani parný čistič a neklaďte zariadenie pod vodu, pretože súčiastky sa zvlhčia a môže dôjsť k úrazu elektrickým prúdom.
- Ak sa spotrebič neudržuje v dobrom stave čistoty, môže to nepriaznivo ovplyvniť jeho životnosť a viesť k nebezpečnej situácii.
- Zvyšky jedla by mali byť pravidelne čistené a odstraňované zo spotrebiča. Ak spotrebič nie je riadne čistený, zníži sa jeho životnosť a môže dôjsť k nebezpečnej situácii počas používania.

Čistenie

- Vyčistite vychladený vonkajší povrch handričkou alebo hubkou mierne navlhčenou jemným mydlovým roztokom.
- Z hygienických dôvodov by sa malo zariadenie čistiť pred a po použití.
- Vyhnite sa kontaktu vody s elektrickými komponentmi.
- Nikdy neponárajte spotrebič do vody alebo iných tekutín.
- Nikdy nepoužívajte agresívne čistiace prostriedky, abrazívne špongie alebo čistiace prostriedky obsahujúce chlór. Nepoužívajte oceľovú vlnu, kovové nástroje alebo ostré či špicaté predmety na čistenie. Nepoužívajte benzín alebo rozpúšťadlá!
- Žiadne diely nie sú vhodné do umývačky riadu.

Čistenie filtra

- Pravidelné čistenie mechanického filtra odsávania je nevyhnutné pre zaistenie dlhej životnosti a správnej činnosti zariadenia.
- Filter je upevnený 4 západkami. Ak ho chcete odstrániť, pevne potiahnite z oboch strán. Ak chcete filter znovu nainštalovať, umiestnite správne 4 klipy a stlačte obe strany, kým sa filter úplne nezapadne na miesto.

Údržba

- Pravidelne kontrolujte činnosť zariadenia, aby ste predišli vážnym nehodám.
- Ak zistíte, že zariadenie nepracuje správne alebo je nejaký problém, prestaňte ho používať, vypnite ho a kontaktujte dodávateľa.
- Všetka údržba, inštalácia a opravy musia byť vykonávané špecializovanými a autorizovanými technikmi, alebo tými, ktorí sú odporúčaní výrobcom.

Doprava a skladovanie

- Pred uskladnením sa vždy uistite, že zariadenie bolo odpojené od napájania a úplne vychladnuté.
- Uskladnite zariadenie na chladnom, čistom a suchom mieste.
- Nikdy neumiestňujte na zariadenie ťažké predmety, pretože by to mohlo spôsobiť jeho poškodenie.
- Nepohybujte zariadením, keď je v prevádzke. Odpojte zariadenie od napájania pri presúvaní a držte ho na spodnej časti.

Riešenie problémov

Ak spotrebič nefunguje správne, skontrolujte riešenie v nasledujúcej tabuľke. Ak problém stále nemôžete vyriešiť, kontaktujte dodávateľa/poskytovateľa služieb.

Problémy	Možná príčina	Možné riešenie
Digestor nezačína rúrou.	Žiadna energia / Prerušenie napájania.	Skontrolujte prívod elektriny.
Znížený výkon extrakcie.	Špinavý filter.	Vyčistite mechanický filter a znova ho správne nainštalujte.
Slabé vypúšťanie vzduchu.	Zablokovaný vývod vzduchu.	Vyčistite vývod a výfukovú cestu.
Slabé odsávanie dymu/parené (s otvorenými dverami).	Poruchová prevádzka alebo zablokovaný filter/cesta.	Skontrolujte napájanie, vyčistite filter, odblokujte výstup. Zabezpečte, aby sa vysoká rýchlosť aktivovala, keď sa dvere otvoria.
Žiadne odvodnenie vody.	Nesprávny/zablokovaný odtok alebo nesprávne vedenie.	Skontrolujte odtok, odstráňte prekážky, vyhnite sa ohybom a skrúteniam.

Záruka

Všetky chyby ovplyvňujúce funkčnosť spotrebiča, ktoré sa objavia do jedného roka po zakúpení, budú opravené bezplatnou opravou alebo výmenou za predpokladu, že spotrebič bol použitý a udržiavaný v súlade s pokynmi a že nebol nijakým spôsobom zneužitý ani nesprávne použitý. Vaše zákonné práva nie sú ovplyvnené. Ak sa na spotrebič vzťahuje záruka, uveďte, kde a kedy bol zakúpený a uveďte doklad o kúpe (napr. potvrdenie).
V súlade s našimi zásadami neustáleho vývoja produktov si vyhradzujeme právo zmeniť špecifikácie produktu, balenia a dokumentácie bez predchádzajúceho upozornenia.

Likvidácia a životné prostredie



Pri vyraďovaní spotrebiča z prevádzky sa výrobok nesmie likvidovať s iným komunálnym odpadom. Namiesto toho je vašou zodpovednosťou zlikvidovať odpadové zariadenie jeho odovzdaním na určenom zbernom mieste. Nedodržanie tohto pravidla môže byť penalizované v súlade s platnými predpismi o likvidácii odpadu. Separovaný zber a recyklácia vášho odpadového zariadenia v čase jeho likvidácie pomôže chrániť prírodné zdroje a zabezpečí, aby bolo recyklované spôsobom, ktorý chráni ľudské zdravie a životné prostredie.
Ďalšie informácie o tom, kde môžete odovzdať svoj odpad na recykláciu, získate od miestnej spoločnosti na zber odpadu. Výrobcovia a dovozcai nenesú zodpovednosť za recykláciu, spracovanie a ekologickú likvidáciu, a to ani priamo, ani prostredníctvom verejného systému.

DK

DANSK

Kære kunde

Tak, fordi du købte dette Hendi-apparat. Læs denne brugervejledning omhyggeligt, og vær især opmærksom på de sikkerhedsbestemmelser, der er beskrevet nedenfor, før du installerer og bruger dette apparat første gang.

Sikkerhedsanvisninger

- Apparatet må kun bruges til det tilsigtede formål, som beskrevet i denne vejledning.
- Producenten er ikke ansvarlig for skader, der skyldes forkert betjening og forkert brug.
- **FARE! RISIKO FOR ELEKTRISK STØD!** Forsøg ikke selv at reparere apparatet. Nedsænk ikke apparatets elektriske dele i vand eller andre væsker. Hold aldrig apparatet under rindende vand.
- **BRUG ALDRIG ET BESKADIGET APPARAT!** Kontrollér de elektriske forbindelser og ledningen regelmæssigt for skader. Hvis apparatet er beskadiget, skal du koble det fra strømforsyningen. Reparationer må kun udføres af en leverandør eller en kvalificeret person for at undgå fare eller personskade.
- **ADVARSEL!** Når apparatet placeres, skal strømkablet om nødvendigt føres sikkert for at undgå utilsigtet træk, beskadigelse, kontakt med varmefladen eller risiko for at snuble.
- **ADVARSEL!** Så længe stikket er i stikkontakten, er apparatet sluttet til strømforsyningen.
- **ADVARSEL!** Sluk ALTID for apparatet, før du kobler det fra strømforsyningen, rengør, vedligeholder eller opbevarer det.
- Tilslut kun apparatet til en stikkontakt med den spænding og frekvens, der er angivet på apparatets mærkat.
- Rør ikke ved stikket/de elektriske forbindelser med våde eller fugtige hænder.
- Hold apparatet og det elektriske stik væk fra vand og andre væsker. Hvis apparatet falder i vand, skal du straks fjerne strømforsyningstilslutningerne. Brug ikke apparatet, før det er blevet kontrolleret af en autoriseret tekniker. Manglende overholdelse af disse instruktioner vil medføre livstruende risici.
- Tilslut strømforsyningen til en lettilgængelig stikkontakt, så du straks kan tage stikket ud af kontakten i nødstilfælde.
- Sørg for, at ledningen ikke kommer i kontakt med skarpe eller varme genstande, og hold den væk fra åben ild. Træk aldrig i netledningen for at tage den ud af stikkontakten, men træk altid i stikket i stedet for.
- Bær aldrig apparatet i ledningen.
- Forsøg aldrig selv at åbne kabinettet.
- Indsæt ikke genstande i apparatets kabinet.
- Efterlad aldrig apparatet uden opsyn under brug.
- Dette apparat skal betjenes af uddannet personale i restaurantens køkken, kantiner eller barpersonale osv.
- Apparatet må ikke betjenes af personer med nedsatte fysiske, sansemæssige eller mentale evner, eller personer med manglende erfaring og viden.
- Apparatet må under ingen omstændigheder bruges af børn.
- Opbevar apparatet og dets elektriske tilslutninger utilgængeligt for børn.
- Brug aldrig andet tilbehør eller andet end det, der følger med apparatet, eller som producenten anbefaler. Hvis dette ikke gøres, kan det udgøre en sikkerhedsrisiko for brugeren og beskadige apparatet. Brug kun originale dele og tilbehør.
- Betjen ikke dette apparat ved hjælp af en ekstern timer eller et fjernbetjeningssystem.
- Stil ikke apparatet på en varmegenstand (benzin, el, komfur osv.).
- Tildæk ikke apparatet, mens det er i brug.
- Stil ikke genstande oven på apparatet.
- Brug ikke apparatet i nærheden af åben ild, eksplosive eller brandfarlige materialer. Brug altid apparatet på en vandret,

stabil, ren, varmebestandig og tør overflade.
- Apparatet er ikke egnet til installation i et område, hvor der kan anvendes en vandstråle.
- Der skal være mindst 20 cm fri plads omkring apparatet til ventilation under brug.
- **ADVARSEL!** Hold alle ventilationsåbninger på apparatet fri for forhindringer.

Særlige sikkerhedsinstruktioner

- Emhætten er udelukkende beregnet til brug med kompatible professionelle ovne. Brug den ikke som et generelt udsugningssystem.
- Må ikke installere apparatet i nærheden af en friture.
- Vægge, skillevægge, køkkenelementer og andre overflader, der er placeret i nærheden af apparatet, skal være lavet af ikke-brændbare materialer. Ellers skal de beskyttes med passende ikke-brændbar termisk isolering i overensstemmelse med de gældende brandsikkerhedsregler.
- Hvis der er installeret to ovne oven på hinanden, skal du kun bruge det stablingssæt, som er specificeret af producenten. Stable ikke ovnene uden det passende stablingssæt.

Tilsigtet brug

- Dette apparat er beregnet til brug i kommercielle applikationer, for eksempel i køkkener i restauranter, kantiner, hospitaler og i kommercielle virksomheder såsom bagerier, slagterier osv., men ikke til kontinuerlig masseproduktion af mad.
- Apparatet er designet til at udvinde og kondenser røgen og dampen, der udledes gennem ovnens udstødningskanal, samt den røg og damp, der frigives, når ovndøren åbnes. Enhver anden anvendelse kan føre til skade på apparatet eller personskader.
- Brug af apparatet til andre formål vil blive betragtet som misbrug af enheden. Brugeren er eneansvarlig for forkert brug af enheden.

Jordforbindelsesinstallation

Dette apparat er klassificeret som **beskyttelsesklasse I** og skal tilsluttes en jordforbindelse. Jording reducerer risikoen for elektrisk stød ved at give en flugtvej for den elektriske strøm. Dette apparat er udstyret med en strømkabel med jordstik eller elektriske forbindelser med jordledninger. Forbindelserne skal være korrekt installeret og jordet.

Elektrisk forbindelse

219829, 219843, 219867 (fig. 13 på side 7)

M - klembræt til strømforsyning
MA - tilbehør til klembræt
R - modstand
MR - udtræksmotor
SMI - mikrokrafttavle
E - vandmagnetventil
S1 - probe PT100

219836, 219850, 219874 (fig. 12 på side 6)

M - klembræt til strømforsyning
M1 - ovn forbindelsesklembræt
M2 - ovnforbindelsesklemmekort
R - modstand
V - udtræksmotor
A - strømforsyningsenhed
CE - mikro-strømplade
E - vandmagnetventil
S - probe PT100

Forberedelse før brug

- Fjern al beskyttende emballage og indpakning.
- Kontroller, at enheden er i god stand og med alt tilbehør. I tilfælde af ufuldstændig eller beskadiget levering, kontakt venligst leverandøren straks. I dette tilfælde skal du ikke bruge enheden.
- Rengør tilbehøret og apparatet før brug (Se ==> Rengøring & Vedligeholdelse).
- Sørg for, at apparatet er helt tørt.
- Placer apparatet på en horisontal, stabil og varmebestandig overflade, der er sikker imod vandsprøjt.
- Gem emballagen, hvis du planlægger at opbevare apparatet i fremtiden.
- Gem brugervejledningen til fremtidig reference.

BEMÆRK! På grund af produktionsrester kan apparatet udsende en let lugt under de første par anvendelser. Dette er normalt og indikerer ingen fejl eller fare. Sørg for, at apparatet er godt ventileret.

Installation

- Installation, elektrisk tilslutning og vedligeholdelse må kun udføres af kvalificeret personale og i overensstemmelse med de gældende forskrifter.
- Før du påbegynder noget installationsarbejde, skal du afbryde ovnen og emhætten fra strømforsyningen.
- Fjern beskyttelsesfilmen fra alle rustfri ståloverflader. Lad ikke klæberester sidde tilbage på apparatet.
- Bær passende beskyttelseshandsker, når du håndterer og installerer emhætten. Håndter glasdelene forsigtigt for at forhindre, at de bliver beskadiget eller går i stykker.

Placering

- Placer apparatet, så dets bagside forbliver tilgængelig for de elektriske, vand- og afløbstilslutninger samt for fremtidig vedligeholdelse.
- Efter installation skal røg og damp, der udledes fra emhætten, ledes korrekt udenfor.

Forberede ovnen

- Åbn ovnlågen.
- Fjern de to selvgængende skruer fra frontsektionen af madlavningskammeret. Behold skruerne, da de vil blive brugt til at sikre fronten af emhætten.
- Fjern de fire selvskærende skruer fra den bageste øverste del af ovnen. Gem skruerne, da de vil blive brugt til at sikre bagsiden af emhætten.
- Fjern ovnens venstre sidepanel ved at skrue fastgørelsesskruerne ud.
- Brug et passende værktøj til at åbne det forberedte hul i ovnens bund (fig. 1, 1A).
- Installer klemmen, der følger med emhætten, i det forberedte hul (fig. 2, 2A).

Forberedelse af emhætten (fig. 3 på side 4)

- Fjern alle medfølgende komponenter og emballage fra emhætten.
- Fjern de 4 selvskærende skruer, der er installeret i den øver-

ste del af emhætten.
- Placér den medfølgende udluftningskanal på emhætten.
- Fastgør udstødningskanalen ved hjælp af de 4 tidligere fjernede skruer.

Montering af emhætten på ovnen (fig. 4, 4A på side 4) (219829, 219843, 219867)
- Placer forsigtigt emhætten oven på ovnen.
- Fastgør emhættens forside til ovnens forside ved hjælp af de 2 selvskærende skruer, der tidligere blev fjernet fra madkammeret.
- Før emhættens fireledede forbindelseskabel gennem kabelgland A installeret i ovnen.
- Før kablet mod tilslutningsterminaltavle D inde i ovnen.
- Tilslut de fire farvede ledere på hættens kabel til de fire skrueforbindelsessteder på ovnens terminalbræt.
- Overhold ledningsfarverne nøje. Hver leder skal forbindes til det terminalsted, der indeholder en leder af samme farve.
- Sørg for, at kablet ikke hindrer fjernelse eller genmontering af ovnens side- eller bagpaneler.
- Stram kabelkirtlens ringskrue.
- Genmonter ovnens sidepanel ved hjælp af de tidligere fjernede skruer.

ADVARSEL! Forbindelsen skal foretages strengt efter farverne på de fire ledere. Forkert forbindelse kan beskadige emhætten eller ovnen.

Tilslutning af dampudløbet (fig. 5, 5A på side 4) (219829, 219843, 219867)
- Monter den medfølgende gummislange mellem ovnens røg- og damputløb og emhættens røg- og dampindtag.
- Fastgør gummislangen ved hjælp af de to medfølgende metalspændebånd.
- Sørg for, at slangen er korrekt placeret og ikke er klemt, snoet eller blokeret.
- Fastgør bagkanten af emhætten til bagsiden af ovnen med de fire selvskærende skruer, der tidligere blev fjernet fra ovnen.

Vandtilslutning (fig. 11 på side 6) (219829, 219843, 219867)
- Tilslut afløbsudgangen bag på emhætten til et afløbsrør med en indvendig diameter på 30 mm.
- Afløbsrøret kan være stift eller fleksibelt.
- Undgå at lave skarpe bøjninger eller albuer langs afløbsvejen.
- Før røret til et åbent eller fanget afløb.
- Hætten afløbsrør må ikke være i direkte kontakt med afløbspunktet.

Montering af emhætten på en ovn (fig. 4, 4A på side 4) (219836, 219850, 219874)
- Placer forsigtigt emhætten oven på ovnen.
- Fastgør forsiden af emhætten ved hjælp af de to selvgængende skruer, der tidligere blev fjernet fra ovnen.
- Før kablet til den topolede forbindelsesterminal gennem kabelgennemføringen installeret i ovnen.
- Før kablet til den topolede forbindelsesterminal inde i ovnen.
- Tilslut lederne som følger: brun leder - terminal L; blå leder - terminal N.
- Sørg for, at kablet ikke hindrer fjernelse eller genmontering af ovnpanelerne.
- Stram kabelstussens møtrik.
- Genmonter ovnens sidepanel.

Tilslutning af dampudløbet (fig. 5, 5A på side 4) (219836, 219850, 219874)
- Tilslut ovnens røg- og dampudgang til emhætteindgangen ved hjælp af den medfølgende gummislange.
- Fastgør slangen med de to medfølgende metalbeslag.
- Sørg for, at røret er korrekt installeret og ikke er klemt, snoet eller blokeret.
- Fastgør bagenden af emhætten til ovnen ved hjælp af de fire tidligere fjernede selvskærende skruer.

Installation på to stablede ovne (fig. 6-10)
(219836, 219850, 219874)
- Denne procedure gælder kun, når emhætten er installeret med to kompatible ovne placeret oven på hinanden.
- Stable ovnene ved hjælp af det passende producentgodkendte stablesæt.
- Følg de separate installationsinstruktioner, der leveres med stablesættet.
- **ADVARSEL!** Placer ikke en ovn ovenpå en anden uden det passende stakke-kit.

Forberedelse af emhætten til to ovne
- Brug et passende værktøj til at åbne det forberedte hul i den faste bagside af emhætten.
- Installer den anden medfølgende kabelgennemføring i dette hul.
- Før det medfølgende to-polede kabel gennem den anden kabelgennemføring mod den anden to-polede terminalplade inde i emhætten.
- Forbind lederne som følger: brun leder - terminal L; blå leder - terminal N (fig. 7, 8).
- For at lette forbindelsen, placér hætten på en stabil overflade med motoren opad.
- Efter afslutningen af forbindelsen, stram kabelkirtlens låsemøtrik.

Montering af emhætten
- Anbring den klargjorte emhætte på den øverste ovn.
- Fastgør emhætten til den øverste ovn ved hjælp af de passende skruer.
- Sørg for, at hætten og begge ovne er stabile og korrekt justerede.

Tilslut dampudløbet fra begge ovne (fig. 9-10 på side 5)
- Installer den medfølgende H-formede ståladapter mellem dampudløbet fra den øverste ovn og dampindløbet i hætten.
- Tilslut adapteren til emhætten og den øverste ovn ved hjælp af de to medfølgende gummislanger.
- Tilslut dampudgangen fra den nederste ovn til adapteren ved hjælp af den ekstra gummislange.
- Juster længden af den nederste gummislange, så den passer til konfigurationen af de stablede ovne.
- Sikre alle forbindelser ved hjælp af de seks medfølgende metalpåsætninger.
- Sørg for, at ingen af rørene er knuste, vredne eller tilstoppede.
- Fastgør bagdelen af emhætten til bagsiden af den øverste ovn.

- H-formet adapter, gummislanger og metalspænder leveres som en del af stablingssættet.

Tilslutning af emhætten til begge ovne
- Før det første to-polede emhætte-kabel gennem kabelglandningen installeret i den øverste ovn.
- Forbind den til den topolede terminalplade i den øvre ovn.
- Før det andet topolede kabel gennem kabelglandringen installeret i den nedre ovn.
- Forbind den til den topolede terminalplade i den nedre ovn.
- For begge forbindelser: tilslut den brune leder til terminal L; tilslut den blå leder til terminal N.
- Tilpas kabellængderne til ovnkonfigurationen.
- Sørg for, at ingen af kablerne hindrer fjernelse eller genmontering af ovnpanelerne.
- Stram begge kabelgennemføringsmøtrikker.

Betjeningsvejledning
- Emhætten aktiveres automatisk, når den tilsluttede ovn tændes. Hætten fungerer fuldautomatisk.
- Under tilberedningen arbejder udsugningsmotoren ved lav hastighed for at udsuge den røg og damp, der udledes gennem ovnens udstødningskanal.
- Når ovndøren åbnes, skifter udsugningsmotoren til høj hastighed for hurtigt at fjerne eventuel røg eller damp, der frigives fra tilberedningskammeret.
- Hvis der ikke startes en ny kogecyklus efter afslutningen af den forrige cyklus, slukker emhætten automatisk efter 5 minutter.
- Damp, der detekteres i ovnens udstødningskanal, aktiverer automatisk kondensationssystemet.

Rengøring & vedligeholdelse
- **OPMÆRKSOMHED!** Afbryd altid apparatet fra strømkilden og lad det køle ned før opbevaring, rengøring & vedligeholdelse.
- Brug ikke vandstråle eller damprenser til rengøring, og nedsænk ikke apparatet i vand, da delene vil blive våde, og elektrisk stød kan resultere.
- Hvis apparatet ikke holdes rent, kan det påvirke apparatets levetid negativt og resultere i en farlig situation.
- Madrester bør jævnligt rengøres og fjernes fra apparatet. Hvis apparatet ikke rengøres ordentligt, vil det reducere dets levetid og kan resultere i en farlig tilstand under brug.

Rengøring
- Rengør den afkølede ydre overflade med en klud eller svamp, der er let fugtet med en mild sæbeopløsning.
- Af hygiejniske grunde bør apparatet rengøres før og efter brug.
- Undgå, at vand kommer i kontakt med de elektriske komponenter.
- Nedsænk aldrig apparatet i vand eller andre væsker.
- Brug aldrig aggressive rengøringsmidler, slibende svampe eller rengøringsmidler, der indeholder klor. Brug ikke ståluld, metalredskaber eller nogen skarpe eller spidse genstande til rengøring. Brug ikke benzin eller opløsningsmidler!
- Ingen dele tåler opvaskemaskine.

Rengøring af filteret
- Regelmæssig rengøring af det mekaniske udsugningsfilter er essentielt for at sikre lang levetid og korrekt drift af apparatet.
- Filteret er sikret med 4 snapklips. For at fjerne det, træk kraftigt i begge sider. For at geninstallere filteret, placer de 4 klip korrekt og tryk begge sider ind, indtil filteret låses helt på plads.

Vedligeholdelse
- Kontroller regelmæssigt apparatets funktion for at forhindre alvorlige ulykker.
- Hvis du ser, at apparatet ikke fungerer korrekt, eller at der er et problem, skal du stoppe med at bruge det, slukke det og kontakte leverandøren.
- Alt vedligeholdelses-, installations- og reparationsarbejde skal udføres af specialiserede og autoriserede teknikere, eller anbefales af producenten.

Transport og opbevaring
- Før opbevaring skal du altid sikre, at apparatet er frakoblet strømforsyningen og er helt nedkølet.
- Opbevar apparatet et køligt, rent og tørt sted.
- Læg aldrig tunge genstande på apparatet, da dette kan beskadige det.
- Flyt ikke apparatet, mens det er i drift. Afbryd apparatet fra strømforsyningen, når du flytter det, og hold det i bunden.

Fejlfinding
Hvis apparatet ikke fungerer korrekt, bedes du se nedenstående tabel for løsningen. Hvis du stadig ikke kan løse problemet, bedes du kontakte leverandøren/serviceudbyderen.

Problemer	Mulig årsag	Mulig løsning
Emhætte starter ikke med ovn.	Ingen strøm / Strømforstyrrelse.	Kontroller strømforsyningen.
Reduceret udtrækningsydelse.	Snavset filter.	Rengør det mekaniske filter, og geninstaller det korrekt.
Dårlig luftafladning.	Blokeret luftudløb.	Ryd udløbet og udstødningsvejen.
Svag røg-/dampudsugning (med døren åben).	Fejlagtig betjening eller blokeret filter/sti.	Kontroller strømmen, rengør filteret, fjern blokeringen ved udløbet. Sørg for, at høje hastighed aktiveres, når døren åbnes.
Ingen vandafledning.	Forkert/blokeret afløb eller forkert routing.	Kontroller afløbet, fjern blokeringer, undgå bøjninger og vrid.

Garanti
Enhver defekt, der påvirker apparatets funktion, og som bliver synlig inden for et år efter købet, vil blive repareret gratis, forudsat at apparatet er blevet brugt og vedligeholdt i overensstemmelse med anvisningerne og ikke er blevet misbrugt eller misbrugt på nogen måde. Dine lovbestemte rettigheder påvirkes ikke. Hvis apparatet er dækket af garantien, skal du angive, hvor og hvornår det blev købt og inkludere købsbevis (f.eks. kvittering).

I overensstemmelse med vores politik om kontinuerlig produktudvikling forbeholder vi os ret til at ændre produkt-, emballage- og dokumentationsspecifikationer uden varsel.

Kassering og miljø



Når apparatet tages ud af drift, må produktet ikke bortskaffes sammen med andet husholdningsaffald. Det er i stedet dit ansvar at bortskaffe dit affaldsudstyr ved at aflevere det til et udpeget indsamlingssted. Manglende overholdelse af denne regel kan straffes i overensstemmelse med gældende regler for bortskaffelse af affald. Den separate indsamling og genbrug af dit affaldsudstyr på bortskaffelsestidspunktet vil bidrage til at bevare naturressourcerne og sikre, at det genbruges på en måde, der beskytter menneskers sundhed og miljøet.
For yderligere oplysninger om, hvor du kan aflevere dit affald til genbrug, bedes du kontakte dit lokale affaldsselskab. Producenterne og importørerne tager ikke ansvar for genbrug, behandling og økologisk bortskaffelse, hverken direkte eller gennem et offentligt system.

SUOMALAINEN

Hyvä asiakas,
Kiitos, että ostit tämän Hendi-laitteen. Lue tämä käyttöopas huolellisesti ja kiinnitä erityistä huomiota alla oleviin turvallisuusmääräyksiin ennen laitteen ensimmäistä asennusta ja käyttöä.

Turvallisuusohjeet

- Käytä laitetta vain siihen tarkoitukseen, johon se on suunniteltu, tässä oppaassa kuvatulla tavalla.
- Valmistaja ei ole vastuussa mistään vahingoista, jotka johtuvat virheellisestä käytöstä tai virheellisestä käytöstä.
- **VAARA! SÄHKÖISKUN VAARA!** Älä yritä korjata laitetta itse. Älä upota laitteen sähköosia veteen tai muihin nesteisiin. Älä koskaan pidä laitetta juoksevan veden alla.
- **ÄLÄ KOSKAAN KÄYTÄ VAURIOITUNUTTA LAITETTA!** Tarkista sähköliitännät ja johto säännöllisesti vaurioiden varalta. Jos laite on vaurioitunut, irrota se virtalähteestä. Vain toimittaja tai pätevä henkilö saa tehdä korjauksia vaaratilanteiden ja loukkaantumisten välttämiseksi.
- **VAROITUS!** Kun sijoitat laitteen paikalleen, reititä virtajohto tarvittaessa turvallisesti, jotta vältetään tahaton vetäminen, vaurioituminen, kosketus lämmityspintaan tai kompastumisvaara.
- **VAROITUS!** Kun pistoke on pistorasiassa, laite on kytketty virtalähteeseen.
- **VAROITUS!** Sammuta AINA laite ennen sen irrottamista virtalähteestä, puhdistuksesta, kunnossapidosta tai varastoinnista.
- Kytke laite pistorasiaan vain laitteen merkinnöissä mainitulla jännitteellä ja taajuudella.
- Älä koske pistokkeeseen/sähköliitäntöihin märillä tai kosteilla käsillä.
- Pidä laite ja sähköpistoke/-liitännät poissa vedestä ja muista nesteistä. Jos laite putoaa veteen, irrota virransyöttöliitännät välittömästi. Älä käytä laitetta, ennen kuin valtuutettu teknikko on tarkistanut sen. Näiden ohjeiden noudattamatta jättäminen aiheuttaa hengenvaarallisia riskejä.
- Kytke virtalähde helposti saavutettavaan pistorasiaan, jotta voit irrottaa laitteen välittömästi hätätilanteessa.
- Varmista, että johto ei joudu kosketuksiin terävien tai kuumien esineiden kanssa ja pidä johto poissa avotulen läheisyydestä. Älä koskaan irrota virtajohtoa pistorasiasta vetämällä, vaan vedä sen sijaan aina pistokkeesta.
- Älä koskaan kanna laitetta sen johdosta.
- Älä koskaan yritä avata laitteen koteloa itse.
- Älä työnnä esineitä laitteen koteloon.
- Älä koskaan jätä laitetta ilman valvontaa käytön aikana.
- Koulutetun henkilökunnan on käytettävä tätä laitetta ravintolan keittiössä, ruokaloissa tai baarissa jne.
- Tätä laitetta eivät saa käyttää henkilöt, joiden fyysiset, aistinvaraiset tai henkiset kyvyt ovat rajoittuneet, tai henkilöt, joilla ei ole tarvittavaa kokemusta tai tietoa.
- Lapset eivät saa missään tapauksessa käyttää tätä laitetta.
- Pidä laite ja sen sähköliitännät poissa lasten ulottuvilta.
- Älä koskaan käytä muita kuin laitteen mukana toimitettuja tai valmistajan suosittelemia lisävarusteita tai lisälaitteita. Muussa tapauksessa vaarana voi olla käyttäjän turvallisuus ja laitteen vaurioituminen. Käytä vain alkuperäisiä osia ja lisävarusteita.
- Älä käytä tätä laitetta ulkoisen ajastimen tai kauko-ohjausjärjestelmän avulla.
- Älä aseta laitetta lämmityskohteen päälle (bensiini, sähkö, hiililiesi jne.).
- Älä peitä laitetta käytössä.
- Älä aseta mitään esineitä laitteen päälle.
- Älä käytä laitetta avotulen, räjähtävien tai tulenarkojen materiaalien läheisyydessä. Käytä laitetta aina vaakasuoralla, vakaalla, puhtaalla, lämmönkestävällä ja kuivalla pinnalla.
- Laite ei sovellu asennettavaksi paikkaan, jossa voidaan käyttää vesisuihkua.
- Jätä laitteen ympärille vähintään 20 cm tilaa ilmanvaihtoa varten käytön aikana.
- **VAROITUS!** Pidä laitteen kaikki tuuletusaukot esteettöminä.

Erityiset turvaohjeet

- Liesituuletin on tarkoitettu käytettäväksi yksinomaan yhteensopivien ammattikäyttöön tarkoitettujen uunien kanssa. Älä käytä sitä yleiskäyttöisenä poistojärjestelmänä.
- Älä asenna laitetta lähellä friteerauslaitteita.
- Laitteen lähellä olevien seinien, väliseinien, keittiökalusteiden ja muiden pintojen tulee olla valmistettu palamattomista materiaaleista. Muussa tapauksessa ne on suojattava asianmukaisella palamattomalla lämpöeristyksellä sovellettavien paloturvallisuusmääräysten mukaisesti.
- Kun kaksi uunia asennetaan päällekkäin, käytä vain valmistajan määrittelemää pinontasarjaa. Älä pinoa uuneja ilman asianmukaista pinontasarjaa.

Tarkoitettu käyttö

- Tämä laite on tarkoitettu käytettäväksi kaupallisissa sovelluksissa, esimerkiksi ravintoloiden, ruokaloiden, sairaaloiden keittiöissä ja kaupallisissa yrityksissä, kuten leipomoissa, lihakaupoissa jne., mutta ei jatkuvaan elintarvikkeiden massatuotantoon.
- Laite on suunniteltu uunin poistokanavan kautta poistuvan savun ja höyryn sekä uunin oven avaamisen yhteydessä vapautuvan savun ja höyryn poistamiseen ja tiivistämiseen. Muu käyttö voi johtaa laitteen vahingoittumiseen tai henkilövahinkoihin.
- Laitteen käyttäminen muuhun tarkoitukseen katsotaan laitteen väärinkäytöksi. Käyttäjä on yksinomaan vastuussa laitteen väärinkäytöstä.

Maadoitusasennus

Tämä laite on luokiteltu **suojausluokkaan I** ja se on liitettävä suojamaahan. Maadoitus vähentää sähköiskun riskiä tarjoamalla poistotien sähkövirralle.
Tässä laitteessa on maadoituspistokkeella varustettu virtajohto tai maadoitusjohtimella varustetut sähköliitännät. Yhteydet on asennettava oikein ja maadoitettava.

Sähköliitäntä

219829, 219843, 219867 (kuva 13 sivulla 7)
M - virtalähteen liitinkisko
MA - liitinkisko lisävarusteet
R - vastus
MR - poistoilmapuhallin
SMI - mikrotehoyksikkö
E - vesisolenoidiventtiili
S1 - anturi PT100

219836, 219850, 219874 (kuva 12 sivulla 6)
M - virtalähteen liitinkisko
M1 - uunin liitäntäliitäntälevy
M2 - uunin liitäntäpääkortti
R - vastus
V - poistoilmamoottori
A - virtalähde
CE - mikrotehotaulu
E - vesisolenoidiventtiili
S - anturi PT100

Valmistelut ennen käyttöä

- Poista kaikki suojapakkaukset ja -kääreet.
- Tarkista, että laite on hyvässä kunnossa ja että kaikki lisävarusteet ovat mukana. Jos toimitus on puutteellinen tai vahingoittunut, ota välittömästi yhteyttä toimittajaan. Älä käytä laitetta tässä tapauksessa.
- Puhdista tarvikkeet ja laite ennen käyttöä (Katso ==> Puhdistus & Huolto).
- Varmista, että laite on täysin kuiva.
- Aseta laite vaakasuoralle, vakaalle ja kuumuutta kestävälle pinnalle, joka kestää vesiroiskeita.
- Säilytä pakkaus, jos aiot säilyttää laitetta tulevaisuudessa.
- Pidä käyttöohje tallessa tulevaa tarvetta varten.

HUOM! Valmistusjäämien vuoksi laite voi päästää kevyttä hajua ensimmäisten käyttökertojen aikana. Tämä on normaalia eikä osoita mitään vikaa tai vaaraa. Varmista, että laite tuulettuu hyvin.

Asennus

- Asennuksen, sähköliitännän ja huollon saa suorittaa vain pätevä henkilöstö sovellettavien määräysten mukaisesti.
- Ennen asennustöiden aloittamista irrota uuni ja liesituuletin virtalähteestä.
- Poista suojakalvo kaikilta ruostumattomasta teräksestä valmistetuilta pinnoilta. Älä jätä liimajäämiä laitteeseen.
- Käytä sopivia suojakäsineitä hupun käsittelyssä ja asennuksessa. Käsittele lasikomponentteja varovasti välttääksesi niiden vaurioitumisen tai rikkoutumisen.

Sijoittaminen

- Aseta laite siten, että sen takaosa on helposti saavutettavissa sähkö-, vesi- ja viemäriliitäntöjen sekä tulevan huollon vuoksi.
- Asennuksen jälkeen liesituulettimen poistama savu ja höyry on johdettava asianmukaisesti ulos.

Valmistelu uunille

- Avaa uunin luukku.
- Irrota kaksi itsekierteittävää ruuvia kypsennyskammion etuosasta. Säilytä ruuvit, sillä niitä käytetään kiinnittämään hupun etuosa.
- Poista neljä itsekierteittävää ruuvia uunin takaosan yläosasta. Säilytä ruuvit, koska niitä käytetään hupun takaosan kiinnittämiseen.
- Poista uunin vasen sivupaneeli irrottamalla kiinnitysruuvit.
- Käyttämällä sopivaa työkalua, avaa valmiiksi tehty reikä uunin pohjassa (kuva 1, 1A).
- Asenna kaapelin läpivientitiiviste, joka toimitetaan hupun mukana, valmiiksi tehtyyn reikään (kuva 2, 2A).

Hupun valmistelu (kuva 3 sivulla 4)

- Poista kaikki toimitetut komponentit ja pakkaukset huuvan sisältä.
- Poista huuvan yläosaan asennetut 4 itsekiertyvää ruuvia.
- Aseta toimitettu poistoilmaputki huuvan päälle.
- Kiinnitä poistohormi käyttämällä 4 aiemmin irrotettua ruuvia.

Kiinnitä huppu uuniin (kuva 4, 4A sivulla 4) (219829, 219843, 219867)

- Aseta huppu huolellisesti uunin päälle.
- Kiinnitä hupun etuosa uunin etuosaan käyttämällä aiemmin uunikammiosta poistettuja 2 itseporautuvaa ruuvia.
- Vie hupun nelijohdinliitäntäkaapeli uuniin asennetun kaapeliläpivienti A:n kautta.
- Reititä kaapeli kohti liitosterminaalilevyä D uunin sisällä.
- Yhdistä hupun kaapelin neljä värillistä johdinta uunin liittimen neljään ruuviliittimeen.
- Noudata johdinten värejä tarkasti. Kukin johdin on yhdistettävä kyseisen väriseen johdinta sisältävään liittimeen.
- Varmista, että kaapeli ei estä uunin sivu- tai takapaneelien poistamista tai uudelleenasennusta.
- Kiristä kaapelin läpivientimutteri.
- Asenna uunin sivupaneeli takaisin käyttäen aiemmin poistettuja ruuveja.

VAROITUS! Yhteys on tehtävä ehdottomasti neljän johtimen värien mukaisesti. Väärä kytkentä voi vahingoittaa huuvaa tai uunia.

Liitetään höyryn poisto (kuva 5, 5A sivulla 4) (219829, 219843, 219867)

- Asenna mukana toimitettu kumiletku uunin savu- ja höyrypoistoaukon sekä liesituulettimen savu- ja höyrysisääntulon välille.
- Kiinnitä kumiletku kahden mukana toimitetun metallipuristimen avulla.
- Varmista, että letku on oikein paikallaan eikä ole puristunut, kiertynyt tai tukossa.
- Kiinnitä hupun takaosa uunin takaosaan neljällä itsekiertyvällä ruuvilla, jotka on aiemmin irrotettu uunista.

FI

Vesiliitäntä (kuva 11 sivulla 6)
(219829, 219843, 219867)
- Yhdistä liesituulettimen takaosassa oleva viemärimuoto 30 mm sisähalkaisijalla olevaan viemäriputkeen.
- Viemäriputki voi olla jäykkä tai joustava.
- Älä tee teräviä mutkia tai kyynärpäitä viemäripolun varrelle.
- Ohjaa putki avoimeen tai suljettuun viemäriin.
- Hupun viemäriputki ei saa olla suorassa kosketuksessa viemäröintipisteen kanssa.

Konepellin kiinnittäminen yhteen uuniin (kuva 4, 4A sivulla 4)
(219836, 219850, 219874)
- Aseta huppu varovasti uunin päälle.
- Kiinnitä hupun etuosa käyttämällä kahta uunista aiemmin poistettua kierreporaruuveja.
- Reititä kaapeli kahden navan liitäntäterminaalilevylle uuniin asennetun kaapeliläpiviennin kautta.
- Reititä kaapeli kahden navan liitäntäterminaalilevylle uunin sisällä.
- Liitä johdot seuraavasti: ruskea johdin - liitin L; sininen johdin - liitin N.
- Varmista, että kaapeli ei estä uunin paneelien irrottamista tai kiinnitystä.
- Kiristä kaapeliholkin lukkomutteri.
- Asenna uunin sivupaneeli uudelleen.

Liitetään höyryn poisto (kuva 5, 5A sivulla 4)
(219836, 219850, 219874)
- Yhdistä uunin savu- ja höyrypoistoaukon huuvan sisääntuloon käyttämällä mukana toimitettua kumiletkua.
- Kiinnitä letku käyttämällä kahta toimitettua metallipantaa.
- Varmista, että putki on asennettu oikein eikä se ole litistynyt, kiertynyt tai tukkeutunut.
- Kiinnitä uunin takaosa huppuun käyttämällä neljää aiemmin irrotettua itsekierteittävää ruuvia.

Asennus kahteen päällekkäiseen uuniin (kuva 6-10)
(219836, 219850, 219874)
- Tätä menettelyä sovelletaan vain, kun liesituuletin on asennettu kahden yhteensopivan uunin kanssa, jotka on sijoitettu päällekkäin.
- Pinoa uunit käyttämällä asianmukaista valmistajan hyväksymää pinoamispakettia.
- Noudata pinoamispaketin mukana toimitettuja erillisiä asennusohjeita.
- **VAROITUS!** Älä aseta yhtä uunia toisen päälle ilman asianmukaista pinoamissarjaa.

Valmistellaan huppu kahdelle uunille
- Käytä sopivaa työkalua ja avaa kiinteän takaselän valmiiksi tehty reikä konepellissä.
- Asenna toimitettu toinen kaapelitiiviste tähän reikään.
- Reititä toimitettu kaksinapainen kaapeli toisen kaapelitiivisteen kautta konepellin sisällä olevaa toista kaksinapaista liitintaulua kohti.
- Yhdistä johtimet seuraavasti: ruskea johdin - liitin L; sininen johdin - liitin N (kuva 7, 8).
- Helpottaaksesi liittämistä, aseta huppu vakaalle pinnalle moottorin ollessa ylöspäin.
- Yhteyden muodostamisen jälkeen kiristä kaapeliläpiviennin rengasmutteri.

Hupun asentaminen
- Aseta valmisteltu huppu ylempään uuniin.
- Kiinnitä huppu ylempään uuniin sopivilla ruuveilla.
- Varmista, että liesikupu ja molemmat uunit ovat vakaat ja oikein linjassa.

Yhdistä molempien uunien höyrypoisto (kuva 9-10 sivulla 5)
- Asenna toimitettu H-muotoinen teräsadapteri ylemmän uunin höyrypoiston ja liesikuvun höyryn sisääntulon väliin.
- Yhdistä adapteri huppuun ja yläuuniin käyttämällä kahta mukana toimitettua kumiputkea.
- Liitä alaosan uunin höyrynpoistoaukko adapteriin käyttäen lisäkumiputkea.
- Säädä alaosan kumiputken pituus uunien päällekkäistä kokoonpanoa varten.
- Kiinnitä kaikki liitännät kuudella mukana toimitetulla metallipuristimella.
- Varmista, ettei mikään putkista ole murskaantunut, kiertynyt tai tukossa.
- Kiinnitä liesikuvun takaosa uunin takaosaan.
- H-muotoinen adapteri, kumiletkut ja metallipuristimet toimitetaan osana pinoamispakettia.

Hupun liittäminen molempiin uuneihin
- Vie kaksinapaisen hupun kaapeli yläuuniin asennetun kaapelitiivisteen kautta.
- Kytke se yläuunin kaksinapaiseen liitinlevyyn.
- Reititä toinen kaksinapainen kaapeli alemman uunin kaapelin läpiviennin läpi.
- Kytke se alemman uunin kaksinapaiseen liitinlevyyn.
- Molempiin liitäntöihin: yhdistä ruskea johdin liittimeen L; yhdistä sininen johdin liittimeen N.
- Säädä kaapeleiden pituudet uunin kokoonpanoon.
- Varmista, ettei kumpikaan kaapeli estä uunin paneelien irrotusta tai uudelleenkiinnitystä.
- Kiristä molemmat kaapelin läpiviennin mutterit.

Käyttöohjeet
- Liesituuletin aktivoituu automaattisesti, kun kytketty uuni kytketään päälle. Huppu toimii täysin automaattisesti.
- Kokkausjakson aikana poistoilmapuhallin toimii alhaisella nopeudella poistaakseen savun ja höyryn, jotka poistuvat uunin poistoilmatunnelin kautta.
- Kun uunin luukku avataan, poistoilmapuhallin siirtyy korkealle nopeudelle poistaakseen nopeasti minkä tahansa kokouskammiossa vapautuneen savun tai höyryn.
- Jos uutta kypsennysjaksoa ei aloiteta edellisen jakson päätyttyä, huppu sammuu automaattisesti 5 minuutin kuluttua.
- Höyry, joka havaitaan uunin poistokanavassa, aktivoi automaattisesti kondensointijärjestelmän.

Puhdistus & huolto
- **HUOMIO!** Irrota aina laite virtalähteestä ja anna sen jäähtyä ennen varastointia, puhdistusta & huoltoa.
- Älä käytä puhdistukseen vesisuihkua tai höyrypuhdistinta äläkä työnnä laitetta veteen, sillä osat kastuvat ja voi aiheutua sähköisku.
- Jos laitetta ei pidetä hyvässä puhtauden tilassa, se voi haitata laitteen elinikää ja aiheuttaa vaarallisen tilanteen.
- Ruokajäämät tulee säännöllisesti puhdistaa ja poistaa laitteesta. Jos laitetta ei puhdisteta kunnolla, sen käyttöikä lyhenee ja saattaa aiheuttaa vaarallisen tilanteen käytön aikana.

Puhdistus
- Puhdista jäähtynyt ulkopinta liinalla tai sienellä, joka on hieman kostutettu miedolla saippualiuoksella.
- Hygieniasyistä laite tulee puhdistaa ennen käyttöä ja käytön jälkeen.
- Vältä veden kosketusta sähkökomponentteihin.
- Älä koskaan upota laitetta veteen tai muihin nesteisiin.
- Älä koskaan käytä voimakkaita puhdistusaineita, hankaavia sieniä tai klooria sisältäviä puhdistusaineita. Älä käytä teräsvillaa, metallisia astioita tai teräviä tai suippoja esineitä puhdistamiseen. Älä käytä bensiiniä tai liuottimia!
- Mitkään osat eivät ole astianpesukoneen kestäviä.

Suodattimen puhdistus
- Poistoilmasuodattimen säännöllinen puhdistus on olennaisen tärkeää laitteen pitkän käyttöiän ja asianmukaisen toiminnan varmistamiseksi.
- Suodatin on kiinnitetty 4 napsautuskiinnittimellä. Poistaaksesi sen, vedä tukevasti molemmista puolista. Asentaaksesi suodattimen uudelleen, aseta 4 kiinnikettä oikein ja paina molemmilta puolilta, kunnes suodatin lukittuu täysin paikoilleen.

Huolto
- Tarkista laitteen toiminta säännöllisesti vakavien onnettomuuksien estämiseksi.
- Jos huomaat, että laite ei toimi kunnolla tai siinä on ongelma, lopeta sen käyttö, sammuta se ja ota yhteyttä toimittajaan.
- Kaikki huolto-, asennus- ja korjaustyöt on suoritettava erikoistuneiden ja valtuutettujen teknikoiden toimesta tai valmistajan suosittelemina.

Kuljetus ja Varastointi
- Ennen varastointia varmista aina, että laite on irrotettu virtalähteestä ja täysin jäähtynyt.
- Säilytä laite viileässä, puhtaassa ja kuivassa paikassa.
- Älä koskaan sijoita raskaita esineitä laitteen päälle, koska tämä voi vahingoittaa sitä.
- Älä siirrä laitetta sen ollessa toiminnassa. Irrota laite virtalähteestä, kun siirrät sitä, ja pidä se alhaalta.

Vianmääritys

Jos laite ei toimi kunnolla, tarkista alla oleva taulukko ratkaisun löytämiseksi. Jos et vieläkään pysty ratkaisemaan ongelmaa, ota yhteyttä toimittajaan/palveluntarjoajaan.

Ongelmia	Mahdollinen syy	Mahdollinen ratkaisu
Liesituuletin ei käynnisty uunilla.	Ei virtaa / Virtakatkos.	Tarkista virtalähde.
Vähentynyt uutto-teho.	Likainen suodatin.	Puhdista mekaaninen suodatin ja asenna se oikein takaisin.
Heikko ilmanpoisto.	Tukkoinen ilmanpoistoaukko.	Puhdista aukko ja poistoilmareitti.
Heikko savu/höyrypoisto (oven ollessa auki).	Viallinen toiminta tai tukkeutunut suodatin/polku.	Tarkista virta, puhdista suodatin, avaa poistoaukko. Varmista, että suuri nopeus aktivoituu, kun ovi avautuu.
Ei vedenpoistoa.	Väärä/tukossa oleva viemäri tai virheellinen reititys.	Tarkista viemäri, poista tukkeumat, vältä mutkia ja kiertymiä.

Takuu

Kaikki laitteen toimintaan vaikuttavat viat, jotka ilmenevät vuoden kuluessa ostosta, korjataan tai vaihdetaan maksutta edellyttäen, että laitetta on käytetty ja huollettu ohjeiden mukaisesti eikä sitä ole käytetty väärin tai väärin. Tämä ei vaikuta lakisääteisiin oikeuksiisi. Jos laite on takuun alainen, ilmoita mistä ja milloin se on ostettu ja liitä mukaan ostotosite (esim. kuitti).
Pidätämme oikeuden muuttaa tuote-, pakkaus- ja dokumentointitietoja ilman erillistä ilmoitusta tuotekehityksen jatkuvan menettelytavan mukaisesti.

Hävittäminen ja ympäristö



Kun poistat laitteen käytöstä, tuotetta ei saa hävittää muun kotitalousjätteen mukana. Sen sijaan on sinun vastuullasi hävittää jätelaitteistosi luovuttamalla se määrätylle keräyspisteelle. Tämän säännön noudattamatta jättämisestä voidaan rangaista soveltuvien jätteiden hävittämistä koskevien määräysten mukaisesti. Jätelaitteiston erillinen keräys ja kierrätys hävittämisen yhteydessä auttaa säästämään luonnonvaroja ja varmistamaan, että se kierrätetään tavalla, joka suojaa ihmisten terveyttä ja ympäristöä.
Lisätietoja siitä, mihin jäte voidaan viedä kierrätettäväksi, saat ottamalla yhteyttä paikalliseen jätteenkeräysyhtiöön. Valmistajat ja maahantuojat eivät ota vastuuta kierrätyksestä, käsittelystä ja ekologisesta hävittämisestä joko suoraan tai julkisen järjestelmän kautta.

NORSK

Kjære kunde,
Takk for at du kjøpte dette Hendi-produktet. Les denne bruksanvisningen nøye, og vær spesielt oppmerksom på sikkerhetsforskriftene som er beskrevet nedenfor, før du installerer og bruker dette apparatet for første gang.

Sikkerhetsinstruksjoner

- Bruk apparatet kun til det formålet det er beregnet for, som beskrevet i denne håndboken.
- Produsenten er ikke ansvarlig for skader forårsaket av feil bruk og feil bruk.
- **FARE! RISIKO FOR ELEKTRISK STØT!** Ikke forsøk å reparere apparatet selv. Ikke senk de elektriske delene av apparatet ned i vann eller andre væsker. Hold aldri apparatet under rennende vann.
- **BRUK ALDRI ET SKADET APPARAT!** Kontroller de elektriske tilkoblingene og ledningen regelmessig for eventuelle skader. Hvis den er skadet, må du koble produktet fra strømforsyningen. Alle reparasjoner skal kun utføres av en leverandør eller kvalifisert person for å unngå fare eller skade.
- **ADVARSEL!** Når du plasserer produktet, må du om nødvendig føre strømkabelen for å unngå utilsiktet trekking, at den kommer i kontakt med varmeflaten eller forårsaker snublefare.
- **ADVARSEL!** Så lenge støpselet er i kontakten, er apparatet koblet til strømforsyningen.
- **ADVARSEL!** Slå ALLTID av apparatet før du kobler fra strømforsyningen, rengjør, vedlikehold eller lagrer det.
- Koble apparatet kun til en stikkontakt med spenningen og frekvensen som er angitt på apparatets etikett.
- Ikke berør støpselet/elektriske koblinger med våte eller fuk-

tige hender.
- Hold apparatet og elektriske plugger/koblinger unna vann og andre væsker. Hvis produktet faller i vann, må du fjerne strømforsyningskontaktene umiddelbart. Ikke bruk apparatet før det har blitt kontrollert av en sertifisert tekniker. Hvis disse instruksjonene ikke følges, vil det føre til livstruende risikoer.
- Koble strømforsyningen til et lett tilgjengelig strømuttak slik at du umiddelbart kan koble fra apparatet i nødstilfeller.
- Sørg for at ledningen ikke kommer i kontakt med skarpe eller varme gjenstander, og hold den unna åpen ild. Trekk aldri i selve strømledningen for å trekke den ut av stikkontakten. Trekk alltid i stedet.
- Bær aldri apparatet etter ledningen.
- Prøv aldri å åpne kabinettet til produktet selv.
- Ikke stikk gjenstander inn i apparatets hus.
- La aldri apparatet stå uten tilsyn under bruk.
- Dette apparatet skal betjenes av opplært personell på kjøkkenet til restauranten, kantine- eller barpersonell, osv.
- Dette apparatet skal ikke brukes av personer med reduserte fysiske, sensoriske eller mentale evner, eller personer med manglende erfaring og kunnskap.
- Dette apparatet skal under ingen omstendigheter brukes av barn.
- Hold apparatet og elektriske tilkoblinger utilgjengelige for barn.
- Bruk aldri tilbehør eller andre ekstra enheter enn de som følger med apparatet eller anbefales av produsenten. Hvis dette ikke gjøres, kan det utgjøre en sikkerhetsrisiko for brukeren og skade apparatet. Bruk kun originale deler og tilbehør.
- Ikke bruk dette apparatet med en ekstern timer eller fjernkontrollsystem.
- Ikke plasser produktet på en varmegjenstand (bensin, elektrisk, kullkoker osv.).
- Ikke dekk til apparatet mens det er i bruk.
- Ikke plasser gjenstander oppå produktet.
- Ikke bruk apparatet i nærheten av åpne flammer, eksplosive eller brennbare materialer. Bruk alltid apparatet på en horisontal, stabil, ren, varmebestandig og tørr overflate.
- Apparatet er ikke egnet for montering i et område der det kan brukes en vannstråle.
- La det være en avstand på minst 20 cm rundt apparatet for ventilasjon under bruk.
- **ADVARSEL!** Hold alle ventilasjonsåpninger på produktet fri for hindringer.

Spesielle sikkerhetsinstruksjoner

- Avtrekkshetten er utelukkende beregnet for bruk med kompatible profesjonelle ovner. Ikke bruk den som et uttrekkssystem til generell bruk.
- Ikke installer apparatet i nærheten av en frityrkoker.
- Vegger, skillevegger, kjøkkeninnredning og andre overflater som er plassert nær apparatet, skal være laget av ikke-brennbare materialer. Ellers må de beskyttes med egnet ikke-brennbar varmeisolasjon i samsvar med gjeldende brannsikkerhetsforskrifter.
- Der to ovner installeres oppå hverandre, skal du kun bruke stablekitet som er angitt av produsenten. Ikke stable ovnene uten riktig stablekit.

Tiltenkt bruk

- Dette apparatet er beregnet for bruk i kommersielle applikasjoner, for eksempel i kjøkken på restauranter, kantiner, sykehus og i kommersielle virksomheter som bakerier, slakterier osv., men ikke for kontinuerlig masseproduksjon av mat.
- Apparatet er konstruert for å trekke ut og kondensere røyken og dampen som slippes ut gjennom ovnens avtrekkskanal, samt røyken og dampen som frigjøres når ovnsdøren åpnes. Enhver annen bruk kan føre til skade på apparatet eller personskade.
- Bruk av apparatet til andre formål skal anses som feil bruk av enheten. Brukeren skal alene være ansvarlig for feil bruk av enheten.

Jordingsinstallasjon

Dette apparatet er klassifisert som **beskyttelsesklasse I** og må kobles til en beskyttelsesjord. Jording reduserer risikoen for elektrisk støt ved å gi en avledningsleder for den elektriske strømmen.
Dette apparatet er utstyrt med en strømledning med jordet plugg eller elektriske tilkoblinger med jordleder. Tilkoblingene må være korrekt installert og jordet.

Elektrisk tilkobling

219829, 219843, 219867 (fig. 13 på side 7)
M - strømforsyningens klemmebrett
MA - tilbehør til rekkeklemme
R - motstand
MR - avtrekksmotor
SMI - mikrokraftkort
E - vannmagnetventil
S1 - føler PT100

219836, 219850, 219874 (fig. 12 på side 6)
M - strømforsyningens klemmebrett
M1 - rekkeklemme for ovnstilkobling
M2 - rekkeklemme for ovnstilkobling
R - motstand
V - avtrekksmotor
A - strømforsyningsenhet
CE - mikrostyrkekort
E - vannmagnetventil
S - PT100-sonde

Forberedelse før bruk

- Fjern all beskyttelsesemballasje og innpakning.
- Kontroller at enheten er i god stand og har alt tilbehør. Ved ufullstendig eller skadet levering, vennligst kontakt leverandøren umiddelbart. I dette tilfellet, ikke bruk enheten.
- Rengjør tilbehøret og apparatet før bruk (Se ==> Rengjøring & Vedlikehold).
- Sørg for at apparatet er helt tørt.
- Plasser apparatet på en horisontal, stabil og varmebestandig overflate som er trygg mot vannsprut.
- Ta vare på emballasjen hvis du har til hensikt å oppbevare apparatet ditt i fremtiden.
- Ta vare på brukerveiledningen for fremtidig referanse.

MERK! På grunn av produksjonsrester kan apparatet avgi en lett lukt under de første brukene. Dette er normalt og indikerer ikke noen feil eller fare. Sørg for at apparatet er godt ventilert.

Installasjon

- Installasjon, elektrisk tilkobling og vedlikehold må kun utføres av kvalifisert personell og i samsvar med gjeldende forskrifter.
- Før du starter installasjonsarbeid, koble ovnen og kjøkkenvifta fra strømforsyningen.
- Fjern beskyttelsesfilmen fra alle rustfrie ståloverflater. Ikke la det bli igjen limrester på apparatet.
- Bruk egnede vernehansker ved håndtering og montering av hetten. Håndter glasskomponentene forsiktig for å forhindre at de blir skadet eller knust.

Plassering

- Plasser apparatet slik at den bakre delen forblir tilgjengelig for elektriske, vann- og avløpstilkoblinger og for fremtidig vedlikehold.
- Etter installasjon må røyk og damp som slippes ut fra hetten, ledes forsvarlig ut.

Klargjøring av ovnen

- Åpne ovnsdøren.
- Fjern de to selvskruende skruene fra frontdelen av tilberedningskammeret. Ta vare på skruene, da de skal brukes til å feste fronten på hetten.
- Fjern de fire selvborende skruene fra den øvre bakre delen av ovnen. Ta vare på skruene, da de skal brukes til å feste baksiden av hetten.
- Fjern venstre sidepanel på ovnen ved å skru ut festeskruene.
- Bruk et egnet verktøy til å åpne det klargjorte hullet i bunnen av ovnen (fig. 1, 1A).
- Monter kabelgjennomføring, levert med hetten, i det klargjorte hullet (fig. 2, 2A).

Klargjøring av hetten (fig. 3 på side 4)

- Fjern alle medleverte komponenter og emballasje fra innsiden av hetten.
- Fjern de 4 selvborende skruene som er montert i den øvre delen av hetten.
- Plasser den medleverte avtrekkskanalen på hetten.
- Fest avtrekkskanalen med de 4 tidligere fjernede skruene.

Montering av hetten på ovnen (fig. 4, 4A på side 4)
(219829, 219843, 219867)

- Plasser hetten forsiktig oppå ovnen.
- Fest fronten av hetten til fronten av ovnen med de 2 selvborende skruene som tidligere ble fjernet fra stekekammeret.
- Før hettens fireleder-tilkoblingskabel gjennom kabelgjennomføring A som er installert i ovnen.
- Før kabelen mot tilkoblingsklemmen D inne i ovnen.
- Koble de fire fargede lederne i kabelen til ventilatoren til de fire skruklemmene på ovnens koblingsbrett.
- Følg lederfargene strengt. Hver leder må kobles til klemmen som inneholder en leder med samme farge.
- Sørg for at kabelen ikke hindrer fjerning eller montering av ovnens side- eller bakpaneler.
- Stram ringmutteren på kabelgjennomføringen.
- Monter ovnens sidepanel igjen med de tidligere demonterte skruene.

ADVARSEL! Tilkoblingen må utføres strengt i henhold til fargene på de fire lederne. Feil tilkobling kan skade ventilatoren eller ovnen.

Tilkobling av dampavtrekket (fig. 5, 5A på side 4)
(219829, 219843, 219867)

- Monter den medfølgende gummislangen mellom ovnens røyk- og damputtak og hettens røyk- og dampinntak.
- Fest gummislangen med de to medfølgende metallklemmene.
- Kontroller at slangen sitter riktig og ikke er klemt, vridd eller blokkert.
- Fest baksiden av hetten til baksiden av ovnen med de fire selvborende skruene som tidligere ble fjernet fra ovnen.

Vanntilkobling (fig. 11 på side 6)
(219829, 219843, 219867)

- Koble avløpsutløpet på baksiden av hetten til et avløpsrør med en innvendig diameter på 30 mm.
- Avløpsrøret kan være stivt eller fleksibelt.
- Ikke lag skarpe bøyer eller knekk langs avløpsveien.
- Før røret til et åpent eller vannlåst avløp.
- Avløpsrøret til hetten må ikke være i direkte kontakt med avløpspunktet.

Montering av hetten på én ovn (fig. 4, 4A på side 4)
(219836, 219850, 219874)

- Plasser hetten forsiktig oppå ovnen.
- Fest fronten på hetten med de to selvborende skruene som tidligere ble fjernet fra ovnen.
- Før kabelen til den topolet tilkoblingsklemmen gjennom kabelgjennomføringen som er montert i ovnen.
- Før kabelen til den topolet tilkoblingsklemmen inne i ovnen.
- Koble lederne som følger: brun leder - klemme L; blå leder - klemme N.
- Sørg for at kabelen ikke hindrer demontering eller montering av ovnspanelene.
- Stram ringmutteren på kabelgjennomføringen.
- Monter ovnens sidepanel på igjen.

Tilkobling av dampavtrekket (fig. 5, 5A på side 4)
(219836, 219850, 219874)

- Koble ovnens røyk- og damputtak til hettens inntak ved hjelp av den medfølgende gummislangen.
- Fest slangen med de to medfølgende metallklemmene.
- Sørg for at slangen er riktig installert og ikke er klemt, vridd eller blokkert.
- Fest baksiden av hetten til ovnen med de fire tidligere fjernede selvborende skruene.

Installasjon på to stablede ovner (fig. 6-10)

(219836, 219850, 219874)

- Denne prosedyren gjelder bare når hetten er installert med to kompatible ovner plassert oppå hverandre.
- Stable ovnene ved hjelp av et egnet, produsentgodkjent stablesett.
- Følg de separate installasjonsinstruksjonene som følger med stablesettet.
- **ADVARSEL!** Ikke plasser en ovn oppå en annen uten egnet stablesett.

Klargjøre hetten for to ovner

- Bruk et egnet verktøy og åpne det klargjorte hullet i den faste bakre delen av hetten.
- Installer den andre medfølgende kabelgjennomføringen i

dette hullet.
- Før den medfølgende topolet kabelen gjennom den andre kabelgjennomføringen mot den andre topolet klemrekka inne i hetten.
- Koble lederne som følger: brun leder - klemme L; blå leder - klemme N (fig. 7, 8).
- For å gjøre tilkoblingen enklere, plasser hetten på et stabilt underlag med motoren vendt oppover.
- Etter at tilkoblingen er fullført, stram ringmutteren på kabelgjennomføringen.

Montering av hetten
- Plasser den klargjorte hetten på den øvre ovnen.
- Fest hetten til den øvre ovnen med de riktige skruene.
- Kontroller at hetten og begge ovnene står stabilt og er korrekt justert.

Tilkobling av dampavtrekket til begge ovnene (fig. 9-10 på side 5)
- Installer den medfølgende H-formede ståladapteren mellom damputløpet på den øvre ovnen og dampinntaket på hetten.
- Koble adapteren til hetten og den øvre ovnen ved hjelp av de to medfølgende gummislangene.
- Koble damputløpet på den nedre ovnen til adapteren ved hjelp av den ekstra gummislangen.
- Juster lengden på den nedre gummislangen slik at den passer til konfigurasjonen av de stablede ovnene.
- Fest alle tilkoblinger med de seks medfølgende metallklemmene.
- Sørg for at ingen av slangene er klemt, vridd eller blokkert.
- Fest baksiden av hetten til baksiden av den øvre ovnen.
- Den H-formede adapteren, gummirør og metallklemmer leveres som en del av stablekitet.

Tilkobling av hetten til begge ovnene
- Før den første topolet hettekabelen gjennom kabelgjennomføringen som er montert i den øvre ovnen.
- Koble den til den topolet klemmeblokken i den øvre ovnen.
- Før den andre topolet kabelen gjennom kabelgjennomføringen som er montert i den nedre ovnen.
- Koble den til den topolet klemmeblokken i den nedre ovnen.
- For begge tilkoblingene: koble den brune lederen til klemme L; koble den blå lederen til klemme N.
- Tilpass kabellengdene til ovnskonfigurasjonen.
- Sørg for at ingen av kablene hindrer fjerning eller montering av ovnspanelene.
- Stram begge ringmutrene på kabelgjennomføringene.

NO

Bruksanvisning
- Ventilatoren aktiveres automatisk når den tilkoblede ovnen slås på. Ventilatoren fungerer helt automatisk.
- Under tilberedningssyklusen går avtrekksmotoren på lav hastighet for å trekke ut røyk og damp som slippes ut gjennom ovnens avtrekkskanal.
- Når ovnsdøren åpnes, skifter avtrekksmotoren til høy hastighet for raskt å fjerne eventuell røyk eller damp som frigjøres fra ovnsrommet.
- Hvis ingen ny tilberedningssyklus startes etter slutten av forrige syklus, slår ventilatoren seg automatisk av etter 5 minutter.
- Damp som registreres i ovnens avtrekkskanal, aktiverer automatisk kondensasjonssystemet.

Rengjøring & vedlikehold
- **OBS!** Koble alltid apparatet fra strømforsyningen og la det kjøle seg ned før oppbevaring, rengjøring & vedlikehold.
- Ikke bruk vannstråle eller damprenser til rengjøring, og ikke senk apparatet ned i vann, da delene vil bli våte og det kan oppstå elektrisk støt.
- Hvis apparatet ikke holdes i god renholdstilstand, kan dette påvirke apparatets levetid negativt og føre til en farlig situasjon.
- Matrester bør rengjøres og fjernes regelmessig fra apparatet. Hvis apparatet ikke rengjøres riktig, vil det redusere levetiden og kan føre til en farlig tilstand under bruk.

Rengjøring
- Rengjør den avkjølte ytre overflaten med en klut eller svamp som er lett fuktet med en mild såpeløsning.
- Av hygieniske årsaker bør apparatet rengjøres før og etter bruk.
- Unngå at vann kommer i kontakt med de elektriske komponentene.
- Senk aldri apparatet ned i vann eller andre væsker.
- Bruk aldri aggressive rengjøringsmidler, slipende svamper eller rengjøringsmidler som inneholder klor. Ikke bruk stålull, metallredskaper eller skarpe eller spisse gjenstander til rengjøring. Ikke bruk bensin eller løsemidler!
- Ingen deler tåler oppvaskmaskin.

Rengjøring av filteret
- Regelmessig rengjøring av det mekaniske avtrekksfilteret er avgjørende for å sikre lang levetid og riktig drift av apparatet.
- Filteret er festet med 4 klips. For å fjerne den, trekk hardt i begge sider. For å installere filteret på nytt, plasser de 4 klipsene riktig og trykk på begge sider til filteret låses helt på plass.

Vedlikehold
- Kontroller apparatets funksjon regelmessig for å forhindre alvorlige ulykker.
- Hvis du ser at apparatet ikke fungerer som det skal eller at det er et problem, slutt å bruke det, slå det av og kontakt leverandøren.
- Alt vedlikeholds-, installasjons- og reparasjonsarbeid må utføres av spesialiserte og autoriserte teknikere, eller anbefalt av produsenten.

Transport og oppbevaring
- Før oppbevaring må du alltid sørge for at apparatet er koblet fra strømforsyningen og helt avkjølt.
- Oppbevar apparatet på et kjølig, rent og tørt sted.
- Plasser aldri tunge gjenstander på apparatet, da dette kan skade det.
- Ikke flytt apparatet mens det er i drift. Koble apparatet fra strømforsyningen ved flytting og hold det i bunnen.

Feilsøking
Hvis apparatet ikke fungerer som det skal, vennligst sjekk tabellen nedenfor for løsningen. Hvis du fortsatt ikke klarer å løse problemet, vennligst kontakt leverandøren/tjenesteleverandøren.

Problemer	Mulig årsak	Mulig løsning
Ventilatorhetten starter ikke med ovnen.	Ingen strøm / Strømbrudd.	Kontroller strømforsyningen.
Redusert avtrekksytelse.	Skittent filter.	Rengjør det mekaniske filteret og monter det riktig igjen.
Dårlig luftutslipp.	Blokkert luftutløp.	Rydd utløpet og avtrekkskanalen.
Svak røyk-/dampavtrekk (med døren åpen).	Feil bruk eller blokkert filter/kanal.	Kontroller strøm, rengjør filteret, fjern blokkeringen i utløpet. Sørg for at høy hastighet aktiveres når døren åpnes.
Ingen vanndrenering.	Feil/tilstoppet avløp eller feil føring.	Kontroller avløpet, fjern blokkeringer, unngå bøyer og vridninger.

Garanti

Enhver feil som påvirker funksjonaliteten til produktet som blir synlig innen ett år etter kjøp, vil bli reparert ved gratis reparasjon eller erstatning, forutsatt at apparatet har blitt brukt og vedlikeholdt i henhold til instruksjonene og ikke har blitt misbrukt eller misbrukt på noen måte. Dine lovbestemte rettigheter påvirkes ikke. Hvis apparatet kreves under garanti, oppgi hvor og når det ble kjøpt og inkluder kjøpsbevis (f.eks. kvittering).
I tråd med våre retningslinjer for kontinuerlig produktutvikling forbeholder vi oss retten til å endre produkt-, emballasje- og dokumentasjonsspesifikasjoner uten varsel.

Kassering og miljø



Når produktet tas ut av drift, må det ikke kastes sammen med annet husholdningsavfall. I stedet er det ditt ansvar å kaste avfallet ved å levere det til et angitt innsamlingssted. Manglende overholdelse av denne regelen kan straffes i henhold til gjeldende forskrifter for avfallshåndtering. Den separate innsamlingen og resirkuleringen av avfallsutstyret på kasseringstidspunktet vil bidra til å bevare naturressurser og sikre at det resirkuleres på en måte som beskytter menneskers helse og miljøet.
For mer informasjon om hvor du kan levere avfall for resirkulering, ta kontakt med ditt lokale avfallsinnsamlingsselskap. Produsentene og importørene tar ikke ansvar for resirkulering, behandling og miljøvennlig avhending, verken direkte eller gjennom et offentlig system.

SLOVENŠČINA

Spoštovana stranka,
Zahvaljujemo se vam za nakup naprave Hendi. Pred prvo namestitvijo in uporabo naprave natančno preberite ta navodila za uporabo, pri tem pa bodite še posebej pozorni na spodaj opisane varnostne predpise.

Varnostna navodila

- Napravo uporabljajte samo za predvideni namen, za katerega je bila zasnovana, kot je opisano v tem priročniku.
- Proizvajalec ni odgovoren za škodo, ki je nastala zaradi nepravilnega delovanja in nepravilne uporabe.
- **NEVARNOST! NEVARNOST ELEKTRIČNEGA ŠOKA!** Naprave ne poskušajte popraviti sami. Električnih delov naprave ne potapljajte v vodo ali druge tekočine. Naprave nikoli ne držite pod tekočo vodo.
- **NIKOLI NE UPORABLJAJTE POŠKODOVANE NAPRAVE!** Redno preverjajte električne priključke in kabel glede morebitnih poškodb. Ko je naprava poškodovana, jo odklopite iz napajanja. Vsa popravila lahko izvede samo dobavitelj ali usposobljena oseba, da se izogne nevarnosti ali poškodbam.
- **OPOZORILO!** Ko nameščate napravo, napajalni kabel po potrebi varno napeljite, da se izognete nenamernemu vlečenju, poškodbam, stiku z grelno površino ali nevarnosti spotikanja.
- **OPOZORILO!** Dokler je vtič v vtičnici, je naprava priključena na napajanje.
- **OPOZORILO!** Pred odklopom iz električnega omrežja, čiščenjem, vzdrževanjem ali shranjevanjem napravo VEDNO izklopite.
- Napravo priključite samo na električno vtičnico z napetostjo in frekvenco, navedeno na nalepki naprave.
- Vtiča/električnih priključkov se ne dotikajte z mokrimi ali vlažnimi rokami.
- Napravo in električni vtič/priključke hranite stran od vode in drugih tekočin. Če naprava pade v vodo, takoj odstranite napajalne priključke. Naprave ne uporabljajte, dokler je ne preveri pooblaščeni tehnik. Neupoštevanje teh navodil bo povzročilo življenjsko nevarna tveganja.
- Napajalnik priključite v lahko dostopno električno vtičnico, tako da lahko napravo takoj izključite v nujnih primerih.
- Prepričajte se, da kabel ne pride v stik z ostrimi ali vročimi predmeti in ga hranite stran od odprtega ognja. Nikoli ne vlecite napajalnega kabla, da ga odklopite iz vtičnice, vedno povlecite vtič.
- Naprave nikoli ne nosite s kablom.
- Nikoli ne poskušajte sami odpreti ohišja naprave.
- Ne vstavljajte predmetov v ohišje naprave.
- Med uporabo naprave nikoli ne puščajte brez nadzora.
- Napravo mora upravljati usposobljeno osebje v kuhinji restavracije, menzah ali baru itd.
- Naprave ne smejo uporabljati osebe z zmanjšanimi telesnimi, čutnimi ali duševnimi sposobnostmi ali osebe s pomanjkanjem izkušenj in znanja.
- Tega aparata v nobenem primeru ne smejo uporabljati otroci.
- Napravo in njene električne priključke hranite zunaj dosega otrok.
- Nikoli ne uporabljajte dodatne opreme ali drugih naprav, razen tistih, ki so priložene napravi ali jih priporoča proizvajalec. V nasprotnem primeru lahko predstavlja varnostno tveganje za uporabnika in lahko poškoduje napravo. Uporabljajte samo originalne dele in dodatke.
- Naprave ne uporabljajte prek zunanjega časovnika ali sistema za daljinsko upravljanje.
- Naprave ne postavljajte na grelni predmet (bencin, električni, štedilnik z ogljem itd.).
- Naprave ne pokrivajte med delovanjem.
- Ne postavljajte predmetov na vrh naprave.
- Naprave ne uporabljajte v bližini odprtega ognja, eksplozivnih ali vnetljivih materialov. Napravo vedno uporabljajte na vodoravni, stabilni, čisti, toplotno odporni in suhi površini.
- Naprava ni primerna za namestitev na območju, kjer je mogoče uporabiti vodni curek.
- Med uporabo pustite okoli naprave vsaj 20 cm prostora za

prezračevanje.
- **OPOZORILO!** Vse prezračevalne odprtine na napravi naj ne ovirajo.

Posebna varnostna navodila

- Napa je namenjena izključno za uporabo z združljivimi profesionalnimi pečicami. Ne uporabljajte je kot univerzalni ekstrakcijski sistem.
- Naprave ne nameščajte v bližini friteze.
- Stene, pregrade, kuhinjske enote in druge površine, ki se nahajajo v bližini naprave, morajo biti iz negorljivih materialov. V nasprotnem primeru morajo biti zaščiteni z ustrezno negorljivo toplotno izolacijo v skladu z veljavnimi predpisi o požarni varnosti.
- Kjer sta pečici nameščeni ena nad drugo, uporabite samo komplet za zlaganje, ki ga predpiše proizvajalec. Ne zlagajte pečic brez ustreznega kompleta za zlaganje.

Predvidena uporaba

- Ta naprava je namenjena uporabi v komercialne namene, na primer v kuhinjah restavracij, menz, bolnišnic in v komercialnih podjetjih, kot so pekarne, mesnice itd., vendar ni namenjena za stalno množično proizvodnjo hrane.
- Naprava je zasnovana za ekstrakcijo in kondenzacijo dima ter pare, ki se izpuščata skozi izpušno cev pečice, kot tudi dima in pare, ki nastaneta ob odpiranju vrat pečice. Vsaka druga uporaba lahko povzroči poškodbe naprave ali osebne poškodbe.
- Uporaba aparata za kakršen koli drug namen se šteje za zlorabo naprave. Uporabnik bo edini odgovoren za nepravilno uporabo naprave.

Ozemska namestitev

Ta naprava je razvrščena kot **zaščitni razred I** in mora biti povezana z zaščitnim ozemljitvenim vodnikom. Ozemljitev zmanjšuje tveganje električnega udara z zagotavljanjem odvodne poti za električni tok.
Ta naprava je opremljena z napajalnim kablom z ozemljitvenim vtičem ali električnimi priključki z ozemljitveno žico. Povezave morajo biti pravilno nameščene in ozemljene.

Električna povezava

219829, 219843, 219867 (slika 13 na strani 7)
M - priključna plošča za napajanje
MA - dodatki za priključno ploščo
R - upor
MR - ekstrakcijski motor
SMI - mikro napajalna plošča
E - vodni elektromagnetni ventil
S1 - sonda PT100

219836, 219850, 219874 (sl. 12 na strani 6)
M - priključna plošča za napajanje
M1 - priključna terminalna plošča pečice
M2 - priključna sponka pečice
R - upor
V - odsesovalni motor
A - napajalna enota
CE - mikro napajalna plošča
E - vodni elektromagnetni ventil
S - sonda PT100

SI

Priprava pred uporabo

- Odstranite vse zaščitne embalaže in ovoje.
- Preverite, ali je naprava v dobrem stanju in z vsemi dodatki. V primeru nepopolne ali poškodovane dostave se takoj obrnite na dobavitelja. V tem primeru naprave ne uporabljajte.
- Očistite pribor in napravo pred uporabo (Glejte ==> Čiščenje & Vzdrževanje).
- Prepričajte se, da je naprava popolnoma suha.
- Postavite aparat na vodoravno, stabilno in toplotno odporno površino, ki je varna pred vodnimi brizgami.
- Embalažo shranite, če nameravate aparat shraniti v prihodnosti.
- Priročnik za uporabo shranite za prihodnjo uporabo.

OPOMBA! Zaradi ostankov iz proizvodnje lahko naprava med prvimi nekaj uporabami oddaja rahel vonj. To je normalno in ne pomeni nobene napake ali nevarnosti. Poskrbite, da je naprava dobro prezračena.

Namestitev

- Namestitev, električne povezave in vzdrževanje smejo izvajati samo usposobljeni strokovnjaki v skladu z veljavnimi predpisi.
- Pred začetkom kakršnega koli inštalacijskega dela odklopite pečico in napo iz električnega omrežja.
- Odstranite zaščitno folijo z vseh površin iz nerjavečega jekla. Na aparatu ne puščajte ostankov lepila.
- Pri delu in pri nameščanju nape nosite ustrezne zaščitne rokavice. S steklenimi komponentami ravnajte previdno, da preprečite njihovo poškodovanje ali razbitje.

Postavljanje

- Postavite napravo tako, da je njen zadnji del dostopen za električne, vodne in odtočne priključke ter za prihodnje vzdrževanje.
- Po namestitvi mora biti dim in para izpuščena iz nape pravilno speljana na prostem.

Priprava pečice

- Odprite vrata pečice.
- Odstranite oba samovrezna vijaka iz sprednjega dela kuhalne komore. Vijake shranite, saj jih boste uporabili za pritrditev sprednjega dela napa.
- Odstranite štiri samorezne vijake iz zadnjega zgornjega dela pečice. Obdržite vijake, saj bodo uporabljeni za pritrditev zadnjega dela nape.
- Odstranite levi stranski panel pečice, tako da odvijete pritrdilne vijake.
- S pomočjo ustreznega orodja odprite pripravljeno luknjo v podstavku pečice (slika 1, 1A).
- Namestite kabelski vhod, priložen nape, v pripravljeno luknjo (slika 2, 2A).

Priprava nape (slika 3 na strani 4)

- Odstranite vse priložene komponente in embalažo iz notranjosti nape.
- Odstranite 4 samorezne vijake, nameščene v zgornjem delu nape.
- Namestite priloženi izpušni kanal na nape.
- Pritrdite izpušno cev z 4 prej odstranjenimi vijaki.

Namestitev nape na pečico (slika 4, 4A na strani 4)
(219829, 219843, 219867)

- Skrbno postavite pokrov na vrh pečice.
- S pomočjo dveh vijakov za samovrezovanje, ki so bili prej odstranjeni iz kuhalne komore, pritrdite sprednjo stran pokrova na sprednjo stran pečice.
- Napeljite štirižilni povezovalni kabel pokrova skozi kabelsko uvodnico A, nameščeno v pečici.
- Napeljite kabel proti priključni terminalni plošči D znotraj pečice.
- Priključite štiri barvne vodnike pokrovnega kabla na štiri vijačne sponke priključne plošče pečice.
- Strogo upoštevajte barve vodnikov. Vsak vodnik mora biti priključen na sponko, ki vsebuje vodnik iste barve.
- Poskrbite, da kabel ne ovira odstranjevanja ali ponovnega namestitve stranskih ali zadnjih plošč pečice.
- Zategnite matico obročnega kabla.
- Ponovno namestite stransko ploščo pečice z uporabo prej odstranjenih vijakov.

OPOZORILO! Povezava mora biti izvedena strogo v skladu z barvami štirih vodnikov. Nepravilna povezava lahko poškoduje napo ali pečico.

Povezovanje izpuha pare (sl. 5, 5A na strani 4)
(219829, 219843, 219867)

- Namestite priloženo gumijasto cev med izhod za dim in paro pečice ter vhod za dim in paro nape.
- Pritrdite gumijasto cev z dvema priloženima kovinskima sponkama.
- Prepričajte se, da je cev pravilno nameščena in ni zmečkana, zavita ali zamašena.
- Pritrdite zadnji del nape na zadnji del pečice s štirimi samoreznimi vijaki, ki ste jih prej odstranili iz pečice.

Priključek za vodo (slika 11 na strani 6)
(219829, 219843, 219867)

- Povežite odtok na zadnji strani nape s cevjo za odtok, ki ima notranji premer 30 mm.
- Odtok lahko poteka skozi togo ali gibljivo cev.
- Ne oblikujte ostrih zavojev ali komolcev vzdolž poti za odtok.
- Peljite cev do odprtega ali zaprtega odtoka.
- Cev za odtok pokrova ne sme biti v neposrednem stiku z iztočno točko.

Namestitev pokrova na eno pečico (slika 4, 4A na strani 4)
(219836, 219850, 219874)

- Previdno namestite pokrov na vrh pečice.
- Zavarujte sprednji del pokrova z dvema samo-vijakoma, ki sta bila prej odstranjena iz pečice.
- Napeljite kabel do dvopolne priključne terminalne plošče skozi kabelsko uvodnico, nameščeno v pečici.
- Napeljite kabel do dvopolne priključne terminalne plošče znotraj pečice.
- Povežite vodnike, kot sledi: rjavi vodnik - terminal L; modri vodnik - terminal N.
- Poskrbite, da kabel ne ovira odstranjevanja ali ponovnega nameščanja plošč pečice.
- Zategnite matico kabelske uvodnice.
- Ponovna namestitev bočne plošče pečice.

Povezovanje izpuha pare (sl. 5, 5A na strani 4)
(219836, 219850, 219874)

- Povežite izhod za dim in paro pečice z dovodom nape z uporabo priložene gumijaste cevi.
- Cev pritrdite z dvema priloženima kovinskima objemkama.
- Prepričajte se, da je cev pravilno nameščena in da ni zmečkana, zvita ali zakrčena.
- Pritrdite zadnji del nape na pečico s pomočjo štirih že prej odstranjenih samovreznih vijakov.

Namestitev na dve naloženi pečici (slika 6-10)

(219836, 219850, 219874)

- Ta postopek velja le, ko je napa nameščena z dvema združljivima pečicama, nameščenima eno nad drugo.
- Zložite pečice z uporabo ustreznega proizvajalčevega kompleta za zlaganje.
- Upoštevajte ločena navodila za namestitev, priložena kompletu za zlaganje.
- **OPOZORILO!** Ne postavljajte ene pečice na drugo brez ustreznega kompleta za zlaganje.

Priprava nape za dve pečici

- S pomočjo ustreznega orodja odprite pripravljen otvor v fiksnem zadnjem delu nape.
- V to odprtino namestite drugo priloženo kabelsko uvodnico.
- Napeljite priloženi dvopolni kabel skozi drugo kabelsko uvodnico proti drugi dvopolni priključni plošči znotraj nape.
- Povežite vodnike na naslednji način: rjavi vodnik - terminal L; modri vodnik - terminal N (slika 7, 8).
- Za lažjo priključitev postavite napo na stabilno površino z motorjem, obrnjenim navzgor.
- Po dokončanju povezave zategnite matico na kabelski uvodnici.

Nameščanje nape

- Namestite pripravljeno napo na zgornjo pečico.
- Zavarujte napo na zgornji pečici z ustreznimi vijaki.
- Zagotovite, da sta pokrov in obe pečici stabilna in pravilno poravnana.

Povezovanje izpuha pare obeh pečic (slika 9-10 na strani 5)

- Namestite priložen jeklen adapter v obliki črke H med izpust pare zgornje pečice in dovod pare v pokrovu.
- Povežite adapter s pokrovom in zgornjo pečico z uporabo dveh priloženih gumijastih cevi.
- Povežite izhod pare spodnje pečice z adapterjem z dodatno gumijasto cevjo.
- Prilagodite dolžino spodnje gumijaste cevi, da ustreza konfiguraciji naloženih pečic.
- Zavarujte vse povezave z uporabo šestih priloženih kovinskih objemk.
- Poskrbite, da nobena cev ni stisnjena, zvita ali zamašena.
- Zavarujte zadnji del nape na zadnji del zgornje pečice.
- H-oblikovan adapter, gumijaste cevi in kovinske objemke so priložene kot del kompleta za zlaganje.

Povezava nape z obema pečicama

- Potegnite prvi dvopolni kabel nape skozi uvodnico, nameščeno v zgornji pečici.
- Priključite ga na dvopolni terminal zgornje pečice.
- Peljite drugi dvopolni kabel skozi kabelski uvod, nameščen

v spodnji pečici.
- Priključite ga na dvopolni terminal spodnje pečice.
- Za obe povezavi: priključite rjavi vodnik na terminal L; priključite modri vodnik na terminal N.
- Prilagodite dolžine kablov konfiguraciji pečice.
- Zagotovite, da noben kabel ne ovira odstranjevanja ali ponovnega nameščanja pečicnih plošč.
- Zategnite obe matici kabelske uvodnice.

Navodila za uporabo

- Napa se samodejno aktivira, ko je povezana pečica vklopljena. Pokrov deluje popolnoma samodejno.
- Med ciklom kuhanja deluje ekstrakcijski motor pri nizki hitrosti, da izvleče dim in paro, ki se izpuhtita skozi izpušno cev pečice.
- Ko se odprejo vratca pečice, se ekstrakcijski motor preklopi na visoko hitrost, da hitro odstrani dim ali paro, sproščena iz kuhalne komore.
- Če po koncu prejšnjega cikla ni začet nov cikel kuhanja, se napa po 5 minutah samodejno izklopi.
- Para, zaznana v odvodnem kanalu pečice, samodejno aktivira sistem kondenzacije.

Čiščenje & vzdrževanje

- **POZOR!** Vedno izključite napravo iz električnega omrežja in jo ohladite pred shranjevanjem, čiščenjem & vzdrževanjem.
- Ne uporabljajte vodnega curka ali parnega čistilnika za čiščenje in ne potiskajte naprave pod vodo, saj se bodo deli zmočili in lahko pride do električnega udara.
- Če aparat ni vzdrževan v dobrem stanju čistoče, lahko to negativno vpliva na njegovo življenjsko dobo in povzroči nevarno situacijo.
- Ostanki hrane je treba redno čistiti in odstranjevati iz aparata. Če aparat ni pravilno očiščen, se bo njegova življenjska doba skrajšala in lahko bo prišlo do nevarnih razmer med uporabo.

Čiščenje

- Ohlajeno zunanjo površino očistite s krpo ali gobo, rahlo navlaženo z blagim milnim raztopino.
- Zaradi higienskih razlogov je treba napravo očistiti pred uporabo in po njej.
- Izogibajte se stiku vode z električnimi komponentami.
- Naprave nikoli ne potopite v vodo ali druge tekočine.
- Nikoli ne uporabljajte agresivnih čistilnih sredstev, abrazivnih gobic ali čistil, ki vsebujejo klor. Ne uporabljajte jeklene volne, kovinskih pripomočkov ali ostrih predmetov za čiščenje. Ne uporabljajte bencina ali topil!
- Noben del ni primeren za pomivanje v pomivalnem stroju.

SI

Čiščenje filtra

- Redno čiščenje mehanskega ekstrakcijskega filtra je bistvenega pomena za zagotovitev dolge življenjske dobe in pravilnega delovanja naprave.
- Filter je pritrjen s 4 zaskočnimi sponami. Če ga želite odstraniti, močno povlecite na obeh straneh. Za ponovno namestitev filtra pravilno postavite 4 zaponke in pritisnite obe strani, dokler se filter popolnoma ne zaskoči na mestu.

Vzdrževanje

- Redno preverjajte delovanje naprave, da preprečite resne nesreče.
- Če opazite, da naprava ne deluje pravilno ali da je prišlo do težave, jo prenehajte uporabljati, izklopite in stopite v stik z dobaviteljem.
- Vsa vzdrževalna, namestitvena in popravila dela morajo izvajati specializirani in pooblaščeni tehniki ali priporočeni s strani proizvajalca.

Prevoz in skladiščenje

- Pred skladiščenjem vedno poskrbite, da je aparat odklopljen od električnega omrežja in popolnoma ohlajen.
- Aparat shranjujte v hladnem, čistem in suhem prostoru.
- Nikoli ne postavljajte težkih predmetov na napravo, saj bi jo to lahko poškodovalo.
- Ne premikajte naprave, medtem ko je v delovanju. Izključite napravo iz napajanja, ko jo premikate, in jo držite na dnu.

Odpravljanje težav

Če aparat ne deluje pravilno, preverite spodnjo tabelo za rešitev. Če težave še vedno ne morete odpraviti, se obrnite na dobavitelja/ponudnika storitve.

Težave	Možen vzrok	Možna rešitev
Napa se ne začne z pečico.	Brez napajanja / Prekinitev napajanja.	Preverite napajanje.
Zmanjšana učinkovitost ekstrakcije.	Umazan filter.	Očistite mehanski filter in ga pravilno ponovno namestite.
Slab izpust zraka.	Zamašen zračni izhod.	Očistite izhod in izpušno pot.
Šibko odvajanje dima/pare (z odprtimi vrati).	Napačno delovanje ali zamašen filter/pot.	Preverite napajanje, očistite filter, odmašite izhod. Zagotovite, da se visoka hitrost vklopi, ko se vrata odprejo.
Odtok vode ni vzpostavljen.	Napačen/zamašen odtok ali nepravilna usmeritev.	Preverite odtok, odstranite blokade, izogibajte se ovinkom in zavojem.

Garancija

Okvare, ki vplivajo na funkcionalnost naprave in se pojavijo v enem letu po nakupu, se popravijo s brezplačnim popravilom ali zamenjavo, če je bila naprava uporabljena in se je ohranila v skladu z navodili in ni bila zlorabljena ali napačno uporabljena. To ne vpliva na vaše zakonske pravice. Če je za napravo veljala garancija, navedite, kje in kdaj je bila kupljena, in priložite dokazilo o nakupu (npr. račun).
Skladno z našo politiko nenehnega razvoja izdelkov si pridržujemo pravico do spremembe izdelka, embalaže in specifikacij dokumentacije brez predhodnega obvestila.

Odstranjevanje in okolje



Med odstranjevanjem naprave ne odvrzite izdelka skupaj z drugimi gospodinjskimi odpadki. Namesto tega ste sami odgovorni, da odpadno opremo odvržete na ustrezno zbirno mesto. Neupoštevanje tega pravila lahko kaznuje v skladu z veljavnimi predpisi o odlaganju odpadkov. Ločeno zbiranje in recikliranje vaše odpadne opreme v času odlaganja bo pomagalo ohraniti naravne vire in zagotoviti, da se reciklira na način, ki varuje zdravje ljudi in okolje.
Za več informacij o tem, kam lahko odložite svoje odpadke za recikliranje, se obrnite na lokalno komunalno podjetje. Proizvajalci in uvozniki ne prevzemajo odgovornosti za recikliranje, obdelavo in ekološko odstranjevanje, bodisi neposredno bodisi prek javnega sistema.

SVENSKA

Bästa kund,
Tack för att du köper denna apparat från Hendi. Läs denna bruksanvisning noggrant och var särskilt uppmärksam på de säkerhetsföreskrifter som anges nedan, innan du installerar och använder produkten för första gången.

Säkerhetsinstruktioner

- Använd apparaten endast för avsett ändamål som den är avsedd för, enligt beskrivningen i denna handbok.
- Tillverkaren är inte ansvarig för skador som orsakas av felaktig användning eller felaktig användning.
- **FARA! RISK FÖR ELSTÖTAR!** Försök inte reparera produkten själv. Sänk inte ned apparatens elektriska delar i vatten eller andra vätskor. Håll aldrig produkten under rinnande vatten.
- **ANVÄND ALDRIG EN SKADAD APPARAT!** Kontrollera de elektriska anslutningarna och sladden regelbundet med avseende på skador. Om produkten är skadad, koppla bort den från eluttaget. Reparationer får endast utföras av en leverantör eller kvalificerad person för att undvika fara eller skada.
- **VARNING!** Vid placering av produkten ska strömkabeln dras säkert om det behövs för att undvika att oavsiktligt dra, skadas, komma i kontakt med värmeytan eller orsaka snubbelrisk.
- **VARNING!** Så länge kontakten sitter i uttaget är produkten ansluten till strömförsörjningen.
- **VARNING!** Stäng ALLTID av apparaten innan den kopplas bort från strömförsörjningen, rengöring, underhåll eller förvaring.
- Anslut endast produkten till ett eluttag med den spänning och frekvens som anges på produktens etikett.
- Vidrör inte stickkontakten/elektriska anslutningar med våta eller fuktiga händer.
- Håll apparaten och elkontakten/anslutningarna borta från vatten och andra vätskor. Om produkten faller i vatten, ta omedelbart bort strömförsörjningsanslutningarna. Använd inte produkten förrän den har kontrollerats av en certifierad tekniker. Underlåtenhet att följa dessa instruktioner kommer att orsaka livshotande risker.
- Anslut strömförsörjningen till ett lättåtkomligt eluttag så att du kan koppla bort produkten omedelbart i en nödsituation.
- Se till att sladden inte kommer i kontakt med vassa eller heta föremål och håll den borta från öppen eld. Dra aldrig i nätsladden för att dra ut den ur vägguttaget, dra alltid i stickkontakten.
- Bär aldrig apparaten i sladden.
- Försök aldrig öppna apparatens hölje själv.
- För inte in föremål i apparatens hölje.
- Lämna aldrig apparaten utan uppsikt under användning.
- Denna produkt ska användas av utbildad personal i restaurangens kök, matsalar eller barpersonal osv.
- Apparaten får inte användas av personer med nedsatt fysisk, sensorisk eller mental förmåga eller personer som saknar erfarenhet och kunskap.
- Apparaten får under inga omständigheter användas av barn.
- Förvara apparaten och dess elektriska anslutningar utom räckhåll för barn.
- Använd aldrig tillbehör eller andra apparater än de som medföljer apparaten eller rekommenderas av tillverkaren. Underlåtenhet att göra detta kan utgöra en säkerhetsrisk för användaren och kan skada produkten. Använd endast originaldelar och tillbehör.
- Använd inte produkten med en extern timer eller ett fjärrkontrollsystem.
- Placera inte produkten på ett värmeobjekt (bensin, elektrisk spis, kolspis, etc.).
- Täck inte över produkten när den är i drift.
- Placera inga föremål ovanpå produkten.
- Använd inte apparaten i närheten av öppen eld, explosiva eller lättantändliga material. Använd alltid produkten på en horisontell, stabil, ren, värmetålig och torr yta.
- Produkten är inte lämplig för installation i ett område där vattenstråle kan användas.
- Lämna ett utrymme på minst 20 cm runt apparaten för ventilation under användning.
- **VARNING!** Håll alla ventilationsöppningar på produkten fria från hinder.

Särskilda säkerhetsanvisningar

- Fläkten är avsedd enbart för användning med kompatibla professionella ugnar. Använd den inte som ett allmänt extraktionssystem.
- Installera inte apparaten i närheten av en fritös.
- Väggar, avdelningar, köksenheter och andra ytor som är placerade nära apparaten bör vara gjorda av obrännbara material. Annars måste de skyddas med lämplig icke-brännbar värmeisolering i enlighet med gällande brandsäkerhetsföreskrifter.
- När två ugnar installeras ovanpå varandra, använd endast det staplingskit som tillverkarens specificerat. Staplning av ugnarna ska inte ske utan det lämpliga staplingskitet.

Avsett användningsområde

- Denna apparat är avsedd att användas för kommersiella tillämpningar, till exempel i kök i restauranger, kantiner, sjukhus och i kommersiella företag som bagerier, slakterier, etc., men inte för kontinuerlig masstillverkning av mat.
- Apparaten är utformad för att extrahera och kondensera röken och ångan som leds ut genom ugnens avgasrör, samt den rök och ånga som frigörs när ugnsluckan öppnas. All annan användning kan leda till skador på apparaten eller personskador.
- Att använda apparaten för något annat syfte anses vara felaktig användning av apparaten. Användaren är ensam ansvarig för felaktig användning av apparaten.

Jordningsinstallation

Denna apparat är klassificerad som **skyddsklass I** och måste anslutas till skyddsjord. Jordning minskar risken för elektrisk stöt genom att erbjuda en flyktväg för den elektriska strömmen.
Denna apparat är utrustad med en strömkabel med jordad kontakt eller elektriska anslutningar med jordad ledning. Anslutningarna måste vara korrekt installerade och jordade.

Elektrisk anslutning

219829, 219843, 219867 (fig. 13 på sida 7)
M - strömförsörjning anslutningsterminal
MA - terminaltillbehör
R - resistor
MR - extraktionsmotor
SMI - mikrokraftkort

E - vattensolenoidventil
S1 - sond PT100

219836, 219850, 219874 (fig. 12 på sida 6)
M - strömförsörjning anslutningsterminal
M1 - ugnens anslutningsplint
M2 - ugnens anslutningsplint
R - resistor
V - utsugningsmotor
A - enhet för nätaggregat
CE - mikroströmförsörjningskort
E - vattensolenoidventil
S - sond PT100

Förberedelse innan användning

- Ta bort all skyddsförpackning och inplastning.
- Kontrollera att enheten är i gott skick och med alla tillbehör. Vid ofullständig eller skadad leverans, kontakta leverantören omedelbart. Använd inte enheten i detta fall.
- Rengör tillbehören och apparaten före användning (Se ==> Rengöring & Underhåll).
- Se till att apparaten är helt torr.
- Placera apparaten på en horisontell, stabil och värmetålig yta som är säker mot vattenskvättar.
- Behåll förpackningen om du tänker förvara din apparat i framtiden.
- Behåll användarmanualen för framtida referens.

OBS! På grund av tillverkningsrester kan apparaten avge en svag lukt under de första användningarna. Detta är normalt och indikerar ingen defekt eller fara. Se till att apparaten är väl ventilerad.

Installation

- Installation, elektrisk anslutning och underhåll får endast utföras av kvalificerad personal och i enlighet med gällande regler.
- Innan du påbörjar något installationsarbete, koppla bort ugnen och fläkten från strömförsörjningen.
- Ta bort skyddsfilmen från alla rostfria ytor. Lämna inte limrester på apparaten.
- Bär lämpliga skyddshandskar vid hantering och installation av huven. Hantera glasdelarna försiktigt för att förhindra att de skadas eller går sönder.

Placering

- Placera apparaten så att dess baksida förblir tillgänglig för elektriska, vatten- och avloppsanslutningar samt för framtida underhåll.
- Efter installationen måste rök och ånga som släpps ut från köksfläkten ledas ut ordentligt.

Förbereda ugnen

- Öppna ugnsluckan.
- Ta bort de två självgängande skruvarna från den främre delen av ugnskammaren. Behåll skruvarna eftersom de kommer att användas för att fästa framsidan av huven.
- Ta bort de fyra självgängande skruvarna från den bakre övre delen av ugnen. Behåll skruvarna eftersom de kommer att användas för att fästa baksidan av huven.
- Ta bort den vänstra sidopanelen på ugnen genom att skruva loss fästskruvarna.
- Använd ett lämpligt verktyg för att öppna det förberedda hålet i ugnens botten (fig. 1, 1A).
- Installera kabelskarven, som levereras med huven, i det förberedda hålet (fig. 2, 2A).

Förbereda huven (fig. 3 på sidan 4)

- Ta bort alla medföljande komponenter och förpackningar från insidan av huven.
- Ta bort de 4 självgängande skruvarna som sitter i huvens övre del.
- Placera den medföljande utsläppsledningen på huven.
- Fäst utsläppsledningen med de 4 tidigare borttagna skruvarna.

Montering av huven på ugnen (fig. 4, 4A på sidan 4) (219829, 219843, 219867)

- Placera försiktigt huven ovanpå ugnen.
- Fäst huvens framsida till ugnens framsida med hjälp av de 2 självgängande skruvarna som tidigare togs bort från matlagningskammaren.
- Dra huvens fyrtrådiga anslutningstabell genom kabelgenomföring A installerad i ugnen.
- Dra kabeln mot anslutningsterminalplatta D inuti ugnen.
- Anslut de fyra färgade ledarna i huvkabeln till de fyra skruvterminalerna på ugnens terminalplatta.
- Observera noggrant färgerna på ledarna. Varje ledare måste anslutas till terminalen som innehåller en ledare av samma färg.
- Se till att kabeln inte hindrar borttagning eller återmontering av ugnens sidopaneler eller bakpaneler.
- Dra åt kabelkopplingens låsmutter.
- Montera tillbaka ugnen sidopanel med de tidigare borttagna skruvarna.

VARNING! Anslutningen måste göras strikt enligt färgerna på de fyra ledarna. Felaktig anslutning kan skada huven eller ugnen.

Anslutning av ångavloppet (fig. 5, 5A på sidan 4) (219829, 219843, 219867)

- Montera den medföljande gummislangen mellan ugnens rök- och ångutlopp och huvens rök- och ånginlopp.
- Säkra gummislangen med hjälp av de två medföljande metallklämmorna.
- Se till att slangen är korrekt placerad och inte är klämd, vriden eller blockerad.
- Fäst huvens baksida till ugnens baksida med de fyra självborrande skruvar som tidigare tagits bort från ugnen.

Vattenanslutning (fig. 11 på sidan 6) (219829, 219843, 219867)

- Anslut avloppsutloppet på huvens baksida till en avloppsrör med en innerdiameter på 30 mm.
- Avloppsröret kan vara antingen styvt eller flexibelt.
- Skapa inte skarpa böjar eller vinklar längs avloppsvägen.
- Lägg ledningen till ett öppet eller slutet avlopp.
- Avloppsröret för huven får inte ha direktkontakt med dräneringspunkten.

Montering av huven på en ugn (fig. 4, 4A på sidan 4) (219836, 219850, 219874)

- Placera försiktigt huven ovanpå ugnen.

- Fäst huvens framsida med de två självgängande skruvarna som tidigare togs bort från ugnen.
- Led kabeln till tvåpols anslutningsplint via kabelgenomföringen installerad i ugnen.
- Fördela kabeln till den tvåpoliga anslutningsterminalen inne i ugnen.
- Anslut ledarna enligt följande: brun ledare - terminal L; blå ledare - terminal N.
- Säkerställ att kabeln inte hindrar avlägsnande eller återmontering av ugnspanelerna.
- Dra åt kabelgenomföringsmuttern.
- Montera tillbaka ugnens sidopanel.

Anslutning av ångavloppet (fig. 5, 5A på sidan 4) (219836, 219850, 219874)
- Anslut ugnens rökgas- och ångutlopp till huvens inlopp med hjälp av den medföljande gummislangen.
- Säkra röret med de två medföljande metallklämmorna.
- Se till att röret är korrekt installerat och inte är ihoptryckt, vridet eller blockerat.
- Säkra huvens bakre del till ugnen med de fyra tidigare borttagna självgängande skruvarna.

Installation av två staplade ugnar (fig. 6-10)
(219836, 219850, 219874)
- Denna procedur gäller endast när huven är installerad med två kompatibla ugnar placerade ovanpå varandra.
- Staplade ugnar med användning av den tillämpliga, tillverkargodkända staplingssatsen.
- Följ de separata installationsanvisningarna som medföljer stapelsatsen.
- **VARNING!** Placera inte en ugn ovanpå en annan utan lämplig stapelsats.

Förbereda huven för två ugnar
- Använd ett lämpligt verktyg för att öppna det förberedda hålet i huvens fasta bakre sektion.
- Installera den andra medföljande kabelgenomföringen i detta hål.
- Dra den medföljande tvåpoliga kabeln genom den andra kabelgenomföringen mot den andra tvåpoliga kopplingsplinten inuti huven.
- Anslut ledarna enligt följande: brun ledare - terminal L; blå ledare - terminal N (fig. 7, 8).
- För att underlätta anslutningen, placera huven på en stabil yta med motorn vänd uppåt.
- Efter att ha slutfört anslutningen, dra åt kabelgenomföringsringen.

Montera huven
- Placera den förberedda huven på den övre ugnen.
- Fäst huven på den övre ugnen med de lämpliga skruvarna.
- Säkerställ att huven och båda ugnarna är stabila och korrekt justerade.

Anslut ångavloppet för båda ugnarna (fig. 9-10 på sida 5)
- Installera den medföljande H-formade ståladaptern mellan ångutloppet på den övre ugnen och ånginloppet på huven.
- Anslut adaptern till huven och den övre ugnen med de två medföljande gummislangarna.
- Anslut ångutloppet på den nedre ugnen till adaptern med den extra gummislangen.
- Justera längden på det nedre gummiröret så att det passar konfigurationen av de staplade ugnarna.
- Säkra alla anslutningar med de sex medföljande metallklämmorna.
- Se till att inga rör krossas, vrids eller blockeras.
- Fäst baksidan av huven till baksidan av den övre ugnen.
- H-format adapter, gummirör och metallklämmor medföljer som en del av staplingssatsen.

Ansluta huven till båda ugnarna
- Led den första tvåpoliga huvkabeln genom kabelgenomföringen som är installerad i den övre ugnen.
- Anslut den till den tvåpoliga kopplingsplinten i den övre ugnen.
- Led den andra tvåpoliga kabeln genom kabelgenomföringen som är installerad i den nedre ugnen.
- Anslut det till den tvåpoliga kopplingsplinten på den nedre ugnen.
- För båda anslutningarna: anslut den bruna ledaren till kopplingspunkt L; anslut den blå ledaren till kopplingspunkt N.
- Justera kabellängderna efter ugnskonfigurationen.
- Se till att ingen av kablarna hindrar borttagning eller återmontering av ugnspanelerna.
- Dra åt båda kabelgenomföringarnas muttrar.

Bruksanvisning
- Huvan aktiveras automatiskt när den anslutna ugnen sätts på. Huvan fungerar helt automatiskt.
- Under tillagningscykeln arbetar utsugningsmotorn på låg hastighet för att extrahera rök och ånga som släpps ut genom ugnens avluftningskanal.
- När ugnsluckan öppnas, växlar utsugningsmotorn till hög hastighet för att snabbt avlägsna rök eller ånga som släpps ut från ugnskammaren.
- Om ingen ny tillagningscykel startas efter slutet av den föregående cykeln, stängs huven av automatiskt efter 5 minuter.
- Ånga som upptäcks i ugnens avgasrör aktiverar automatiskt kondensationssystemet.

Rengöring & underhåll
- **UPPMÄRKSAMHET!** Koppla alltid från apparaten från strömförsörjningen och låt den svalna före förvaring, rengöring & underhåll.
- Använd inte vattenstråle eller ångtvätt för rengöring och sätt inte apparaten under vatten eftersom delarna blir våta och det kan leda till elektrisk stöt.
- Om apparaten inte hålls i ett gott rengöringstillstånd kan det negativt påverka apparatens livslängd och leda till en farlig situation.
- Matrester ska regelbundet rengöras och tas bort från apparaten. Om apparaten inte rengörs ordentligt kommer dess livslängd att förkortas och det kan resultera i en farlig situation under användning.

Rengöring
- Rengör den avsvalnade ytan med en trasa eller svamp lätt fuktad med en mild tvållösning.
- Av hygieniska skäl bör apparaten rengöras före och efter användning.
- Undvik att vatten kommer i kontakt med de elektriska kom-

ponenterna.
- Sänk aldrig ner apparaten i vatten eller andra vätskor.
- Använd aldrig aggressiva rengöringsmedel, slipande svampar, eller rengöringsmedel som innehåller klor. Använd inte stålull, metalliska redskap, eller några vassa eller spetsiga föremål för rengöring. Använd inte bensin eller lösningsmedel!
- Inga delar är säkra för diskmaskin.

Rengöring av filtret
- Regelbunden rengöring av det mekaniska extraktionsfiltret är viktigt för att säkerställa lång livslängd och korrekt funktion av apparaten.
- Filtret är säkrat med 4 snäppklämmor. För att ta bort det, dra ordentligt på båda sidorna. För att återinstallera filtret, placera de 4 klämmorna korrekt och tryck på båda sidorna tills filtret låses helt på plats.

Underhåll
- Kontrollera apparatens funktion regelbundet för att förhindra allvarliga olyckor.
- Om du märker att apparaten inte fungerar korrekt eller det finns ett problem, sluta använda den, stäng av den och kontakta leverantören.
- Allt underhålls-, installations- och reparationsarbete måste utföras av specialiserade och auktoriserade tekniker eller rekommenderas av tillverkaren.

Transport och Förvaring
- Innan förvaring ska du alltid se till att apparaten har kopplats bort från strömförsörjningen och svalnat helt.
- Förvara apparaten på en sval, ren och torr plats.
- Placera aldrig tunga föremål på apparaten eftersom detta kan skada den.
- Flytta inte apparaten medan den är i drift. Koppla bort apparaten från strömförsörjningen när du flyttar den och håll den i botten.

Felsökning

Om apparaten inte fungerar korrekt, vänligen kontrollera tabellen nedan för en lösning. Om du fortfarande inte kan lösa problemet, vänligen kontakta leverantören/tjänsteleverantören.

Problem	Möjlig orsak	Möjlig lösning
Huvan startar inte med ugnen.	Ingen ström / Strömavbrott.	Kontrollera strömförsörjningen.
Minskad utsugningsprestanda.	Smutsigt filter.	Rengör mekaniskt filter och installera det korrekt igen.
Dålig luftevakuering.	Blockerat luftutlopp.	Rensa utloppet och avgasvägen.
Svag rök-/ångextraktion (med dörren öppen).	Felaktig funktion eller blockerad filter/väg.	Kontrollera strömmen, rengör filtret, avlägsna blockeringen från utloppet. Säkerställ att hög hastighet aktiveras när dörren öppnas.
Ingen vattenavrinning.	Felaktig/blokerad dränering eller felaktig ledning.	Kontrollera dräneringen, avlägsna blockeringar, undvik böjar och vridningar.

SE

Garanti

Alla defekter som påverkar produktens funktion och som blir uppenbara inom ett år efter inköpet kommer att repareras genom kostnadsfri reparation eller utbyte, förutsatt att produkten har använts och underhållits i enlighet med instruktionerna och inte har missbrukats eller missbrukats på något sätt. Dina lagstadgade rättigheter påverkas inte. Om produkten omfattas av garantin ska du ange var och när den köptes och inkludera inköpsbevis (t.ex. kvitto).
I enlighet med vår policy för kontinuerlig produktutveckling förbehåller vi oss rätten att ändra specifikationerna för produkt, förpackning och dokumentation utan föregående meddelande.

Kassering och miljö



När produkten tas ur bruk får den inte kasseras tillsammans med annat hushållsavfall. Istället är det ditt ansvar att kassera din avfallsutrustning genom att lämna över den till en utsedd uppsamlingsplats. Underlåtenhet att följa denna regel kan bestraffas i enlighet med gällande bestämmelser om avfallshantering. Separat insamling och återvinning av din avfallsutrustning vid tidpunkten för kassering kommer att bidra till att bevara naturresurser och säkerställa att den återvinns på ett sätt som skyddar människors hälsa och miljön.
För mer information om var du kan lämna in ditt avfall för återvinning, kontakta ditt lokala återvinningsföretag. Tillverkarna och importörerna tar inte ansvar för materialåtervinning, behandling och ekologiskt bortskaffande, varken direkt eller genom ett offentligt system.

БЪЛГАРСКИ

Уважаеми клиенти,
Благодарим Ви, че закупихте този уред Hendi. Прочетете внимателно това ръководство за потребителя, като обърнете особено внимание на правилата за безопасност, описани по-долу, преди да инсталирате и използвате този уред за първи път.

Инструкции за безопасност

- Използвайте уреда само по предназначение, за което е предназначен, както е описано в това ръководство.
- Производителят не носи отговорност за щети, причинени от неправилна работа и неправилна употреба.
- **ОПАСНОСТ! РИСК ОТ ТОКОВ УДАР!** Не се опитвайте да ремонтирате уреда сами. Не потапяйте електрическите части на уреда във вода или други течности. Никога не дръжте уреда под течаща вода.
- **НИКОГА НЕ ИЗПОЛЗВАЙТЕ ПОВРЕДЕН УРЕД!** Проверявайте редовно електрическите връзки и кабела за повреди. Когато е повреден, изключете уреда от електрозахранването. Всички ремонти трябва да се извършват само от доставчик или квалифицирано лице, за да се избегне опасност или нараняване.
- **ПРЕДУПРЕЖДЕНИЕ!** Когато позиционирате уреда, прокарайте захранващия кабел безопасно, ако е необходимо, за да избегнете неволно дърпане, повреда, контакт с нагревателната повърхност или опасност от препъване.
- **ПРЕДУПРЕЖДЕНИЕ!** Докато щепселът е в гнездото, уредът е свързан към захранването.

- **ПРЕДУПРЕЖДЕНИЕ!** ВИНАГИ изключвайте уреда, преди да го изключите от захранването, почистването, поддръжката или съхранението.
- Свържете уреда към електрически контакт само с напрежението и честотата, посочени на етикета на уреда.
- Не докосвайте щепсела/електрическите връзки с мокри или влажни ръце.
- Дръжте уреда и електрическите щепсели/връзки далеч от вода и други течности. Ако уредът попадне във вода, незабавно извадете връзките на захранването. Не използвайте уреда, докато не бъде проверен от сертифициран техник. Неспазването на тези инструкции ще доведе до животозастрашаващи рискове.
- Свържете захранването към лесно достъпен електрически контакт, така че да можете да изключите уреда незабавно в случай на спешност.
- Уверете се, че кабелът не влиза в контакт с остри или горещи предмети и го дръжте далеч от открит огън. Никога не дърпайте захранващия кабел, за да го изключите от контакта, а винаги дърпайте щепсела вместо това.
- Никога не носете уреда за кабела му.
- Никога не се опитвайте да отваряте корпуса на уреда сами.
- Не вкарвайте предмети в корпуса на уреда.
- Никога не оставяйте уреда без надзор по време на употреба.
- Този уред трябва да се управлява от обучен персонал в кухнята на ресторанта, столовете или бара и др.
- Този уред не трябва да се използва от лица с намалени физически, сетивни или умствени възможности или лица, които нямат опит и познания.
- Този уред при никакви обстоятелства не трябва да се използва от деца.
- Съхранявайте уреда и неговите електрически връзки на място, недостъпно за деца.
- Никога не използвайте аксесоари или допълнителни устройства, различни от доставените с уреда или препоръчани от производителя. Неспазването на това може да представлява риск за безопасността на потребителя и да повреди уреда. Използвайте само оригинални части и аксесоари.
- Не работете с този уред чрез външен таймер или система за дистанционно управление.
- Не поставяйте уреда върху нагревателен предмет (бензин, електричество, печка с въглен и др.).
- Не покривайте уреда при работа.
- Не поставяйте предмети върху уреда.
- Не използвайте уреда в близост до открит пламък, експлозивни или запалими материали. Винаги работете с уреда на хоризонтална, стабилна, чиста, топлоустойчива и суха повърхност.
- Уредът не е подходящ за монтаж в зона, където може да се използва водна струя.
- Оставете пространство от най-малко 20 см около уреда за вентилация по време на употреба.
- **ПРЕДУПРЕЖДЕНИЕ!** Пазете всички вентилационни отвори на уреда от препятствия.

Специални инструкции за безопасност

- Абсорбаторът е предназначен изключително за използване с професионални фурни, които са съвместими. Не го използвайте като система за общо изсмукване.
- Не монтирайте уреда близо до фритюрник.
- Стени, прегради, кухненски модули и други повърхности, разположени близо до уреда, трябва да бъдат изработени от негорими материали. В противен случай те трябва да бъдат защитени с подходяща негорима топлоизолация в съответствие с приложимите противопожарни разпоредби.
- Когато две фурни са монтирани една над друга, използвайте само комплекта за подреждане, указан от производителя. Не преждайте фурните без подходящия комплект за подреждане.

Предназначение

- Този уред е предназначен за използване в търговски приложения, например в кухни на ресторанти, столове, болници и в търговски предприятия като пекарни, месарници и др., но не за непрекъснато масово производство на храна.
- Уредът е проектиран за извличане и кондензиране на дима и парата, които се изпускат през изпускателния канал на фурната, както и на дима и парата, изпускани при отваряне на вратата на фурната. Всяко друго използване може да доведе до повреда на уреда или нараняване на хора.
- Използването на уреда за друга цел ще се счита за неправомерна употреба на устройството. Потребителят ще носи пълната отговорност за неправилната употреба на устройството.

Монтаж на заземяване

Този уред е класифициран като **защита клас I** и трябва да бъде свързан към защитно заземяване. Заземяването намалява риска от електрически удар, като осигурява път за електрическия ток.
Този уред е оборудван с захранващ кабел с щепсел за заземяване или електрически връзки със заземителен проводник. Свързванията трябва да бъдат правилно инсталирани и заземени.

Електрическо свързване

219829, 219843, 219867 (фиг. 13 на страница 7)
M - клемна платка за захранване
MA - аксесоари за клемни платки
R - резистор
MR - екстракционен мотор
SMI - микроплатка за захранване
E - воден соленоиден вентил
S1 - сонда PT100

219836, 219850, 219874 (фиг. 12 на страница 6)
M - клемна платка за захранване
M1 - клемна дъска за свързване на фурна
M2 - клемна платка за свързване на фурната
R - резистор
V - мотор за извличане
A - захранващ блок
CE - микро захранваща платка
E - воден соленоиден вентил
S - сонда PT100

Подготовка преди употреба

- Премахнете цялата защитна опаковка и обвивка.
- Проверете дали устройството е в добро състояние и с всички аксесоари. В случай на непълна или повредена доставка, моля, свържете се веднага с доставчика. В този случай не използвайте устройството.
- Почистете аксесоарите и уреда преди употреба (Вижте ==> Почистване & Поддръжка).
- Убедете се, че уредът е напълно сух.
- Поставете уреда на хоризонтална, стабилна и топлоустойчива повърхност, която е защитена от водни пръски.
- Запазете опаковката, ако възнамерявате да съхранявате уреда си в бъдеще.
- Запазете ръководството за потребителя за бъдеща справка.

ЗАБЕЛЕЖКА! Поради остатъци от производство, уредът може да излъчва лек аромат по време на първите няколко употреби. Това е нормално и не показва никакъв дефект или опасност. Уверете се, че уредът е добре вентилиран.

Инсталация

- Инсталирането, електрическата връзка и поддръжката трябва да се извършват само от квалифициран персонал и в съответствие с приложимите разпоредби.
- Преди да започнете каквито и да е инсталационни дейности, изключете фурната и аспиратора от електрозахранването.
- Отстранете защитното фолио от всички повърхности от неръждаема стомана. Не оставяйте остатъци от лепило върху уреда.
- Носете подходящи защитни ръкавици при работа с качулката и при нейната инсталация. Работете внимателно с компонентите от стъкло, за да предотвратите тяхното повреждане или счупване.

Позициониране

- Позиционирайте уреда така, че задната му част да остане достъпна за електрическите, водните и източните връзки и за бъдеща поддръжка.
- След инсталацията димът и парата, излъчени от аспиратора, трябва да бъдат правилно отвеждани навън.

Подготовка на фурната

- Отворете вратата на фурната.
- Премахнете двата самонарезни винта от предната част на готварската камера. Запазете винтовете, тъй като те ще се използват, за да закрепят предната част на аспиратора.
- Отстранете четирите самонарезни винта от задната горна част на фурната. Запазете винтовете, тъй като те ще бъдат използвани за закрепване на задната част на абсорбатора.
- Махнете левия страничен панел на фурната, като развиете закрепващите винтове.
- Използвайки подходящ инструмент, отворете подготвената дупка в основата на фурната (фиг. 1, 1A).
- Инсталирайте кабелния уплътнител, доставен с аспиратора, в подготвената дупка (фиг. 2, 2A).

Подготовка на аспиратора (фиг. 3 на страница 4)

- Премахнете всички доставени компоненти и опаковки от вътрешността на абсорбатора.
- Премахнете 4-те самонарезни винта, монтирани в горната част на абсорбатора.
- Поставете предоставения въздухопровод върху абсорбатора.
- Закрепете изпускателния канал с помощта на 4-те предварително отстранени винта.

Монтиране на абсорбатора на фурната (фиг. 4, 4A на страница 4)
(219829, 219843, 219867)

- Внимателно поставете капака върху фурната.
- Закрепете предната част на капака към предната част на фурната с помощта на 2-та самонарезни винта, които бяха предварително отстранени от готварската камера.
- Прекарайте четирижилния кабел на капака през кабелния уплътнител A, монтиран във фурната.
- Насочете кабела към клемната платка D вътре в печката.
- Свържете четирите цветни проводника на кабела на аспиратора с четирите клеми на клемната платка на печката.
- Строго спазвайте цветовете на проводниците. Всеки проводник трябва да бъде свързан към клемата, съдържаща проводник със същия цвят.
- Уверете се, че кабелът не възпрепятства премахването или повторното поставяне на страничните или задните панели на фурната.
- Затегнете гайката на уплътнението на кабела.
- Поставете обратно страничния панел на фурната, използвайки предварително премахнатите винтове.

ВНИМАНИЕ! Свързването трябва да се извършва строго според цветовете на четирите проводника. Неправилното свързване може да повреди аспиратора или фурната.

Свързване на изпускането на пара (фиг. 5, 5A на страница 4)
(219829, 219843, 219867)

- Поставете предоставената гумена тръба между димохода и изхода за пара на фурната и входа за дим и пара на аспиратора.
- Закрепете гумената тръба, използвайки доставените две метални скоби.
- Уверете се, че тръбата е правилно поставена и не е смачкана, усукана или препятствана.
- Закрепете задната част на аспиратора към задната част на печката, използвайки четирите самонарезни винта, които преди това бяха отстранени от печката.

Водна връзка (фиг. 11 на страница 6)
(219829, 219843, 219867)

- Свържете дренажния изход на задната част на аспиратора с дренажна тръба с вътрешен диаметър от 30 мм.
- Дренажната тръба може да бъде твърда или гъвкава.
- Не създавайте резки завои или извивки по пътя на дренирането.
- Прокарайте тръбата до открит или канализиран дренаж.
- Тръбата за отводняване на аспиратора не трябва да е в директен контакт с точката на оттичане.

Монтиране на аспиратора на една фурна (фиг. 4, 4A на страница 4)
(219836, 219850, 219874)

- Внимателно позиционирайте аспиратора върху фурната.
- Закрепете предната част на капака, като използвате двата самонарезни винта, които преди това бяха премахнати от

фурната.
- Прокарайте кабела до двуполюсния свързващ клемен блок през кабелната втулка, инсталирана във фурната.
- Прокарайте кабела до двуполюсния свързващ клемен блок вътре в фурната.
- Свържете проводниците, както следва: кафяв проводник - клема L; син проводник - клема N.
- Убедете се, че кабелът не пречи на свалянето или поставянето на панелите на фурната.
- Стегнете гайката на кабелната втулка.
- Поставете отново страничния панел на фурната.

Свързване на изпускането на пара (фиг. 5, 5A на страница 4) (219836, 219850, 219874)
- Свържете изхода за дим и пара на фурната с входа на абсорбатора, използвайки приложената гумена тръба.
- Закрепете тръбата, използвайки двата приложени метални скоби.
- Уверете се, че тръбата е правилно монтирана и не е сплескана, усукана или запушена.
- Закрепете задната част на абсорбатора към фурната, използвайки четирите предварително отстранени самонарезни винта.

Инсталация на две подредени фурни (фиг. 6-10)

(219836, 219850, 219874)
- Тази процедура се прилага само когато аспираторът е инсталиран с две съвместими фурни, разположени една над друга.
- Натрупайте фурните, като използвате подходящия одобрен от производителя комплект за стекиране.
- Следвайте отделните инструкции за монтаж, предоставени с комплекта за стекиране.
- **ВНИМАНИЕ!** Не поставяйте една фурна върху друга без подходящ комплект за подреждане.

Подготовка на аспиратора за две фурни
- С помощта на подходящ инструмент, отворете подготвения отвор в фиксираната задна част на капака.
- Монтирайте втората предоставена кабелна втулка в този отвор.
- Прокарайте предоставения двуполюсен кабел през втората кабелна втулка към втората двуполюсна клемна дъска вътре в капака.
- Свържете проводниците както следва: кафяв проводник - клема L; син проводник - клема N (фиг. 7, 8).
- За да улесните свързването, поставете аспиратора на стабилна повърхност с мотора нагоре.
- След завършване на свързването, затегнете гайката на кабелната втулка.

Монтиране на капака
- Поставете подготвения капак върху горната фурна.
- Завийте капака към горната фурна, като използвате подходящите винтове.
- Уверете се, че абсорбаторът и двете фурни са стабилни и правилно подравнени.

Свързване на парния изпускател на двете фурни (фиг. 9-10 на страница 5)
- Инсталирайте предоставения H-образен стоманен адаптер между парния изход на горната фурна и парния вход на абсорбатора.
- Свържете адаптера към аспиратора и горната фурна, използвайки двата приложени гумени тръби.
- Свържете изхода за пара на долната фурна към адаптера, използвайки допълнителната гумена тръба.
- Регулирайте дължината на долната гумена тръба, за да отговаря на конфигурацията на натрупаните фурни.
- Закрепете всички връзки, използвайки шестте предоставени метални скоби.
- Убедете се, че нито една от тръбите не е смачкана, извита или запушена.
- Закрепете задната част на абсорбатора към задната част на горната фурна.
- H-образният адаптер, гумените тръби и металните скоби са доставени като част от комплекта за подреждане.

Свързване на аспиратора към двете фурни
- Преминете първия двуполюсен кабел на аспиратора през кабелния жлеб, инсталиран в горната фурна.
- Свържете го с двуполюсната клемна дъска на горната фурна.
- Прокарайте втория двуполюсен кабел през кабелната втулка, монтирана в долната фурна.
- Свържете го с двуполюсната клемна дъска на долната фурна.
- И за двете връзки: свържете кафявия проводник към клема L; свържете синия проводник към клема N.
- Регулирайте дължините на кабелите спрямо конфигурацията на фурната.
- Уверете се, че нито един от кабелите не пречи на премахването или повторното поставяне на панелите на фурната.
- Затегнете и двете контргайки на кабела.

Инструкции за работа
- Абсорбаторът се активира автоматично, когато свързаната фурна се включи. Капакът работи напълно автоматично.
- По време на готварския цикъл, моторът за извличане работи на ниска скорост, за да извлича дима и парата, изхвърлени през отдушника на фурната.
- Когато вратата на фурната е отворена, моторът за извличане превключва на висока скорост, за да отстрани бързо всеки отделен дим или пара от готварската камера.
- Ако не се започне нов цикъл на готвене след края на предишния цикъл, аспираторът се изключва автоматично след 5 минути.
- Откритата пара в изпускателния канал на фурната автоматично активира системата за кондензация.

Почистване & поддръжка
- **ВНИМАНИЕ!** Винаги изключвайте уреда от захранването и го оставяйте да изстине преди съхранение, почистване & поддръжка.
- Не използвайте водна струя или парочистачка за почистване и не потапяйте уреда под вода, тъй като частите ще се намокрят и може да възникне електрически удар.
- Ако уредът не се поддържа в добро състояние на чистота, това може да повлияе неблагоприятно на живота на уреда

и да доведе до опасна ситуация.
- Остатъците от храна трябва да се почистват и премахват редовно от уреда. Ако уредът не се почиства правилно, това ще намали неговия живот и може да доведе до опасна ситуация по време на употреба.

Почистване
- Почистете охладената външна повърхност с кърпа или гъба леко навлажнена с разтвор на мек сапун.
- От хигиенни съображения уредът трябва да се почиства преди и след употреба.
- Избягвайте водата да контактува с електрическите компоненти.
- Никога не потапяйте уреда във вода или други течности.
- Никога не използвайте агресивни почистващи агенти, абразивни гъби или почистващи агенти, съдържащи хлор. Не използвайте стоманена вата, метални прибори или каквито и да е остри или заострени предмети за почистване. Не използвайте бензин или разтворители!
- Няма части, които да са подходящи за измиване в съдомиялна машина.

Почистване на филтъра
- Редовното почистване на механичния екстракционен филтър е от съществено значение за осигуряване на дълъг експлоатационен живот и правилна работа на уреда.
- Филтърът е закрепен с 4 защипващи се клипса. За да го премахнете, дръпнете силно и от двете страни. За да монтирате отново филтъра, поставете правилно 4-те щипки и натиснете от двете страни, докато филтърът се заключи напълно на място.

Поддръжка
- Редовно проверявайте работата на уреда, за да предотвратите сериозни инциденти.
- Ако забележите, че уредът не работи правилно или има проблем, спрете да го използвате, изключете го и се свържете с доставчика.
- Цялата поддръжка, инсталация и ремонтни дейности трябва да се извършват от специализирани и оторизирани техници, или препоръчани от производителя.

Транспорт и съхранение
- Преди съхранение, винаги се уверявайте, че уредът е изключен от електрозахранването и е напълно изстинал.
- Съхранявайте уреда на хладно, чисто и сухо място.
- Никога не поставяйте тежки предмети върху уреда, тъй като това може да го повреди.
- Не местете уреда, докато е в операция. Изключете уреда от електрозахранването, когато го местите, и го дръжте в долната му част.

Отстраняване на неизправности

Ако уредът не функционира правилно, моля, проверете таблицата по-долу за решение. Ако все още не можете да решите проблема, моля, свържете се с доставчика/обслужващата фирма.

Проблеми	Възможна причина	Възможно решение
Аспираторът не започва с фурната.	Няма захранване / Прекъсване на захранването.	Проверете захранването.
Намалена производителност на извличане.	Мръсен филтър.	Почистете механичния филтър и го инсталирайте правилно.
Лошо изхвърляне на въздух.	Блокиран въздушен изход.	Изчистете изхода и пътя за изпускане.
Слабо извличане на дим/пара (с отворена врата).	Неправилна работа или блокиран филтър/път.	Проверете захранването, почистете филтъра, отблокирайте изхода. Уверете се, че високата скорост се активира, когато вратата се отваря.
Няма оттичане на вода.	Грешен/запушен дренаж или неправилно прокарване.	Проверете канала, премахнете запушванията, избягвайте огъвания и усуквания.

Гаранция

Всеки дефект, засягащ функционалността на уреда, който се вижда в рамките на една година след покупката, ще бъде ремонтиран чрез безплатен ремонт или замяна, при условие че уредът е бил използван и поддържан в съответствие с инструкциите и не е бил злоупотребяван или употребяван по никакъв начин. Вашите законови права не са засегнати. Ако се изисква гаранция на уреда, посочете къде и кога е закупен и добавете доказателство за покупка (напр. разписка).
В съответствие с нашата политика за непрекъснато разработване на продукти ние си запазваме правото да променяме без предизвестие спецификациите на продукта, опаковката и документацията.

Изхвърляне и околна среда



При извеждане от употреба на уреда, продуктът не трябва да се изхвърля заедно с други битови отпадъци. Вместо това, Ваша отговорност е да изхвърлите оборудването за отпадъци, като го предадете на определен пункт за събиране. Неспазването на това правило може да бъде санкционирано в съответствие с приложимите разпоредби за изхвърляне на отпадъци. Разделното събиране и рециклиране на Вашето оборудване за отпадъци по време на изхвърлянето ще помогне за запазването на природните ресурси и за гарантиране на рециклирането им по начин, който защитава човешкото здраве и околната среда.
За повече информация за това къде можете да оставите отпадъците си за рециклиране, моля, свържете се с местната компания за събиране на отпадъци. Производителите и вносителите не носят отговорност за рециклиране, третиране и изхвърляне на околната среда, нито директно, нито чрез обществена система.

РУССКИЙ

Уважаемый клиент!
Благодарим вас за покупку этого прибора Hendi. Внимательно прочитайте данное руководство пользователя, уделяя особое внимание приведенным ниже правилам техники безопасности, прежде чем устанавливать и использовать прибор в первый раз.

Инструкции по технике безопасности

- Используйте прибор только по назначению, предназначенному для него, как описано в данном руководстве.
- Изготовитель не несет ответственности за любые повреж-

дения, вызванные неправильной эксплуатацией и неправильным использованием.

- **ОПАСНОСТЬ! РИСК ПОРАЖЕНИЯ ЭЛЕКТРИЧЕСКИМ ТОКОМ!** Не пытайтесь самостоятельно отремонтировать прибор. Не погружайте электрические части прибора в воду или другие жидкости. Никогда не держите прибор под проточной водой.
- **НИКОГДА НЕ ИСПОЛЬЗУЙТЕ ПОВРЕЖДЕННЫЙ ПРИБОР!** Регулярно проверяйте электрические соединения и шнур на наличие повреждений. Если прибор поврежден, отключите его от источника питания. Любые ремонтные работы должны выполняться только поставщиком или квалифицированным специалистом во избежание опасности или травм.
- **ПРЕДУПРЕЖДЕНИЕ!** При размещении прибора проложите кабель питания безопасно, если это необходимо, чтобы избежать непреднамеренного вытягивания, повреждения, контакта с нагревательной поверхностью или возникновения опасности спотыкания.
- **ПРЕДУПРЕЖДЕНИЕ!** Пока вилка находится в розетке, прибор подключен к источнику питания.
- **ПРЕДУПРЕЖДЕНИЕ!** ВСЕГДА выключайте прибор перед отключением от источника питания, очисткой, техническим обслуживанием или хранением.
- Подключайте прибор к электрической розетке только с напряжением и частотой, указанными на этикетке прибора.
- Не прикасайтесь к штепсельным/электрическим соединениям влажными или влажными руками.
- Держите прибор и электрические штепсели/разъемы вдали от воды и других жидкостей. Если прибор упадет в воду, немедленно отсоедините соединения источника питания. Не используйте прибор до тех пор, пока он не будет проверен сертифицированным техническим специалистом. Несоблюдение этих инструкций может привести к опасным для жизни рискам.
- Подключите источник питания к легкодоступной электрической розетке, чтобы вы могли немедленно отсоединить прибор в случае чрезвычайной ситуации.
- Убедитесь, что шнур не соприкасается с острыми или горячими предметами, и держите его вдали от открытого огня. Никогда не тяните за шнур питания, чтобы отсоединить его от розетки, а всегда тяните за вилку.
- Никогда не переносите прибор за шнур.
- Никогда не пытайтесь самостоятельно открыть корпус прибора.
- Не вставляйте предметы в корпус прибора.
- Никогда не оставляйте прибор без присмотра во время использования.
- Данный прибор должен эксплуатироваться обученным персоналом на кухне ресторана, столовых, бара и т. д.
- Данный прибор не должен эксплуатироваться лицами с ограниченными физическими, сенсорными или умственными способностями, а также лицами с недостаточным опытом и знаниями.
- Данный прибор ни при каких обстоятельствах не должен использоваться детьми.
- Храните прибор и его электрические соединения в недоступном для детей месте.
- Никогда не используйте принадлежности или какие-либо дополнительные устройства, кроме поставляемых вместе с прибором или рекомендованных производителем. Несоблюдение этого требования может представлять угрозу для безопасности пользователя и повредить прибор. Используйте только оригинальные детали и принадлежности.
- Не эксплуатируйте прибор с помощью внешнего таймера или системы дистанционного управления.
- Не ставьте прибор на нагревательный предмет (бензин, электроплиту, угольную плиту и т. д.).
- Не закрывайте прибор во время работы.
- Не кладите какие-либо предметы на прибор.
- Не используйте прибор вблизи открытого огня, взрывчатых или легковоспламеняющихся материалов. Всегда эксплуатируйте прибор на горизонтальной, устойчивой, чистой, теплостойкой и сухой поверхности.
- Прибор не подходит для установки в местах, где можно использовать водяной жиклер.
- Во время использования оставляйте вокруг прибора пространство не менее 20 см для вентиляции.
- **ПРЕДУПРЕЖДЕНИЕ!** Не допускайте засорения всех вентиляционных отверстий прибора.

Специальные инструкции по безопасности

- Кухонный колпак предназначен исключительно для использования с совместимыми профессиональными печами. Не используйте его в качестве универсальной системы экстракции.
- Не устанавливайте прибор рядом с фритюрницей.
- Стены, перегородки, кухонные шкафы и другие поверхности, расположенные рядом с прибором, должны быть изготовлены из негорючих материалов. В противном случае они должны быть защищены подходящей негорючей тепловой изоляцией в соответствии с применимыми нормами пожарной безопасности.
- Когда два духовых шкафа установлены один над другим, используйте только набор для штабелирования, указанный производителем. Не складывайте духовые шкафы без соответствующего набора для штабелирования.

Предназначенное использование

- Этот прибор предназначен для использования в коммерческих целях, например, на кухнях ресторанов, столовых, больниц и в коммерческих предприятиях, таких как пекарни, мясные лавки и т. д., но не для непрерывного массового производства пищи.
- Прибор предназначен для извлечения и конденсации дыма и пара, выходящих через выхлопной канал духовки, а также дыма и пара, выделяемых при открывании дверцы духовки. Любое другое использование может привести к повреждению устройства или личной травме.
- Эксплуатация устройства для любых других целей будет считаться неправильным использованием прибора. Пользователь несет исключительную ответственность за неправильное использование устройства.

Установка заземления

Этот прибор классифицируется как **защитный класс I** и должен быть подключен к защитному заземлению. Заземление снижает риск электрического удара, обеспечивая провод для отвода электрического тока.

Этот прибор оснащен сетевым шнуром с заземляющей вилкой или электрическими соединениями с заземляющим проводом. Соединения должны быть правильно установлены и заземлены.

Электрическое подключение

219829, 219843, 219867 (рис. 13 на странице 7)

M - клеммная колодка блока питания
MA - аксессуары для клеммной колодки
R - резистор
MR - двигатель для извлечения
SMI - микроплатформа энергоснабжения
E - электромагнитный клапан воды
S1 - зонд PT100

219836, 219850, 219874 (рис. 12 на странице 6)

M - клеммная колодка блока питания
M1 - зажимная колодка для подключения духовки
M2 - зажимная колодка для подключения духовки
R - резистор
V - вытяжной двигатель
A - блок питания
CE - микроэлектронная плата питания
E - электромагнитный клапан воды
S - датчик PT100

Подготовка перед использованием

- Удалите всю защитную упаковку и обёртку.
- Убедитесь, что устройство в хорошем состоянии и со всеми аксессуарами. В случае неполной или повреждённой доставки немедленно свяжитесь с поставщиком. В этом случае не используйте устройство.
- Очистите аксессуары и прибор перед использованием (См. ==> Чистка & Уход).
- Убедитесь, что прибор полностью сухой.
- Установите прибор на горизонтальную, устойчивую и термостойкую поверхность, которая не боится попадания воды.
- Сохраните упаковку, если планируете хранить прибор в будущем.
- Сохраните руководство пользователя для дальнейшего использования.

ПРИМЕЧАНИЕ! Из-за остатков производства устройство может издавать слабый запах во время первых нескольких использований. Это нормально и не свидетельствует о каком-либо дефекте или опасности. Убедитесь, что прибор хорошо вентилируется.

Установка

- Установку, подключение к электросети и техническое обслуживание должны выполнять только квалифицированные специалисты в соответствии с действующими нормативами.
- Перед началом любых монтажных работ отключите духовку и вытяжку от источника питания.
- Снимите защитную пленку со всех поверхностей из нержавеющей стали. Не оставляйте остатки клея на приборе.
- Надевайте подходящие защитные перчатки при обращении и установке вытяжки. Осторожно обращайтесь со стеклянными компонентами, чтобы избежать их повреждения или разбивания.

Позиционирование

- Разместите прибор так, чтобы его задняя часть оставалась доступной для электрических, водяных и дренажных подключений, а также для будущего обслуживания.
- После установки дым и пар, выводимые из вытяжки, должны правильно отводиться наружу.

Подготовка духовки

- Откройте дверцу духовки.
- Удалите два самореза с передней части кулинарной камеры. Сохраните винты, так как они будут использоваться для крепления передней части вытяжки.
- Удалите четыре самореза из верхней задней части духовки. Сохраните винты, так как они будут использоваться для крепления задней части вытяжки.
- Снимите левую боковую панель духовки, открутив фиксирующие винты.
- Используя подходящий инструмент, откройте подготовленное отверстие в основании духовки (рис. 1, 1A).
- Установите кабельный ввод, поставляемый с вытяжкой, в подготовленное отверстие (рис. 2, 2A).

Подготовка капота (рис. 3 на странице 4)

- Удалите все поставляемые компоненты и упаковочные материалы изнутри капота.
- Удалите 4 самореза, установленных в верхней части капота.
- Установите поставляемый вытяжной канал на вытяжку.
- Закрепите вытяжной канал с помощью 4 ранее снятых винтов.

Установка вытяжки на духовку (рис. 4, 4A на странице 4) (219829, 219843, 219867)

- Аккуратно установите вытяжку на верхнюю часть духовки.
- Закрепите переднюю часть вытяжки к передней части духовки, используя 2 самореза, ранее вынутые из варочной камеры.
- Проведите четырехжильный кабель вытяжки через кабельный ввод A, установленный в духовке.
- Проведите кабель к соединительной клеммной колодке D внутри духовки.
- Подключите четыре цветных проводника кабеля вытяжки к четырем винтовым клеммам клеммной колодки духовки.
- Строго соблюдайте цвета проводников. Каждый проводник должен быть подключен к клемме с проводником того же цвета.
- Убедитесь, что кабель не препятствует снятию или установке боковых или задних панелей духовки.
- Затяните гайку-кольцо кабеля.
- Установите на место боковую панель духовки, используя ранее снятые винты.

ВНИМАНИЕ! Соединение должно выполняться строго в соответствии с цветами четырех проводников. Неправильное подключение может повредить вытяжку или духовку.

Подключение пароотвода (рис. 5, 5A на странице 4) (219829, 219843, 219867)

- Установите прилагаемую резиновую трубку между выходом дыма и пара из духовки и входом дыма и пара в вытяжке.
- Закрепите резиновую трубку, используя два прилагаемых металлических хомута.
- Убедитесь, что трубка установлена правильно и не пережата, не перекручена или не заблокирована.
- Закрепите заднюю часть вытяжки к задней части духовки с помощью четырёх самонарезающих винтов, ранее удалённых из духовки.

Подключение воды (рис. 11 на странице 6)
(219829, 219843, 219867)

- Подключите сливной выход на задней части вытяжки к сливной трубе с внутренним диаметром 30 мм.
- Дренажная труба может быть жесткой или гибкой.
- Не создавайте резких изгибов или колен вдоль дренажного пути.
- Направьте трубу в открытый или закрытый слив.
- Трубка слива капота не должна находиться в непосредственном контакте с дренажной точкой.

Установка капота на один духовой шкаф (рис. 4, 4A на странице 4)
(219836, 219850, 219874)

- Аккуратно разместите вытяжку сверху на духовке.
- Закрепите переднюю часть вытяжки, используя два самонарезающих винта, ранее снятых с духовки.
- Проведите кабель к двухполюсной клеммной колодке через ввод кабеля, установленный в духовке.
- Проведите кабель к двухполюсной клеммной колодке внутри духовки.
- Подключите проводники следующим образом: коричневый проводник - клемма L; синий проводник - клемма N.
- Убедитесь, что кабель не препятствует снятию или установке панелей духовки.
- Затяните контргайку кабельного ввода.
- Установите боковую панель духовки.

Подключение пароотвода (рис. 5, 5A на странице 4)
(219836, 219850, 219874)

- Подключите выход дыма и пара духовки к входу вытяжки, используя поставленную резиновую трубу.
- Закрепите трубу с помощью двух прилагаемых металлических хомутов.
- Убедитесь, что труба правильно установлена и не защемлена, не перекручена и ничем не заблокирована.
- Закрепите заднюю часть вытяжки к духовке с помощью четырех ранее удаленных самонарезающих винтов.

Установка на двух установленных друг на друга духовках (рис. 6-10)

(219836, 219850, 219874)

- Эта процедура применяется только в том случае, если вытяжка устанавливается с двумя совместимыми духовками, расположенными одна над другой.
- Установите духовки друг на друга, используя соответствующий комплект для установки, утвержденный производителем.
- Следуйте отдельным инструкциям по установке, которые поставляются с комплектом для укладки.
- **ВНИМАНИЕ!** Не ставьте одну печь на другую без соответствующего комплекта для укладки.

Подготовка вытяжки для двух духовок

- Используя подходящий инструмент, откройте подготовленное отверстие в фиксированной задней части вытяжки.
- Установите второй прилагаемый кабельный ввод в это отверстие.
- Проложите предоставленный двухжильный кабель через второй сальник в сторону второй двухполюсной клеммной колодки внутри кожуха.
- Подключите проводники следующим образом: коричневый проводник - клемма L; синий проводник - клемма N (рис. 7, 8).
- Чтобы облегчить подключение, поместите кожух на устойчивую поверхность, чтобы мотор был направлен вверх.
- После завершения подключения затяните контргайку кабельного ввода.

Установка вытяжки

- Установите подготовленную вытяжку на верхнюю часть духовки.
- Закрепите вытяжку на верхней печи с помощью подходящих винтов.
- Убедитесь, что вытяжка и обе печи устойчивы и правильно выровнены.

Подключение пароотвода обеих печей (рис. 9-10 на странице 5)

- Установите прилагаемый H-образный стальной адаптер между паровым выпуском верхней печи и паровым впуском вытяжки.
- Подсоедините адаптер к вытяжке и верхней печи, используя два прилагаемых резиновых шланга.
- Подсоедините паровой выпуск нижней печи к адаптеру, используя дополнительный резиновый шланг.
- Отрегулируйте длину нижней резиновой трубы в соответствии с конфигурацией установленных друг на друга печей.
- Закрепите все соединения, используя шесть прилагаемых металлических зажимов.
- Убедитесь, что ни одна из труб не сжата, не скручена и не заблокирована.
- Закрепите заднюю часть вытяжки на задней части верхней печи.
- H-образный адаптер, резиновые трубы и металлические зажимы поставляются в комплекте для штабелирования.

Подключение вытяжки к обеим печам

- Проложите первый двухконтактный кабель через кабельный ввод, установленный в верхней духовке.
- Подключите его к двухконтактной клеммной колодке верхней духовки.
- Проложите второй двухконтактный кабель через кабельный ввод, установленный в нижней духовке.
- Подключите его к двухполюсной клеммной колодке нижней духовки.
- Для обоих подключений: подключите коричневый провод к клемме L; подключите синий провод к клемме N.
- Отрегулируйте длину кабеля в соответствии с конфигурацией духовки.
- Убедитесь, что ни один из кабелей не препятствует удалению или установке панелей духовки.
- Затяните оба контргайки сальника.

Инструкции по эксплуатации

- Вытяжка активируется автоматически, когда включается подключённая духовка. Вытяжка работает полностью автоматически.
- Во время цикла приготовления вытяжной мотор работает на низкой скорости, чтобы вытягивать дым и пар, выводимые через вытяжной канал духовки.

- Когда дверца духовки открыта, вытяжной мотор переключается на высокую скорость, чтобы быстро удалить дым или пар, выходящий из камеры приготовления.
- Если новый цикл приготовления не начинается после окончания предыдущего, вытяжка автоматически отключается через 5 минут.
- Обнаружение пара в вытяжном канале духовки автоматически активирует систему конденсации.

Чистка & обслуживание

- **ВНИМАНИЕ!** Всегда отключайте прибор от электросети и дайте ему остыть перед хранением, чисткой & обслуживанием.
- Не используйте струю воды или пароочиститель для чистки и не погружайте прибор под воду, так как его части могут намокнуть и может возникнуть электрический удар.
- Если прибор не поддерживается в хорошем состоянии чистоты, это может негативно сказаться на сроке службы прибора и привести к опасной ситуации.
- Остатки пищи должны регулярно очищаться и удаляться из прибора. Если прибор не очищен должным образом, это сократит срок его службы и может привести к опасной ситуации во время использования.

Очистка

- Очистите охлажденную внешнюю поверхность с помощью ткани или губки, слегка увлажненной мягким мыльным раствором.
- По причинам гигиены устройство следует чистить до и после использования.
- Избегайте контакта воды с электрическими компонентами.
- Никогда не погружайте устройство в воду или другие жидкости.
- Никогда не используйте агрессивные чистящие средства, абразивные губки или чистящие средства, содержащие хлор. Не используйте стальную вату, металлические предметы или острые или заостренные объекты для чистки. Не используйте бензин или растворители!
- Никакие части нельзя мыть в посудомоечной машине.

Чистка фильтра

- Регулярная чистка механического фильтра извлечения необходима для обеспечения долгого срока службы и правильной работы устройства.
- Фильтр закреплен 4 защелками. Чтобы его снять, потяните сильно с обеих сторон. Для повторной установки фильтра правильно расположите 4 защелки и нажмите на обе стороны, пока фильтр полностью не зафиксируется на месте.

Техническое обслуживание

- Регулярно проверяйте работу прибора, чтобы предотвратить серьезные несчастные случаи.
- Если вы заметите, что прибор работает неправильно или есть проблема, прекратите его использование, выключите его и свяжитесь с поставщиком.
- Всё техническое обслуживание, установка и ремонт должны выполняться специализированными и авторизованными техническими специалистами или рекомендованными производителем.

Транспортировка и хранение

- Перед хранением всегда убеждайтесь, что прибор отключён от электроснабжения и полностью остыл.
- Храните прибор в прохладном, чистом и сухом месте.
- Никогда не размещайте тяжелые предметы на приборе, так как это может его повредить.
- Не перемещайте прибор во время его работы. Отключите прибор от источника питания при перемещении и держите его за нижнюю часть.

Устранение неисправностей

Если прибор не работает должным образом, пожалуйста, проверьте приведенную ниже таблицу для решения проблемы. Если вы все еще не можете решить проблему, пожалуйста, свяжитесь с поставщиком/провайдером услуг.

Проблемы	Возможная причина	Возможное решение
Вытяжка не запускается с духовкой.	Отсутствие питания / Перебои с питанием.	Проверьте источник питания.
Сниженная производительность извлечения.	Грязный фильтр.	Очистите механический фильтр и установите его правильно.
Плохой выпуск воздуха.	Заблокированный выход воздуха.	Очистите разъём и путь выхлопа.
Слабое удаление дыма/пара (при открытой двери).	Неисправная работа или заблокированный фильтр/путь.	Проверьте питание, очистите фильтр, разблокируйте выход. Убедитесь, что высокая скорость активируется при открытии двери.
Нет слива воды.	Неправильный/заблокированный слив или некорректная маршрутизация.	Проверьте слив, уберите блокировки, избегайте изгибов и перекручиваний.

Гарантия

Любые дефекты, влияющие на функциональность прибора, которые становятся очевидными в течение одного года после покупки, будут устранены путем бесплатного ремонта или замены при условии, что прибор был использован и обслуживался в соответствии с инструкциями, а также не использовался не по назначению или не по назначению. Ваши законные права не затрагиваются. Если на прибор распространяется гарантия, укажите, где и когда он был приобретен, и приложите подтверждение покупки (например, квитанцию).

В соответствии с нашей политикой непрерывной разработки продукции мы оставляем за собой право изменять спецификации продукции, упаковки и документации без предварительного уведомления.

Утилизация и защита окружающей среды



При выводе прибора из эксплуатации изделие нельзя утилизировать вместе с другими бытовыми отходами. Вместо этого вы несете ответственность за утилизацию вашего оборудования для отходов, передав его в назначенный пункт сбора. Несоблюдение этого правила может повлечь за собой наказание в соответствии с применимыми правилами утилизации отходов. Отдельный сбор и переработка вашего оборудования для отходов во время утилизации поможет сохранить природные ресурсы и обеспечить его переработку

RU

таким образом, чтобы защитить здоровье человека и окружающую среду.
Для получения дополнительной информации о том, где вы можете сдать отходы для переработки, обратитесь в местную компанию по сбору отходов. Производители и импортеры не несут ответственности за переработку, обработку и экологические утилизацию, как напрямую, так и через общественную систему.

HENDI B.V.
Innovatielaan 6
6745 XW De Klomp, The Netherlands
Tel: +31 317 681 040
Email: info@hendi.eu

HENDI Horeca SL
Polígono Campollano, Calle B, 120
02007 Albacete, España
Tel: +34 967 486193
Email: espana@hendi.eu

HENDI Polska Sp. z o.o.
ul. Firmowa 12
62-023 Robakowo, Poland
Tel: +48 61 658 7000
Email: info@hendi.pl

HENDI Italia S.R.L.
Via Leonardo da Vinci 4
39100 Bolzano (BZ), Italy
Tel: +39 800 727 438
Email: office.italy@hendi.eu

HENDI GmbH
Ehring 15
5112 Lamprechtshausen, Austria
Tel: +43 6274 200 10 0
Email: office.austria@hendi.eu

HENDI HK Ltd.
1201, 12/F Exchange Tower
33 Wang Chiu Road, Kowloon Bay, Hong Kong
Tel: +852 2154 2618
Email: info-hk@hendi.eu

HENDI Romania S.R.L.
Str. 13 decembrie 94A, Hala 14
Brașov, 500164, Romania
Tel: +40 268 320330
Email: office@hendi.ro

Find HENDI on internet:
www.hendi.com
www.facebook.com/HendiToolsforChefs
https://www.linkedin.com/company/hendi-tools-for-chefs/
www.youtube.com/HendiEquipment

GB: Changes, printing and typesetting errors reserved.
DE: Änderungen und Druckfehler vorbehalten.
NL: Wijzigingen en drukfouten voorbehouden.
PL: Producent zastrzega sobie prawo do zmian oraz błędów drukarskich w instrukcji.
FR: Variations et fautes d'impression réservés.
IT: Errori di cambiamenti, di stampa e di impaginazione riservati.
RO: Drepturi rezervate cu privire la modificări și greșeli de imprimare.
GR: Με επιφύλαξη αλλαγών, λαθών εκτύπωσης και στοιχειοθεσίας.
HR: Pridržane promjene, ispis i pogreške u pisanju.
CZ: Změny, chyby tisku a sazby vyhrazeny.
HU: Változások, nyomtatási és beállítási hibák fenntartva.
UA: Помилки в друку та друку збережено.
EE: Muudatused, printimine ja kirjavead reserveeritud.
LV: Izmaiņas, drukāšana un tipu iestatīšanas kļūdas rezervētas.
LT: Pakeitimai, spausdinimo ir spausdinimo klaidos yra rezervuotos.
PT: Alterações, impressão e erros de digitação reservados.
ES: Cambios, errores de impresión y de tipo reservados.
SK: Zmeny, tlač a chyby preprúdenia sú vyhradené.
DK: Ændringer, udskrivning og typeindstillingsfejl reserveret.
FI: Muutokset, tulostus- ja kirjoitusvirheet pidätetään.
NO: Feil ved endringer, utskrift og typeinnstiling reservert.
SI: Spremembe, tiskanje in napake pri nastavljanju vtipkanja so rezervirane.
SE: Ändringar, utskrift och inställningsfel reserverade.
BG: Запазени са промени, печат и типови грешки.
RU: Изменения, печати и верстки ошибки защищены.

© 2026 HENDI Polska Sp. z o. o. Robakowo - Poland
Ver: 31-08-2026